CORTADORA DE DISCO

PMF18K / PMF18BS / PMF18T

MANUAL DE PROPIETARIO

ANTES DE USAR SU EQUIPO LEA SU MANUAL DE PROPIETARIO

70080681
ver. 1/23

IMPORTANTE

Le agradecemos su preferencia y esperamos seguir teniendo el gusto de servirle en el futuro.
Este manual al igual que el del motor que vienen con su equipo contienen información importante para la recepción, instalación, operación y mantenimiento del mismo.
Es muy importante que se tome el tiempo para leerlos detenidamente y comprender las instrucciones antes de iniciar su instalación y guardarlos en un lugar seguro para referencias posteriores.

Atentamente
Evans®

MODELO	PMF18K	PMF18BS	PMF18T
MOTOR	**Kohler**	**Briggs**	**Thunder**
Potencia	10.4 kW (14HP)	10 kW (13.5HP)	9.6 kW (13HP)
Profundidad max. de Corte	17 cm		
Capacidad de disco de Corte	35cm/46cm (14"/18")		
Capacidad de tanque de Agua	40L		

PRECAUCIONES DE SEGURIDAD

Antes de operar la máquina, lea tanto el manual como el manual del motor cuidadosamente para familiarizarse con la ubicación y el uso adecuado de todos los controles.
No permita que personal no capacitado o no autorizado, especialmente niños, opere esta máquina. Utilice únicamente las piezas autorizadas por la fábrica para el servicio.

Este manual contiene leyendas de PELIGRO, ADVERTENCIA, PRECAUCIÓN que deben seguirse para reducir la posibilidad de lesiones personales, daño al equipo, o servicio inadecuado.

⚠ Éste es el símbolo de alerta de seguridad. Se utiliza para alertarle sobre posibles riesgos de lesiones personales. Obedezca todos los mensajes de seguridad que siguen a este símbolo para evitar posibles lesiones o la muerte.

PELIGRO indica un procedimiento peligroso que, si no se evita, resultará en lesiones graves o mortales.

ADVERTENCIA indica un peligro o un procedimiento arriesgado que, si no se evita, podría provocar lesiones graves o mortales.

PRECAUCIÓN indica un peligro o un procedimiento arriesgado que, si no evitarse, podría provocar daños a la maquinaria o lesiones moderadas.

SEGURIDAD OPERATIVA

⚠ ¡El incumplimiento de las instrucciones de este manual puede provocar lesiones graves o incluso la muerte! ¡La máquina debe ser operada únicamente por personal capacitado y calificado! Esta máquina es para uso solo industrial. Siempre se deben utilizar las siguientes pautas de seguridad al operar esta cortadora de piso.

SEGURIDAD GENERAL

- NO modifique la máquina sin el consentimiento previo del fabricante. No asumimos responsabilidad por ningún accidente debido a la modificación del equipo.
- NUNCA opere la máquina para un propósito para el cual no fue diseñada.
- NUNCA permita que nadie opere la máquina sin la capacitación adecuada. Las personas que operen la máquina deben estar familiarizadas con los riesgos y peligros asociado a ello.
- SIEMPRE opere la máquina con todos los dispositivos de seguridad y protecciones en su lugar de trabajo.
- NO use ropa holgada que pueda quedar atrapada en la máquina.
- NO opere la máquina en espacios mal ventilados. Hay riesgo envenenamiento por monóxido de carbono.

ESPECIFICACIONES SUJETAS A CAMBIOS SIN PREVIO AVISO

- SIEMPRE use protección para los ojos, protección para los oídos y botas con punta de acero durante el trabajo.
- NO use la máquina si experimenta molestias, calambres o dolor y si está bajo la influencia de las drogas o el alcohol.
- NO utilice la máquina cerca de materiales inflamables o en atmósferas explosivas.
- El tubo de escape puede calentarse mucho durante el funcionamiento. Las chispas pueden ser emitidas desde el mismo y pueden encender material inflamable.
- SIEMPRE verifique que todos los controles funcionen correctamente inmediatamente después del encendido.
- NO opere la máquina a menos que todos los controles funcionen correctamente.
- NUNCA opere la máquina con la tapa de combustible suelta o faltante.
- NUNCA toque el motor, el sistema de escape, el silenciador y el cilindro. Están extremadamente calientes durante el funcionamiento.
- NO toque la correa trapezoidal, ni las piezas giratorias durante el funcionamiento.
- Bloquee la máquina cuando abandone u opere sobre pendientes.

SEGURIDAD DEL DISCO DE CORTE DE DIAMANTE

- Utilice SIEMPRE el disco de diamante apropiado para el corte.
- SIEMPRE revise el disco de diamante antes de usarlo. La disco de corte no debe presentar grietas, abolladuras o fallas en el centro de acero y/o el borde. El agujero central debe estar intacto y recto.
- Examine las bridas de las palas en busca de daños, desgaste excesivo y limpieza antes del montaje del disco. El disco de corte debe encajar perfectamente en el eje y contra la disco de corte interior/exterior.
- Asegúrese de que el disco de corte esté marcada con una velocidad de operación mayor que la velocidad del eje del disco de corte de la sierra
- Solo corte el material especificado por el disco de diamante. Lea las especificaciones del disco de diamante para asegurarse de que la herramienta adecuada se ha adaptado al material siendo cortado.
- Mantenga SIEMPRE los protectores de los disco de corte en su lugar. La exposición del disco de diamante no debe superar los 180 grados.
- Asegúrese de que el disco de diamante no entre en contacto con el suelo o la superficie durante el transporte. NO deje caer el disco de diamante sobre el suelo o la superficie de trabajo.
- El regulador del motor está diseñado para permitir la máxima velocidad del motor en condiciones sin carga. Las velocidades que excedan este límite pueden hacer que el disco de diamante exceda la velocidad máxima segura permitida Asegúrese de que la cuchilla esté montada en la dirección de operación correcta.

SEGURIDAD EN EL TRANSPORTE

- Utilice la argolla de elevación y el equipo de elevación adecuado para garantizar el movimiento seguro de la sierra.
- NO utilice las barras del manillar y/o el puntero delantero como puntos de elevación.
- NUNCA remolque la sierra detrás de un vehículo.
- Asegúrese de que ambas barras indicadoras estén colocadas correctamente para minimizar su exposición durante el transporte.
- Protección contra actitudes extremas de la sierra en relación con el nivel. Los motores inclinados en ángulos extremos pueden hacer que el aceite caiga en la culata del cilindro, lo que dificulta el arranque del motor.
- NUNCA transporte la máquina con la cuchilla montada.

EMERGENCIAS

Conozca SIEMPRE la ubicación del extintor de incendios y botiquín de primeros auxilios más cercanos. Conozca la ubicación del teléfono más cercano. Conozca también los números de teléfono de la ambulancia más cercana, médico y departamento de bomberos. Esta información será invaluable en caso de una emergencia.
- NUNCA lubrique los componentes ni intente reparar una máquina en funcionamiento.
- SIEMPRE permita que la máquina se enfríe durante un tiempo adecuado antes de realizar el mantenimiento.
- Mantener la maquinaria en condiciones de funcionamiento.
- Repare los daños a la máquina de inmediato, y siempre reemplace las piezas rotas.
- Deseche los desechos peligrosos de manera adecuada. Ejemplos de residuos potencialmente peligrosos son: aceite de motor usado, combustible y filtros de combustible.
- NO utilice alimentos ni recipientes de plástico para desechar desechos peligrosos.

SEGURIDAD DEL OPERADOR MIENTRAS USA MOTORES DE COMBUSTIÓN INTERNA

- NO fume cuando reabastezca el motor u opere la máquina.
- NO reabastezca de combustible un motor caliente o en marcha.
- Manténgase SIEMPRE alejado de todos los objetos calientes o que generen chispas cuando reposte el motor.

- SIEMPRE llene el tanque de combustible hasta que la máquina se haya enfriado y en un lugar bien ventilado.
- NO derrame combustible al repostar el motor.
- SIEMPRE tenga cuidado de usar el tipo correcto de combustible.
- SIEMPRE inspeccione regularmente las fugas de combustible.
- NUNCA realice ningún trabajo en la máquina mientras está funcionando. Antes de trabajar en él, pare el motor y desconecte el cable de la bujía para evitar un arranque accidental.
- Evite la respiración prolongada de los gases de escape.
- SIEMPRE transporte y manipule combustible solo cuando esté contenido en contenedores de seguridad aprobados.
- Evite tocar o apoyarse en los tubos de escape calientes.
- Permita que el motor se enfríe antes de realizar cualquier reparación o servicio.
- SIEMPRE mantenga el área alrededor del silenciador libre de desechos como hojas, papel, cajas, etc. Un silenciador caliente podría encender los escombros y provocar un incendio.

ETIQUETAS DE SEGURIDAD Y FUNCIONAMIENTO

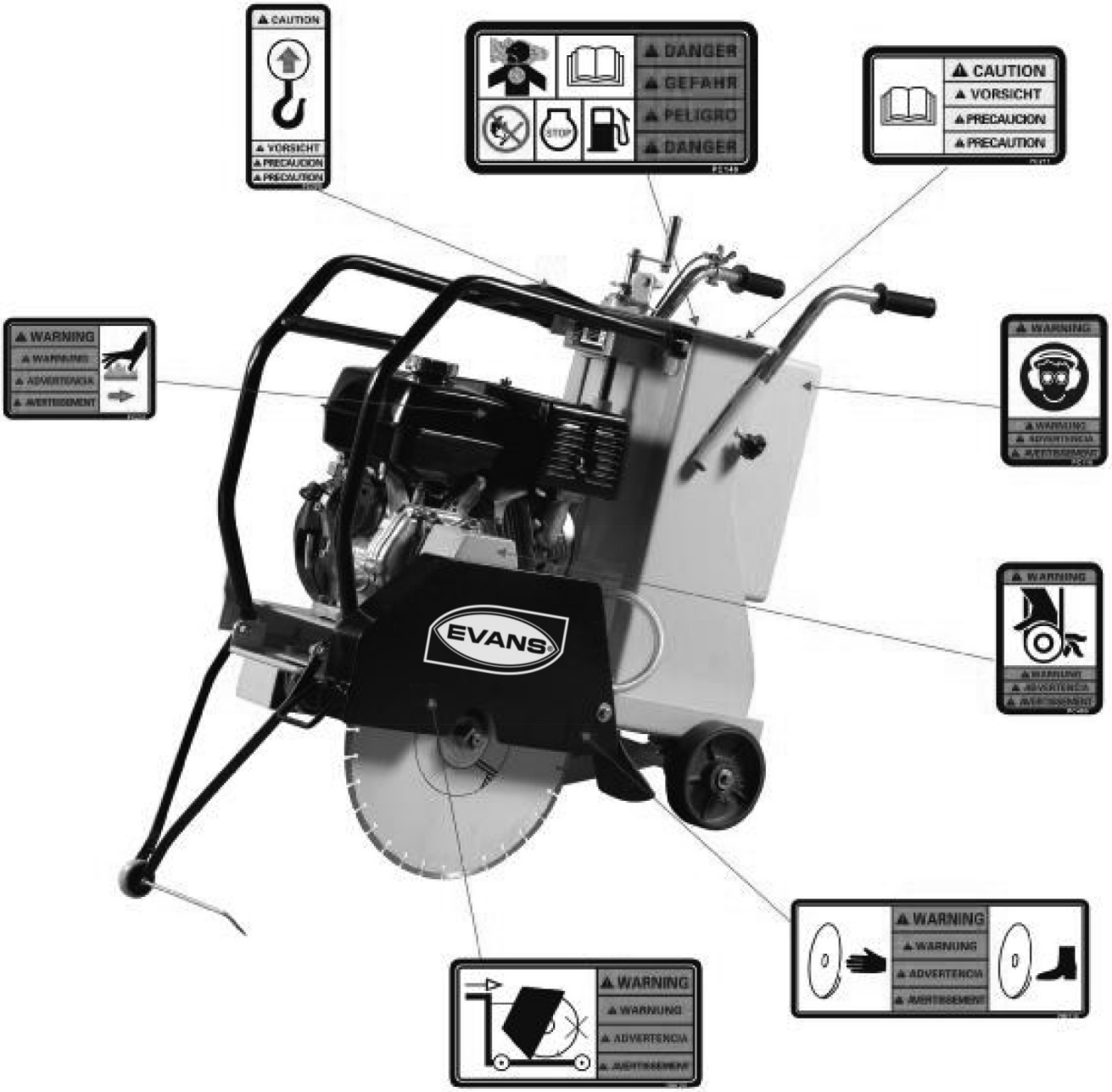

¡PELIGRO!
Los motores emiten monóxido de carbono; opere solo en un área bien ventilada. Lea el Manual de operación para obtener información sobre la máquina. No produzca o utilice chispas, llamas u objetos ardientes cerca de la máquina. Apague el motor antes de repostar. Utilice únicamente gasolina sin plomo filtrada y limpia.

¡PRECAUCIÓN!
Punto de elevación.

¡ADVERTENCIA!
¡Superficie caliente!

¡ADVERTENCIA!

¡ADVERTENCIA!
Tenga cuidado con sus manos y pies al cortar.

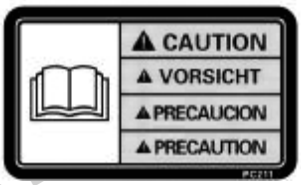

¡ADVERTENCIA!
Lea y comprenda el Manual de operación suministrado antes de operar la máquina. Si no lo hace, aumenta el riesgo de lesiones para usted o para los demás.

¡ADVERTENCIA!
Siempre use protección para los oídos y los ojos al operar la máquina.

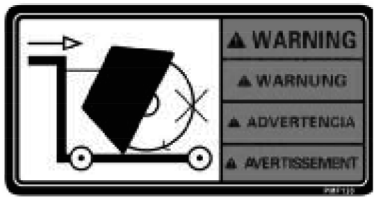

¡ADVERTENCIA!

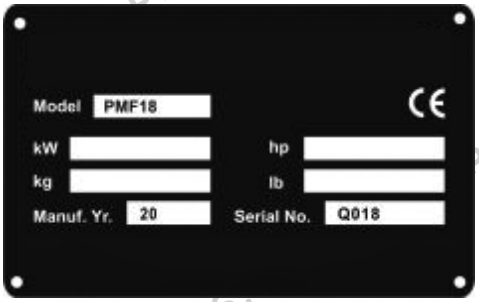

Se adjunta una placa de identificación con el número de modelo y el número de serie a cada unidad. Por favor registre la información que se encuentra en esta placa para que esté disponible si la placa de identificación se pierde o se daña. Al solicitar información de servicio, se debe especificar el número de serie de la unidad.

PROPIEDAD EVANS.COM.MX

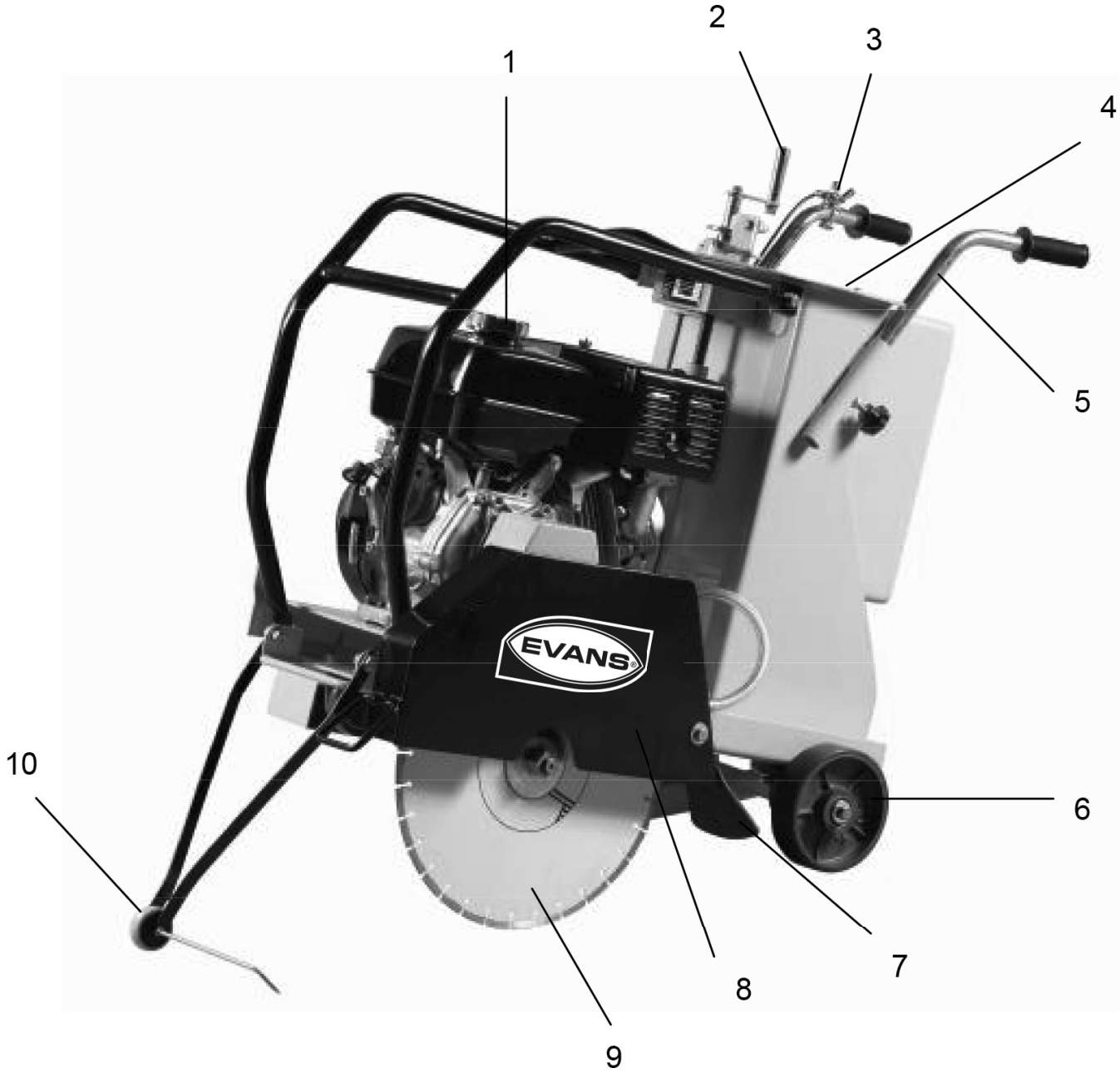

No	Descripción	No	Descripción
1	Tanque combustible	6	Ruedas del carro
2	Manija para ajuste alto del disco de corte	7	Protector contra salpicaduras
3	Control del acelerado	8	Protector del disco de corte
4	Llenado del tanque de agua	9	Disco de corte de diamante

PRINCIPIO DE OPERACIÓN

Las siguientes instrucciones se compilaron para brindarle información sobre cómo obtener un uso prolongado y sin problemas de la máquina.

El mantenimiento periódico de la máquina es esencial.

Lea atentamente el manual y familiarícese a fondo con la máquina y todas sus funciones. Si no lo hace, puede lesionarse a usted mismo o a un transeúnte.

COMPROBACIONES DE ENTREGA

Inmediatamente después de recibir su nueva máquina y antes de ponerla en servicio:

- Lea completamente el manual de operación podría ahorrar una gran cantidad de gastos.

- Lea el manual del motor suministrado.

- Compruebe el estado general de la máquina: ¿se ha dañado durante la entrega?

- Comprobar el nivel de aceite del motor.

- Comprobar el nivel de combustible.

Los lubricantes recomendados se detallan en la sección Cuidado y mantenimiento.

INSTALACIÓN DEL DISCO DE CORTE

- Asegúrese de que la bujía esté desconectada o la sierra esté desenchufada.
- Retire la tuerca del eje del disco de corte y saque la brida exterior del eje del disco de corte.
- Limpie las partículas extrañas en las superficies de sujeción de las bridas y en el montaje superficie del disco de corte.
- Coloque el disco de corte en el eje del disco de corte, alineando el pasador impulsor desplazado en el disco de corte con el pasador impulsor en el collar de montaje (si el sistema de pasador está disponible en la máquina).
- Si su disco de corte tiene una flecha de rotación direccional, posicione la flecha para corte hacia abajo (cola de diamante hacia atrás para corte hacia abajo).
- Vuelva a colocar la brida exterior del eje del disco de corte en el eje del disco de corte. El pasador de impulsión en el collarín interior debe sobresalir a través del orificio de impulsión en el disco de corte y dentro del collarín exterior (si el sistema de pasador está disponible en la máquina).
- Apriete firmemente la tuerca del eje del disco de corte contra la arandela de estrella y la brida exterior con la llave suministrada.
- Vuelva a conectar la bujía o (con el interruptor en “apagado”) el enchufe en el cable de alimentación eléctrica.
- La sierra puede cortar en la mano derecha e izquierda, reemplace el disco de corte según sea necesario.

ANTES DE COMENZAR

Antes de poner en marcha la máquina, verifique los siguientes elementos:

- Todos los mangos están libres de grasa, aceite y suciedad
- Todas las palancas de control están en la posición neutral.
- Todas las uniones atornilladas están apretadas.
- Nivel de combustible.
- Nivel del depósito de agua.
- Nivel de aceite en el motor.
- Indicador de mantenimiento del filtro de aire.
- Verifique que los ejes y las bridas estén limpios y sin daños.
- Si opera en corte húmedo, verifique que los chorros de agua tengan un flujo adecuado.
- Alinee el puntero con el disco de corte.

AVISO: Las garantías quedan ANULADAS si la máquina funciona sin aceite.

ENCENDIDO

Antes de poner en marcha la máquina debe conocer la ubicación y función de todos los controles.

Arranque - Motor de gasolina:

1. Abra el grifo de combustible moviendo la palanca de encendido/apagado de combustible completamente hacia la derecha.

2. Si arranca el motor en frío, active el estrangulador moviendo la palanca del estrangulador completamente a la izquierda. Si reinicia un motor caliente, por lo general no se requiere el estrangulador. Sin embargo, si el motor se ha enfriado hasta cierto punto, es posible que se requiera una estrangulación parcial.

3. Gire el interruptor de ENCENDIDO/APAGADO del motor en el sentido de las agujas del reloj a la posición “1”.

4. Coloque el acelerador en la posición de ralentí moviendo la palanca del acelerador completamente hacia la derecha. No arranque el motor a toda velocidad, ya que el compactador vibrará tan pronto como arranque el motor.

5. Sujetando firmemente la manija de control con una mano, agarre la manija del arrancador de retroceso con la otra. Tire del arrancador de retroceso hasta que sienta resistencia en el motor, luego deje que el arrancador regrese.

6. Con cuidado de no sacar completamente la tapa del arrancador, tire con fuerza de la empuñadura del arrancador.

7. Repita hasta que el motor se encienda.

8. Una vez que el motor se encienda gradualmente, coloque la palanca del estrangulador en la posición APAGADO moviendo a la derecha.

9. Si el motor no enciende después de varios intentos, siga la guía de solución de problemas en página 9.

10. Para detener el motor, coloque el acelerador en ralentí y gire el interruptor de ENCENDIDO/ APAGADO del motor en sentido contrario a las agujas del reloj hasta la posición “0”.

11. Apague el combustible

APAGADO

1. Antes de parar, al ralentí durante unos minutos.
2. Palanca y/o llave en posición de parada.
3. Cierre la válvula de combustible.

EMPEZAR A CORTAR

1. Arranque el motor y deje que se caliente. Todo el corte se realiza a toda velocidad.

2. Alinee el disco de corte y la sierra con el corte. Si se corta en húmedo, abra la válvula de agua y encienda el interruptor de seguridad de agua

3. Pise el lado izquierdo del PEDAL hasta escuchar un “clic”, luego encienda la MANIJA DE LA RUEDA en la parte superior de la máquina para retirar el equipo hacia adelante y hacia atrás, pise el lado derecho del PEDAL para cambiar al sistema de conducción “empujar”.

4. Baje el disco de corte hacia el corte lentamente.

5. Corte tan rápido como lo permita la cuchilla. Si eldisco de corte se sale del corte, reduzca la velocidad de avance o profundidad del corte.

6. Use solo la presión lateral suficiente en los mangos de la sierra para seguir la línea de corte.

CORTAR

Baje el disco de corte en el concreto a la profundidad requerida girando la manivela de inclinación en sentido antihorario. Mueva la sierra lentamente hacia adelante. Presión de avance lento si la sierra comienza a atascarse.

Nota: Para cortes más profundos (4 pulgadas/102 mm o más), se deben realizar varios cortes en incrementos de 1-1/2 pulgada (38 mm) a 2 pulgadas (51 mm) hasta alcanzar la profundidad deseada.

Empuje la sierra de manera constante hacia adelante usando el indicador delantero como guía. Ejerza suficiente presión hacia adelante para que el motor comience a funcionar, pero no disminuya la velocidad. Si la sierra comienza a atascarse, retrase el movimiento hacia adelante hasta que se restablezcan las RPM completas en el disco de corte. Si la sierra se atasca, levante el disco de corte para sacarla del corte antes de reiniciar. Evite la presión lateral excesiva o la torsión del disco de corte en el corte.

CORREAS Y POLEAS

Nunca ajuste las correas trapezoidales y las poleas con el motor en marcha.

1. La mejor tensión para una transmisión por correa en V es la tensión más baja en la que las correas no se deslizarán bajo carga completa.

2. Reduzca la tensión hasta que las correas queden ajustadas en las ranuras. Haga funcionar la unidad durante unos cinco minutos para “asentar” los cinturones. El impone la carga máxima. Si las correas se deslizan, apriételas hasta que ya no se deslicen en la carga máxima. La mayoría de los cinturones nuevos necesitarán tensión adicional después de asentarse.

3. Recuerde, demasiada tensión acorta la vida útil de la correa y del cojinete.

CORREAS Y POLEAS

Nunca ajuste las correas trapezoidales y las poleas con el motor en marcha.

1. La mejor tensión para una transmisión por correa en V es la tensión más baja en la que las correas no se deslizarán bajo carga completa.

2. Reduzca la tensión hasta que las correas queden ajustadas en las ranuras. Haga funcionar la unidad durante unos cinco (5) minutos para “asentar” los cinturones. El impone la carga máxima. Si las correas se deslizan, apriételas hasta que ya no se

deslicen en la carga máxima. La mayoría de los cinturones nuevos necesitarán tensión adicional después de asentarse

3. Recuerde, demasiada tensión acorta la vida útil de la correa y del cojinete.

4. Compruebe la tensión de la correa con frecuencia durante el primer día de funcionamiento. Comprobar la tensión de la correa periódicamente a partir de entonces y hacer los ajustes necesarios.

5. Las dos causas más comunes de desalineación de poleas son:

   a) El eje de transmisión del motor y el eje de la cuchilla no están paralelos.

   b) Las poleas no están ubicadas correctamente en los ejes.

6. Para comprobar la alineación, utilice una regla de acero. Ver Figura 1.

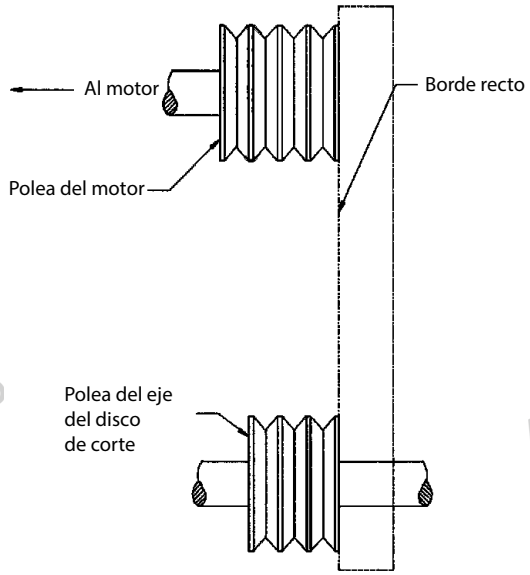

Figura 1

7. Alinee el borde recto a lo largo de la cara exterior de ambas poleas que se muestran en el dibujo. Todas las poleas tienen 2 tornillos de fijación en la parte inferior de sus ranuras. Los tornillos de fijación requieren un título de bloqueo de bloqueo de rosca.

8. La desalineación aparecerá como un espacio entre la cara de la polea y el borde recto. Cerciorarse de que haya holgura entre la polea del eje y la base de la sierra en ambos lados.

CORTE EN SECO

- Nunca opere una sierra sin las protecciones de seguridad en su lugar.

- No exceda la velocidad máxima de operación establecida para el diámetro del disco de corte.

- No fuerce el disco de corte contra el material: permita que el disco de corte corte a su propia velocidad.

- No haga cortes largos y continuos. Nunca corte en seco durante más de 30 segundos a la vez. Deje que el disco de corte se enfríe.

- No corte ni esmerile con el lado del disco de corte ni corte una curva o un radio. No corte en seco con cuchillas recomendadas para corte húmedo.

- No opere la sierra con un diámetro de disco de corte mayor que la capacidad de la máquina.

CORTE EN SECO

El freno de estacionamiento se utiliza para garantizar que la máquina no ruede cuando no esté en uso. Estacione SIEMPRE la máquina en el terreno más nivelado.

1. Utilice el freno de mano.

2. Apague el motor y extraiga la llave de contacto.

LEVANTAMIENTO

1. NUNCA remolque la máquina.

2. Utilice SOLAMENTE cuerdas o cadenas de acero para levantar.

3. Asegúrese de que las cuerdas o cadenas tengan suficiente capacidad de elevación para sostener la máquina (ver la información en la placa de la máquina para el peso).

4. Levante la máquina SOLAMENTE por el gancho del bastidor.

5. NO se pare ni camine debajo de una máquina levantada.

Programa de mantenimiento periódico
La siguiente tabla enumera el mantenimiento básico de la máquina y el motor. Consulte Operación del motor.

1. Compruebe la máquina y los dispositivos de seguridad para detectar signos de daños y desgaste. cambiar si es necesario.

2. Verifique que el interruptor principal funcione correctamente. Cambie si es necesario.

	Diariamente	Cada 20 horas	Cada 50 horas	Cada 100 horas	Cada 300 horas
Compruebe el nivel de combustible	X				
Compruebe el nivel de aceite del motor	X				
Inspeccione el filtro de aire. Reemplace según sea necesario	X				
Compruebe si el disco de corte de corte está dañada y apretada.	X				
Verifique la flecha de dirección de rotación del disco de corte de corte	X				
Reemplace el aceite del motor		X			
Limpie el filtro de aire, cambie si es necesario			X		
Comprobar la tensión y el desgaste de la correa			X		
Limpie el filtro de combustible				X	
Cambia el aceite del motor				X	
Limpiar bujía				X	
Compruebe la configura-ción inactiva					X
Cambiar bujía					X
Cambiar filtro de aire					X

PROPIEDAD EVANS.COM.MX

LUBRICACIÓN

La larga vida útil y el buen funcionamiento de cualquier maquinaria dependen de una lubricación frecuente y completa. Antes de usar la máquina, siempre verifique el aceite y use el aceite adecuado con el tipo y grado correctos según lo recomendado.

AVISO: NO mezcle tipos de aceite de motor y NO llene demasiado el aceite. La máquina puede dañarse si los aceites se mezclan o se llenan en exceso. Consulte los Datos técnicos para conocer la cantidad y el tipo de aceite.

BUJÍA

Revise y limpie las bujías con regularidad. Una bujía dañada y sucia puede causar problemas de arranque y bajo rendimiento del motor. Fije la separación de la bujía al espacio libre recomendado. Consulte el manual del motor. El silenciador se calienta mucho durante el funcionamiento y permanece caliente durante un tiempo después de parar el motor. Deje que el motor se enfríe antes de quitar la bujía.

AVISO: Una bujía suelta puede calentarse mucho y dañar el motor.

FILTRO DE AIRE

Mantener un motor limpio extenderá la vida útil del motor. Mantenga el filtro de aire limpio en todo momento. Limpie el filtro de aire diariamente con el solvente recomendado. Consulte el manual del motor para conocer el procedimiento de limpieza adecuado. Deje que el filtro se seque antes de volver a instalarlo.

TRANSPORTE

1. Antes de transportar la máquina, SIEMPRE apague el motor y saque la llave de la máquina.
2. Asegúrese de que el dispositivo de elevación tenga suficiente capacidad para sostener la máquina (consulte la placa de identificación en la máquina para el peso).
3. Utilice un punto de elevación para levantar la máquina.

SOLUCIÓN DE PROBLEMAS

SÍNTOMA	POSIBLES CAUSAS	SOLUCIÓN
Desgaste desigual del segmento	(Corte húmedo) Agua insuficiente (Generalmente en un lado del disco de corte) Los defectos del equipo también pueden causar que los segmentos se desgasten de manera desigual. El cabezal de la sierra está desalineado.	Sistema de agua de descarga. Verifique el flujo a ambos lados del disco de corte. Reemplace los cojinetes defectuosos, el eje del árbol desgastado o la desalineación con el husillo. Verifique la alineación de la escuadra, tanto vertical como horizontalmente, del disco de corte de la sierra.
Grietas de segmento	El disco de corte es demasiado duro para el material que se está cortando.	Utilice un disco de corte con una unión/matriz más suave.
Pérdida de segmento	La cuchilla se sobrecalienta por falta de refrigerante (agua o aire). El núcleo está desgastado por socavación. Los collares/bridas defectuosos desalinearon el disco de corte. El disco de corte es demasiado duro para el material que se está cortando. El disco de corte se sale de la ronda, lo que provoca un movimiento de golpeteo. Tensión incorrecta del disco de corte.	(Corte húmedo) Revise las líneas de agua.Asegúrese de que el flujo sea adecuado en ambos lados del disco de corte y que haya sin bloqueos Use suficiente agua para enjuagar el corte. (Corte en seco) Deje que el disco de corte se corte periódicamente para que luzca fresca. Limpie los collares/bridas o reemplácelos si están por debajo de lo recomendado. diámetro. Utilice la especificación del disco de corte adecuada para el material que se está cortando. Reemplace los cojinetes desgastados; Realinee el eje del disco de corte o reemplace el eje de montaje del disco de corte desgastado. Al hacer el pedido, los discos de corte deben coincidir con la velocidad del eje de la sierra. Verifique la velocidad del husillo para asegurarse de que la cuchilla esté funcionando a las RPM correctas. Evite torcer o girar el disco de corte en el corte."

SÍNTOMA	POSIBLES CAUSAS	SOLUCIÓN
Grietas en el núcleo	El disco de corte se agita durante el corte como resultado de la pérdida de tensión del disco de corte. La especificación del disco de corte es demasiado duro para el material que se está cortando.	Apriete la tuerca del eje de la cuchilla. Asegúrese de que el disco de corte esté funcionando a la velocidad adecuada y que el pasador de accionamiento funcione correctamente. Use una unión/matriz más suave para eliminar el estrés.
Pérdida de tensión	Sobrecalentamiento del núcleo.Sobrecalentamiento del núcleo como resultado de que el disco de corte gira sobre el eje. Sobrecalentamiento del núcleo por frotar el material que se está cortando. Presión desigual en los collares/bridas de sujeción del disco de corte. El disco de corte es demasiado duro para el material que se está cortando.	Asegúrese de que las RPM del disco de corte sean correctas. Verifique el flujo de agua, la distribución y las líneas. Apriete la tuerca del eje de la cuchilla. Asegúrese de que el pasador de accionamiento esté funcionando. Alinee correctamente la sierra para un corte a escuadra. Los collares/bridas deben ser idénticos en diámetro y la tamaño recomendado. Use una unión/matriz más suave para reducir el estrés.
El disco de corte se tambalea	El disco de corte está en una sierra dañada o desgastada. Cuello desgastado. La cuchilla funciona a una velocidad incorrecta. Los diámetros del collar/brida no son idénticos. El disco de corte está doblado como resultado de una caída o torsión.	Compruebe si hay rodamientos defectuosos, eje doblado o eje de montaje desgastado. Revise el collar/brida para asegurarse de que estén limpios, planos y del diámetro correcto. Ajuste el motor a las RPM adecuadas. Use collares/bridas de disco de corte del tamaño adecuado. NO use una cuchilla doblada. Comuníquese con el fabricante de la cuchilla.
La cuchilla no corta	La cuchilla es demasiado dura para el material que se está cortando. El disco de corte se ha vuelto desafilada. El disco de corte no corta el material fue especificado para.	Seleccione el disco de corte adecuado para el material a cortar. Afile cortando en un material abrasivo más suave para exponer los diamantes. Si se afila continuamente, el disco de corte es demasiado duro para el material que se está cortando. Rodaje en el material a cortar. Si no se arregla solo, afílelo como lo haría con una cuchilla sin filo.
Socavando el núcleo	Desgaste abrasivo del núcleo más rápido que los segmentos.	Utilice agua para eliminar los finos generados durante el corte. Utilice núcleos retardadores de desgaste.
Agujero del cenador fuera de redondo	Los collares/bridas no están bien apretados, lo que permite que el disco de corte gire o vibre en el eje. Los collares/bridas están desgastados o sucios. La cuchilla no está montada correctamente.	Asegúrese de que la cuchilla esté montado en el diámetro de eje adecuado. Apriete la tuerca del eje con una llave para asegurarse de que la cuchilla esté segura.Limpie los collares/bridas, asegúrese de que no estén desgastados.Apriete la tuerca del árbol. Asegúrese de que el orificio del pasador se deslice sobre el pasador impulsor
Cuchilla desgastada fuera de ronda	Los cojinetes del eje están desgastados. Las sobretensiones ocurren porque el motor está no está bien afinado. El orificio del eje del disco de corte está dañado debido a un montaje incorrecto del disco de corte. El enlace/matriz es demasiado duro para el material. El disco de corte se desliza, desgastando una mitad del disco de corte más que la otra.	Instale nuevos cojinetes del eje del disco de corte o eje del disco de corte, según se requiera. Ajuste el motor de acuerdo con el manual del fabricante. NO lo use si el núcleo está desgastado o el orificio del árbol está dañado. Comuníquese con el fabricante del disco de corte. Reemplace el eje desgastado o el buje del eje de montaje. Asegúrese de que el pasador de accionamiento esté funcionando. Apriete la tuerca del husillo.

PROPIEDAD EVANS.COM.MX

DIMENSIONES

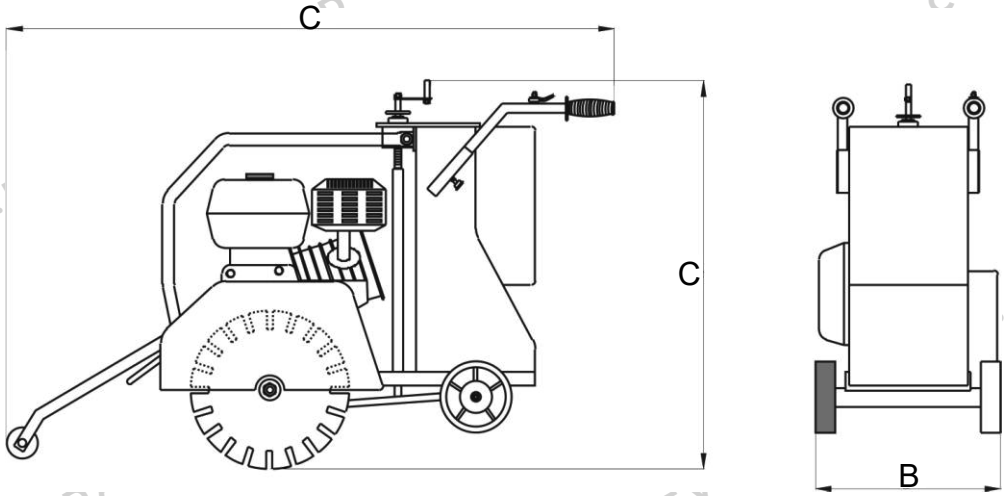

Ref.	Dimensiones (MM)
A	1460
B	585
C	950

DISCOS DE CORTE

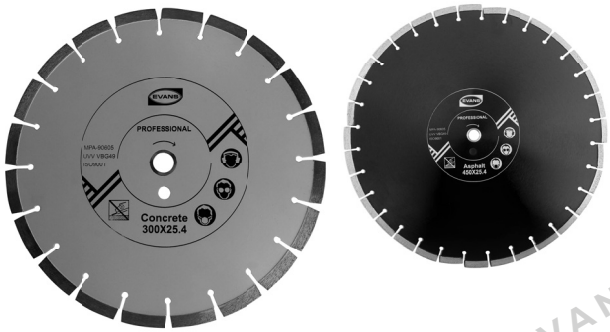

DISCO DE CORTE DIAMANTE (NO INCLUIDO)

CÓDIGO	DIÁMETRO DE CORTE	MATERIAL A CORTAR
DC-PMF12	12”	Concreto
DC-PMF12A		Asfalto
DC-PMF14	14”	Concreto
DC-PMF14A		Asfalto
DC-PMF16	16”	Concreto
DC-PMF16A		Asfalto
DC-PMF18	18”	Concreto
DC-PMF18A		Asfalto

NOTAS Y MANTENIMIENTO

PROPIEDAD EVANS.COM.MX

Innovación en Soluciones
para **Agua, Aire y Energía**

PROPIEDAD EVANS.COM.MX

Fabricado y/o distribuido por: Consorcio Valsi, S.A. de C.V.
Camino a Cóndor No.401, El Castillo, C.P. 45680, Tel. (52) 333•208•7400, RFC: CVA991008945
El Salto, Jalisco, México.

Sucursales en México

CDMX
Tel. 555•566•4314 | 555•705•6779
555•705•1846

GUADALAJARA, JAL.
Tel. 333•668•2500 | 333•668•2551
ventas@evans.com.mx

EXPORTACIONES
333•668•2560 | 333•668•2557
exportaciones@evans.com.mx

SERVICIO
Tel. 333•668•2500 | 333•668•2572
servicio@evans.com.mx

REFACCIONES
Tel. 333•668•2575
syr@evans.com.mx

MONTERREY, N.L.
Tel. 818•351•6912 | 818•351•8478
818•331•9078 | 818•331•5687

CULIACÁN, SIN.
Tel. 667•146•9329, 30, 31, 32

PUEBLA, PUE.
Tel. 222•240•1798 | 222•240•1962
222•237•8975

MÉRIDA, YUC.
Tel. 999•212•0955 | 999•212•0956

TORREÓN, COAH.
Tel. 871•793•8774 | 871•204•2162

QUERÉTARO, QRO.
Tel. 442•217•0601

Sucursales en Colombia

CENTRO DE LOGÍSTICA Y DISTRIBUCIÓN
Vía Cali-Yumbo Km. 6 Bodega Vitrina 1 Tipo D
Tel. (57) 602•693•3474

BOGOTÁ PALOQUEMAO
tiendabogota@evans.com.co
Tel. (57) 601•370•7574 | 601•370•7566

SERVICIO Y REFACCIONES
Tel.(57) 601•370•7574 ext.5011
asesortecnico@evans.com.co

BOGOTÁ NORTE
tiendabogotanorte@evans.com.co
Tel. (57) 601•637•7693 | 601•637•7694

MEDELLÍN
tiendamedellin@evans.com.co
Tel. (57) 604•232•0423

CALI
tiendacali@evans.com.co
Tel. (57) 602•888•1082 | 602•888•1091

BARRANQUILLA
tiendabarranquilla@evans.com.co
Tel. (57) 605•370•4880 | 605•379•6868

BUCARAMANGA
tiendabucaramanga@evans.com.co
Tel. (57) 607•697•9691

VENTAS EN LÍNEA

MÉXICO
800 00 **EVANS**
3 8 2 6 7
info@evans.com.mx
evans.com.mx

COLOMBIA
01 8000 11 8094
PBX: (1)•322•5032
ventas@evans.com.co
evans.com.co

LOCALIZA TU TIENDA
tiendaevans.com
33•2101•5555