MOCHILA ASPERSORA

ARL20G26

MANUAL DE PROPIETARIO

ANTES DE USAR SU EQUIPO LEA SU MANUAL DE PROPIETARIO

70080668
ver.0720

IMPORTANTE

Le agradecemos su preferencia y esperamos seguir teniendo el gusto de servirles en el futuro. Este Manual contiene información importante para la instalación, operación y mantenimiento de su equipo. Es muy importante que se tome el tiempo para leerlo detenidamente antes de iniciar con su instalación y operación. Le recomendamos guardarlos en un lugar seguro para referencias posteriores.

Atentamente

Evans®

PRECAUCIONES PREVIAS

El motor de 2 tiempos a gasolina debe utilizar el combustible con mezcla de volumen de 40:1. Al inicio tenga el motor en marcha al ralentí de 3 a 5 minutos antes de comenzar a trabajar con la máquina.

No detenga el motor a altas velocidades.

No ponga la máquina en marcha sin tener agua en el depósito de los productos químicos de pulverización.

Utilice ropa adecuada para trabajar con máquinas a motor y con productos químicos, tales como guantes, máscara, protectores contra el ruido, etc.

Evite tocar las partes del motor o metálicas mientras éste esté caliente.

Finalizado el trabajo lávese bien las manos y la cara, así como lave la ropa utilizada.

Si va a almacenar por un largo periodo de tiempo, limpie bien el motor de manera que no quede combustible ni en el depósito, conducciones ni en el cilindro.

Al agregar combustible en el motor se debe evitar fuentes de fuego.

Para evitar una descarga eléctrica, no toque la tapa de la bujía y el cable conductor durante la rotación del motor.

La superficie del escape y el cilindro del motor son muy calientes, por lo que ni las manos ni el cuerpo se debe acercar a ellos, especialmente aleje a los niños del motor.

INSTRUCCIONES DE OPERACIÓN

Parte	Especificación
Dimensiones L x A x H	42.0 x 37.5 x 61.5 cm
Peso Neto	7.5 kg
Capacidad del Tanque	20 L
Volumen de Absorción de Agua	5.5 L
Presión de Trabajo	0 ~2.5 MPa
Combustible	Mezcla 40:1
Arranque	Manual con piola retráctil

ESTRUCTURA Y APLICACIONES

La máquina consta de cinco partes:

• Motor. Está conectado con el émbolo de la bomba a través del dispositivo de desaceleración y conectado con el marco a través de soporte inferior.

• Embolo de la bomba. Es el corazón de la máquina y el manejo de cada parámetro influirá directamente en las propiedades de la máquina entera. El embolo está conectado con el motor y con el marco.

• Marco. Es el soporte principal de las partes de la máquina.

• Depósito de productos químicos.

• Partes de pulverización, que consiste principalmente en el marco de goma, mango, válvula, boquilla de pulverización y varilla.

Es principalmente utilizado en la prevención y cura de enfermedades y plagas de plantas tales como algodón, arroz, trigo, árboles frutales, té, plátanos, etc. también se puede utilizar para la escarda química, prevención de epidemias, la protección de saneamiento en ciudades, la protección vegetal etc.

Antes de poner en marcha la máquina ensamblar las partes del sistema de pulverización, correctamente como se muestra en la **(Figura 1):**

1.- Barra de pulverización o lanza.
2.- Arandela
3.- Tubo recto de pulverización
4.- Válvula
5.- Mango
6.- Tubo de plástico

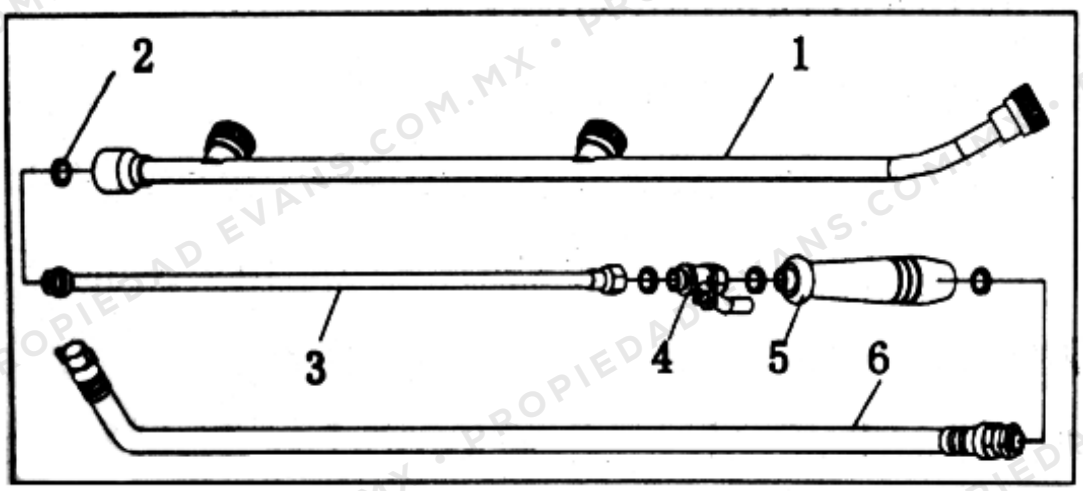

Figura 1

PUESTA EN MARCHA

Llene el depósito de combustible con el tipo de mezcla apropiado para motores de un cilindro y dos tiempos. Utiliza mezcla de gasolina aceite de para motor a 2 tiempos en proporción 40:1 Coloque el botón de (Encendido/Apagado) en posición RUN **(Figura 2)**

Pulse el bulbo cebador de inyección para arranque en frio de forma continua hasta que el combustible está lleno, el combustible se verá llegar al tubo transparente. **(Figura 2)**

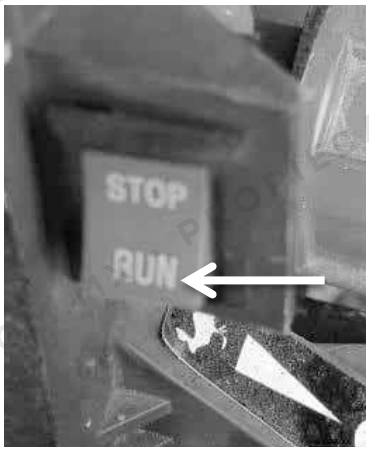

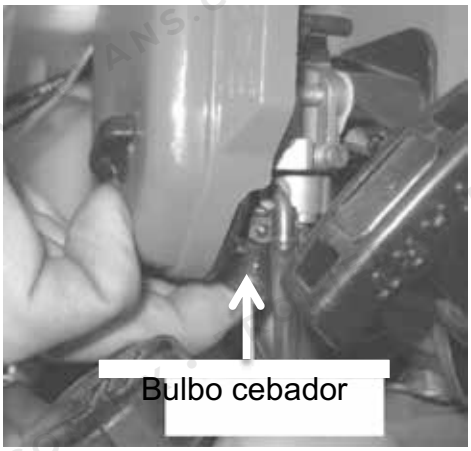

Figura 2

ESPECIFICACIONES SUJETAS A CAMBIO SIN PREVIO AVISO

Poner la palanca del acelerador del carburador en la posición inicial palanca alrededor de un tercio de la escala **(Figura 3)**

Figura 3

Regular ahogador **(Figura 4)** a la posición de cerrado en arranque en frio y la primera vez a la posición completamente abierta cuando el motor está caliente.

Figura 4

Tirar ligeramente del retráctil de 3 a 5 veces para hacer que el combustible llegue al cilindro. Posteriormente tire rápidamente del arrancador del motor. Después de ponerse el motor en marcha poner la palanca del ahogador lentamente a la posición totalmente abierta. A continuación regular el combustible llevando la palanca de aceleración a una posición adecuada para bajas velocidades, durante 3-5 minutos; entonces puede empezar la operación de fumigación. La máquina no debe trabajar en la posición totalmente abierta en las primeras cuatro horas de trabajo. Las revoluciones deben estar controladas entre las 5.000 / 6.000 r.p.m.

PULVERIZADO

Antes de cargar el producto químico para el tratamiento, es recomendable hacerlo inicialmente con agua para comprobar que no existen fugas. Comprobar que pasa por el filtro. Después de terminar de agregar líquido, atornillar la tapa del depósito químico con el fin de evitar fugas, cuando agregue el producto químico, la máquina no necesita ser parada, es suficiente con que se encuentre a baja velocidad.

Regular la presión. Cuando el motor se encuentre a 5.000/6.000 r.p.m. regular la presión del agua que sale del émbolo de la bomba. La máquina viene regulada de fábrica. Si necesita regulación vea la **(Figura 5).**

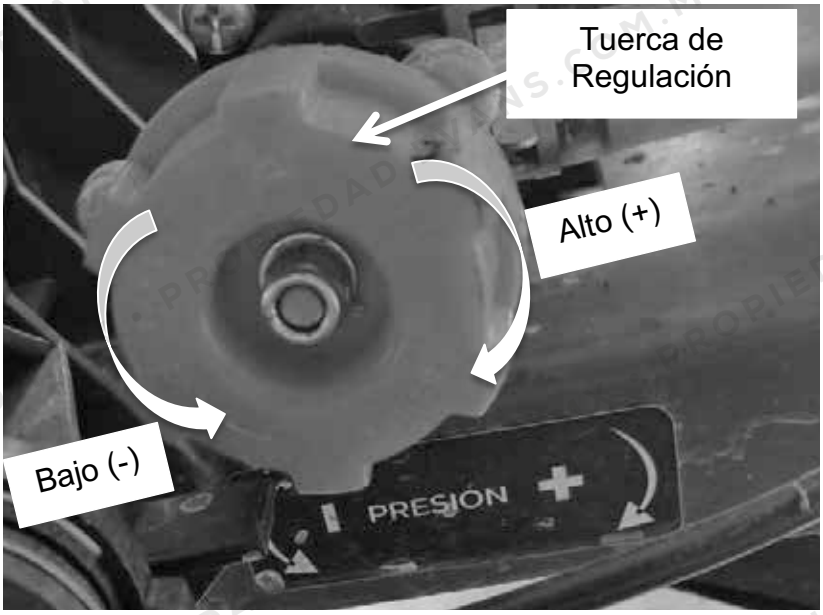

Figura 5

SOLUCION DE PROBLEMAS

Regular la velocidad de la máquina con el mando para dejarla en alrededor de 6,500 r.p.m. y girar el mango de la válvula de pulverización, a continuación, comenzar a rociar.

Girar el tubo de pulverización con la mano después de activar la palanca de la válvula con el fin de evitar un daño químico, está estrictamente prohibido rociar sólo en un solo lugar.

Trabajar a favor del viento, el tubo de pulverización debe formar un ángulo de unos 15º grados con el nivel del suelo.

Durante la pulverización es recomendable que el tubo de pulverización debe ser oscilado continuamente entre el lado izquierdo y el derecho para aumentar el alcance de pulverización. Medidas avanzadas deben cooperar con la velocidad de viento.

Paro, después de bajar la velocidad y detener el motor. Finalmente puede lavar las partes de la máquina, después de 3 a 5 minutos de detener el funcionamiento del motor.

PRECAUCIONES DE SEGURIDAD

Ropa de protección:

1- Gorra protectora
2- Lentes de seguridad
3- Protector para los oídos
4- Máscara de gas
5- Utilizar una bata protección contra venenos
6- Use guantes de manga larga
7- Botas de protección

SOLUCIÓN DE PROBLEMAS

PROBLEMAS EN EL MOTOR		
PROBLEMA	CAUSA	SOLUCION
Fallo de puesta en marcha	No impulsa el combustible la bomba de inyección	Impulsar continuamente
	Presencia de agua en el combustible	Sustituir todo el combustible del depósito
	Deterioro o depósito de carbono en la bujía	Sustituir la bujía
	Mal contacto entre la bujía y el cable conductor	Verificar
Se pone en marcha pero no alcanza velocidad	La palomilla no está en la posición totalmente abierta	Abrala totalmente
	Relación equivocada de la mezcla de combustible	Sustituir el combustible del depósito
	Agua en el combustible	Sustituir todo el combustible del depósito
Tiene velocidad pero no alcanza la suficiente eficacia	El filtro del aire está obturado o sucio	Verificar y limpiar
	La salida del cilindro y el silenciador tienen carbono	Eliminar partículas de carbono
	El pistón, la arandela, el cilindro están deteriorados	Reemplazar
Se para de pronto	Se terminó el combustible	Repostar
	El cable de la bujía se soltó	Verificar y reemplazar
	Bujía cubierta de carbón	Sustituya la bujía
	Filtro obstruido	Limpiar
	Agua en el combustible	Sustituir todo el combustible del depósito
	El orificio en la tapa del depósito está tapado o obstruido	Limpiar

PROBLEMAS EN EL PULVERIZADOR		
PROBLEMA	CAUSA	SOLUCION
No sale el líquido o producto fumigador	Entrada o salida de la válvula bloqueada	Sustituir o limpiar
	Daños en la arandela	Sustituir
	Daños en el cojinete 6004Z	Sustituir
	Daños en el pistón	Sustituir
EL volumen y la presión son defcientes	La presión no es suficiente	Regular
	Fuerza elástica del muelle regulador no es suficiente	Sustituir
	La bola de acero resistente a la corrosión deteriorada	Sustituir
	Asiento de la válvula reguladora de la presión deteriorada	Sustituir
La presión es suficiente pero no la pulverización	Pistón dañado	Sustituir
	La carrera del pistón no es suficiente	Sustituir
	Entrada o salida de la válvula bloqueada	Sustituir
	Obstruido algún elemento del pulverizador	Limpiar
No rocía suficientemente	Los orificios del pulverizador estan deteriorados	Sustituir
	Obstruido algún elemento del pulverizador	Limpiar

MATENIMIENTO Y RECOMENDACIONES DE ALMACENAMIENTO

El siguiente mantenimiento se recomienda después del trabajo diario.

- Limpie la superficie de la máquina si detecta derrames de líquidos durante la operación.
- Limpiar el depósito de líquidos con agua limpia y secarlo.
- Comprobar todas las conexiones para detectar fugas de agua o combustible.
- Si detecta una fuga, es necesario el procedimiento correctivo.
- Comprobar todos los tornillos visibles para ver si están flojos o falta alguno; si es así, porfavor, atornille firmemente o reemplace.
- Esta máquina después del mantenimiento debe ser puesto en un lugar seco y ventilado evitando que este expuesto a la luz solar.

Almacenamiento a largo plazo

- Limpie la superficie de la máquina con cuidado.
- Retire el combustible restante en el depósito y encienda el equipo para que consuma el remanente en el carburador, apague la gargantilla, tire del retráctil de 3 a 5 veces.
- Retire la bujía y vierta un poco de aceite en el cilindro, a continuación, tire del retráctil de 2 a 3 veces de manera suave, finalmente coloque la bujía.
- Inyectar aceite lubricante en la caja de cambios y el cárter.
- Todas las piezas de plástico no deben ser expuestas a la luz del sol ni ser presionadas material pesado.
- Cubra la máquina para evitar acumulación de polvo y guárdela en un lugar seco y limpio.

Fabricado y/o distribuido por:
Consorcio Valsi, S.A. de C.V.
Camino a Cóndor No.401, El Castillo, C.P. 45680,
Tel. (52) 333•208•7400, RFC: CVA991008945
El Salto, Jalisco, México.

Sucursales Nacionales

CDMX
Tel. 555•566•4314 | 555•705•6779 | 555•705•1846

GUADALAJARA, JAL.
Av. Gobernador Curiel No. 1777
Col. Ferrocarril C.P. 44440
Tel. 333•668•2500 | 333•668•2551
ventas@evans.com.mx
Exportaciones: 333•668•2560 | 333•668•2557
exportaciones@evans.com.mx
www.valsi.com.mx

SERVICIO Y REFACCIONES
Tel. 333•668•2500 | 333•668•2572 | 333•668•2576

MONTERREY, N.L.
Tel. 818•351•6912 | 818•351•8478 | 818•331•9078 | 818•331•5687

CULIACÁN, SIN.
Tel. 667•146•9329, 30, 31, 32 | 667•146•9329

PUEBLA, PUE.
Tel. 222•240•1798 | 222•240•1962 | 222•237•8975

MÉRIDA, YUC.
Tel. 999•212•0955 | 999•212•0956

TORREÓN, COAH.
Tel. 871•793•8774

QUERÉTARO, QRO.
Tel. 442•217•0601

Sucursales en Latinoamerica

COLOMBIA

CENTRO DE LOGÍSTICA Y DISTRIBUCIÓN
Vía Cali-Yumbo Km. 6 Bodega Vitrina 1 Tipo D
Movil. (316) 693•3889

Bogotá
Cll. 17 No. 27-67 Paloquemao
tiendabogota@evans.com.co
Tel. (571) 752•0538 | 752•0573

Cali - Valle del Cauca
Av. 3 Norte No. 40-07
tiendacali@evans.com.co
Tel. (572) 888•1082 | 888•1091

Barranquilla - Atlántico
Cll. 57 No. 45-07 Esquina
tiendabarranquilla@evans.com.co
Tel. (575) 370•4880 | 379•6868

Medellín - Antioquia
Cll. 40 No. 48-52
tiendamedellin@evans.com.co
Tel. (574) 448•6019 | 232•0423

Bucaramanga - Santander
Carrera 15 No. 24-24
tiendabucaramanga@evans.com.co
Tel. (577) 634•3466 | 634•3403

VENTAS EN LÍNEA
800 00 EVANS
38267
evans.com.mx

RED DE SERVICIO Y REFACCIONES

VENTAS EN LÍNEA
01 8000 18 0058
evans.com.co