REVOLVEDORAS

REV100MG0750TH	REV100MG1000K
REV100MG0900THE	REV100MG1400K
REV100MG1300THE	REV100MG1350BS

MANUAL DE PROPIETARIO

ANTES DE USAR SU EQUIPO LEA SU MANUAL DE PROPIETARIO

COD. 70081016
ver. 0819

IMPORTANTE

Le agradecemos su preferencia y esperamos seguir teniendo el gusto de servirle en el futuro.
Este manual al igual que el del motor que vienen con su equipo
contienen información importante para la recepción, instalación, operación y mantenimiento del mismo.
Es muy importante que se tome el tiempo para leerlos detenidamente y comprender las instrucciones
antes de iniciar su instalación y guardarlos en un lugar seguro para referencias posteriores.

Atentamente
Evans

PRECAUCIONES DE SEGURIDAD

ESTE SIMBOLO APARECE EN TODAS LAS INSTRUCCIONES DE SEGURIDAD PERSONALY DEL EQUIPO ACOMPAÑADA DE LAS PALABRAS ADVERTENCIA O PELIGRO, INDICA QUE DE NO RESPETAR ESTE PUNTO PUEDE SIGNIFICAR GRAVES RIESGOS

LEA Y ENTIENDA EL MANUAL DE SEGURIDAD Y TODOS LOS SUPLEMENTOS (SI SE ADJUNTAN) POR COMPLETO ANTES DE OPERAR SU REVOLVEDORA. SE RECOMIENDA VESTIR DE MANERA ADECUADA

MODELO	**REV100MG0900THE**	**REV100MG0900THE**	**REV100MG1300THE**	**REV100MG1000K**	**REV100MG1400K**	**REV100MG1350BS**
Motor	Thunder			KOHLER		BRIGGS & STRATTON
Potencia HP (kW)	7.5 HP (5.6 kW)	9 HP (6.7 kW)	13 HP (9.7 kW)	10 HP (7.5 kW)	14 HP (10.4 kW)	13.5 HP (10.1 kW)
Desplazamiento	225 cc	270 cc	340 cc	277 cc	426 cc	420 cc
Capacidad de aceite	0.6 L	1.1 L	1.1 L	1.2 L	1.2 L	1.15 L
Cap. del tanque de combustible	3.6 L	6 L	6.5 L			
Encendido	Manual con retráctil					
RPM del motor	2600 / 3100 RPM					
Capacidad de Mezcla (L)	255 L (9 cb.ft.)					
Volumen de la Olla (L)	360 L (12.7 cb.ft.)					
Cap. de producción	5 m^3 / h (176 ft^3 / h)					
Velocidad de la Olla	27 / 31 RPM					
Diam. de entrada en la olla	51 cm (20”)					
RPM del motor	2600 / 3100 RPM					
Tipo de llanta	Neumática Automotriz 155/70-R13					
Ciclo de producción	3.5 min por carga					
Jalón para remolque	Incluido					
Numero de aspas	3					
Masas para llanta	Doble balero por llanta (balero rígido					

ESPECIFICACIONES SUJETAS A CAMBIO SIN PREVIO AVISO

EVANS.COM.MX PROPIEDAD EVANS

Antes de poner a funcionar esta revolvedora, estudie completamente el manual propio de la máquina y el manual del motor (si se incluye).
Conserve a personas no autorizadas alejadas de la revolvedora.
Utilice solamente repuestos EVANS; solicítelos a través de cualquier Distribuidor Autorizado.
Por la seguridad de usted y otras personas, es necesario que observe lo siguiente:
• La revolvedora deberá estar bien colocada horizontalmente.
• La barra remolque deberá estar alojada.
• La revolvedora deberá tener un correcto servicio. Deberá permanecer limpia y en buenas condiciones de operación.
• Nunca efectúe algún trabajo de mantenimiento en la revolvedora mientras esté en operación.
• Conserve alejadas manos y ropa de partes en movimiento.
• Conserve todas las guardas en su lugar.
• Nunca introduzca sus manos o algún objeto sólido en la olla mientras la revolvedora esté en operación.
• Evite contacto con partes calientes del motor.
• Nunca opere la revolvedora en atmósferas explosivas,
poco ventiladas o áreas cerradas.
• No opere la revolvedora sin la caseta del motor.
• Se recomienda que el motor de la revolvedora opere en un rango de 2600 a 3100 RPM y así la olla logre una operación de 27-33 RPM.
(Ver velocidad de operación del motor. Pag.5)
• Nunca desatienda la revolvedora mientras esté en operación.

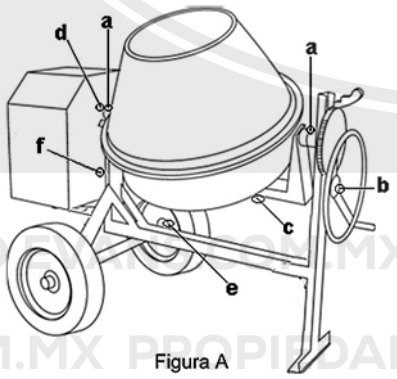

Figura A

Para obtener un servicio prolongado y confiable de esta unidad es importante que efectúe periódicamente mantenimiento en motor y mecanismos de la revolvedora

IMPORTANTE: No coloque grasa en el aro que rodea a la olla ya que este componente NO requiere ser engrasado.

REGLAS GENERALES DE SEGURIDAD PARA LA OPERACIÓN

• Siempre revise el nivel de aceite en el motor.
• Deberá estar seguro por medio de una inspección visual que todas las partes sujetas con tornillo estén bien apretadas.
• Llene el tanque de combustible con gasolina limpia, nueva y de bajo octanaje.
• Lea cuidadosamente el manual de operación del motor (si lo incluye).
• Engrase todos los puntos de lubricación como se indica en Mantenimiento y lubricación.

PRECAUCIÓN
Nunca llene el tanque del combustible cuando esté operando el motor.
• No mezcle aceite con gasolina.

INSTRUCCIONES DE OPERACIÓN

Con la olla operando entre 28 y 32 rpm (ver página siguiente, Velocidad de operación del motor):
1. Ponga en la olla la cantidad de agua necesaria.
2. Agregue la cantidad de grava requerida.
3. Agregue la cantidad de cemento requerida.
4. Agregue la cantidad de arena requerida.

SEGÚN LA DUREZA DE CONCRETO NECESARIA.
Después del tiempo requerido para la mezcla, descárguela sujetando firmemente el volante con una mano, desengrane la palanca de bloqueo con la otra; descargue usando ambas manos en el volante.
Prevenga accidentes en la descarga. Nunca levante la palanca de bloqueo sin afianzar el volante firmemente.
En movimientos bruscos al momento de la descarga no trate de detener el volante, podría resultar lesionado y averiar el sistema de descarga.
Asegúrese que la palanca de bloqueo esté bien engranada después de descargar el concreto y recargar la olla.

• Después del año de uso para compensar desgaste en las bandas y poder tensar las bandas si así lo considera, afloje las 4 tuercas que sujetan el motor y proceda al tensado quitando las bandas y nuevamente apriételas tuercas y vuelva a montar las bandas. (Asegúrese de que queden bien apretadas)

LIMPIEZA DEL EQUIPO

Para una buena calidad de concreto y buen servicio de la olla, lávela al interior y exteriormente al término de cada día de operación.

En la limpieza interior de la olla se recomienda que antes de que endurezca el residuo de concreto use una mezcla solo de grava (2 paladas aprox.) y media cubeta de agua durante 2 minutos con la revolvedora en operación para vaciar y dejar limpio el interior de la olla.

PARO

Si es posible retire la carga vaciando el contenido de la olla.
Posteriormente mueva el control del acelerador (A) a la posición SLOW (lenta) o LOW (ralentí bajo). Deje que el motor funcione al ralentí durante 30–60 segundos. Ver Fig.12.

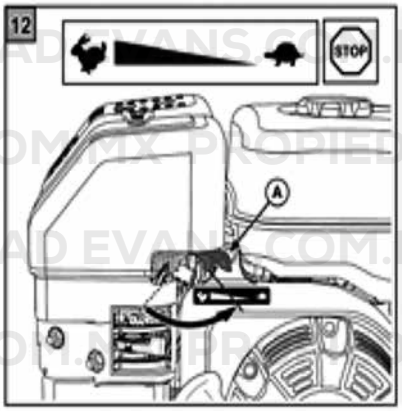

Gire el interruptor de encendido/apagado o el interruptor de llave (A) a la posición OFF. Mueva el acelerador a la posición STOP, si está incluida. Ver Fig. 13.

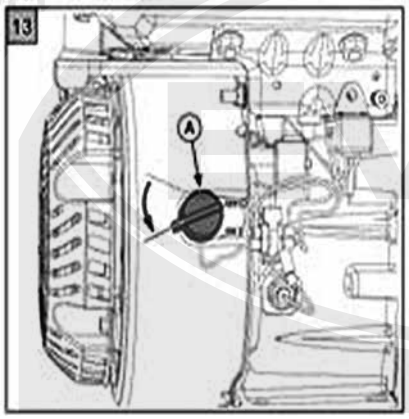

Cierre la válvula de corte de combustible (A). Ver Fig. 14.

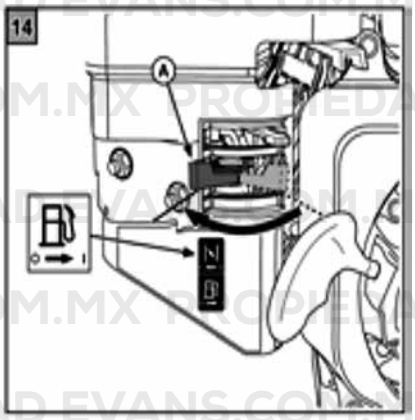

VELOCIDAD DEL MOTOR

Para obtener un prolongado y confiable servicio de esta unidad es necesario efectuar periódicamente mantenimiento en el motor y máquina.
• Verifique el nivel de aceite en el motor diariamente.
• Se recomienda que el motor a gasolina debe girar a un rango de 2600-3100 rpm para que la olla trabaje en un rango de 28 a 32 rpm, ésta es la velocidad ideal de giro de la olla para obtener un mezclado homogéneo y ahorrar consumo de combustible.

PARTES GENERALES DEL MOTOR

Su velocidad máxima de remolque es de 20 Km/h, únicamente dentro de la obra de construcción y no por vialidades. Antes de remolcar en la obra verifique lo siguiente:
• Verifique que las mazas de rueda estén engrasadas.
• No remolque la unidad a menos que la barra esté en posición y asegurada adecuadamente.
• Verifique que los seguros de las ruedas estén en su posición.
• Verifique que la presión de las llantas sea de 20-22 lb/pulg2. (PSI)

MANTENIMIENTO Y LUBRICACIÓN

Para uso intensivo cada 2 meses engrase, o periódicamente engrase solamente donde encuentre las graseras de lubricación:
a) Soporte de horquilla.
b) Eje de volante.
c) Eje de olla.
d) Flecha trasmisión de polea.
e) Masas para llanta.
f) Transmisión reductor.

Consulte (FIGURA A) pagina 4 para localización de graseras.

Si su máquina tiene grasera en la chumacera posterior de la flecha de trasmisión (d) o grasera en la masa (e) prosiga al engrasado:

• Si su máquina NO tiene grasera no es necesario engrasar porque los rodamientos que usa están sellados y engrasados de por vida.

ATENCIÓN: Se recomienda que use solamente grasa complejo de litio, grado NLGI No. 2.

PUESTA EN MARCHA DEL MOTOR

ADVERTENCIA: El monóxido de carbono puede provocar náuseas, mareos o la muerte. Evite inhalar los humos de escape y nunca haga funcionar el motor en locales cerrados o áreas encerradas

ESPECIFICACIONES SUJETAS A CAMBIO SIN PREVIO AVISO

Las siguientes instrucciones especifican el procedimiento recomendado para el correcto arranque del motor; dependiendo del tipo de motor empleado en la revolvedora pueden variar ligeramente.

1. Mueva la válvula de corte de combustible (A) a la posición ON. Ver Fig. 6.

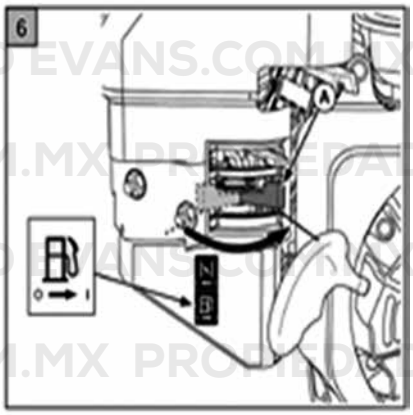

2. Con el motor frío – Ajuste el control del acelerador (A) en la posición intermedia entre las posiciones SLOW (lenta) y FAST (rápida). Ver Figura 7. Ponga el control del estrangulador (A) en la posición ON. Ver Fig. 8.

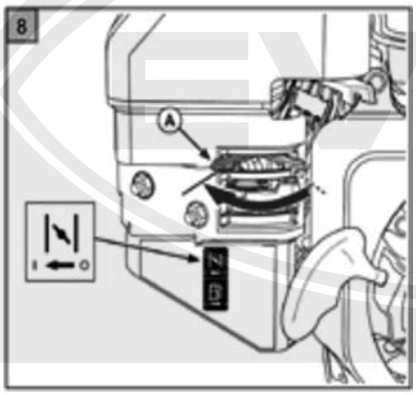

Con el motor caliente (Temperaturas normales de funcionamiento) – Ajuste el control del acelerador (A) en la posición intermedia entre las posiciones SLOW (lenta) y FAST (rápida). Normalmente, un motor caliente no requiere que el estrangulador esté encendido. Ver Fig. 7.

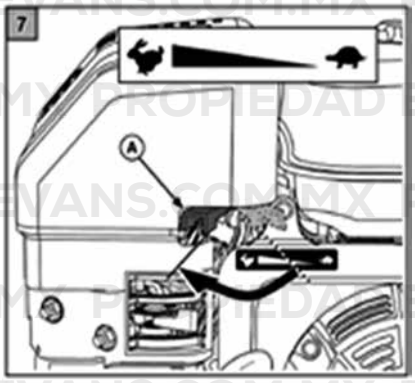

NOTA: La posición del estrangulador durante el arranque puede variar en función de la temperatura y otros factores. Una vez que el motor esté funcionando y caliente, gire el estrangulador a la posición (A) OFF. Ver Fig. 9.

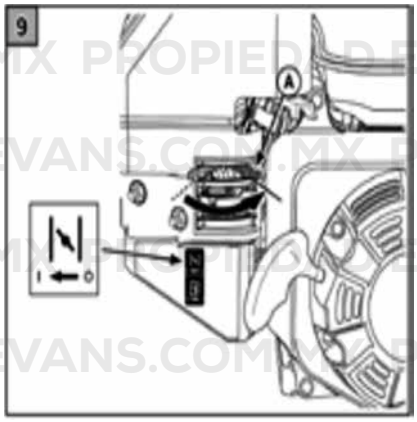

3. Arranque el motor como se indica a continuación: En un motor de arranque retráctil – Gire el interruptor de encendido/apagado (A) a la posición ON. Ver Fig. 10.

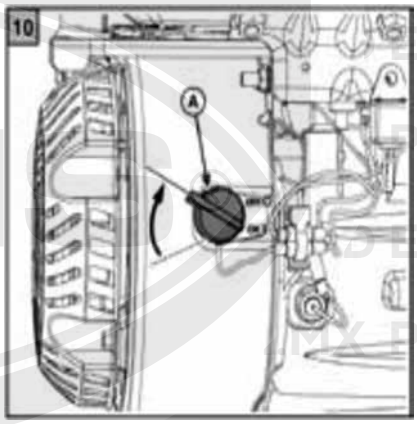

4. LENTAMENTE tire de la manivela del motor de arranque A) hasta pasar la compresión ¡PARE! Retroceda la manivela del motor de arranque y tire firmemente con un movimiento suave y continuo para arrancar.
Tire de la manivela hacia fuera para evitar el excesivo desgaste del cable de la guía de cable de arranque. Ver Figura 11.

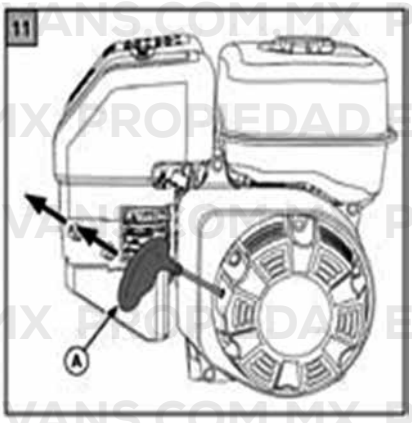

Cuando el motor haya arrancado y se haya calentado, vuelva progresivamente el control del estrangulador a la posición (A) OFF. Ver Fig. 9.

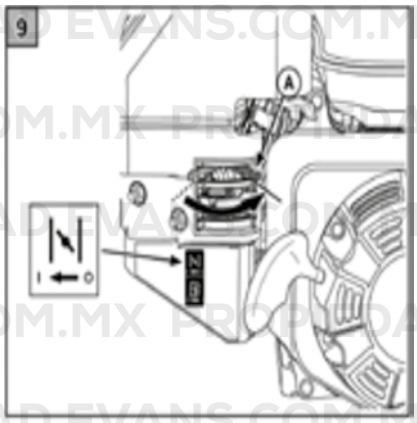

*Durante el periodo de calentamiento se podrá trabajar con el motor o equipo, pero será necesario dejar el estrangulador parcialmente activado.

Conoce más de nuestros equipos en:

evans.com.mx

ESPECIFICACIONES SUJETAS A CAMBIO SIN PREVIO AVISO

TABLA PARA DIAGNOSTICOS DE PROBLEMAS	
CAUSA PROBABLE	**ACCIÓN CORRECTIVA**
EL MOTOR NO ENCIENDE	
El interruptor encendido/apagado esta en posición OFF	Colocar interruptor de encedido/apagado en posicion ON
Cable de bujía suelto	Revise que el cable que va a la bujia este conectado correctamente
Sin combustible	Revisar que tenga suficiente gasolina el tanque
Sin aceite o bajo nivel de aceite en el depósito del motor	Revise el nivel de aceite en la bayoneta y rellene hasta el nivel adecuado
Válvula de paso de combustible cerrada	Abrir valvula de paso de combustible por completo
ARRANQUE DEL MOTOR CON DIFICULTAD	
Filtro de aire sucio	Inspeccione que el filtro no este saturado, limpiarlo o reemplazarlo si se requiere
Nivel de combustible bajo	Agregar combustile
Bujia defectuosa o mal calibrada	Retire la bujia y limpie, vuelva a calibrar. Si persiste el problema reemplace la bujia
Posición incorrecta de palanca del ahogador	Mover a la posicion RUN (marcha)
Obstrucción por exceso de carbonización en el escape	Reemplazar o quitar obstruccion en la malla del escape
Fijación incorrecta del ajuste en el carburador	Si necesita ajustar el carburador debe llevarlo a un centro de servicio autorizado
La olla esta cargada con material (cemento y sus agregados)	Vaciar el material para disminuir la carga en el motor y facilitar el arranque
LA OLLA GIRA LENTAMENTE DEBAJO DE LAS 22 RPM SE ESCUCHAN GOLPES O SONIDOS METÁLICOS	
Bandas de transmisión flojas o desgastadas	Revisar tensión en las bandas o sustituirlas si estan desgastadas
Palanca del estrangulador está en posición ON	Gire la palanca del estrangulador del motor a posicion OFF
Baleros cónicos de la olla estan dañados	Si necesita cambio de baleros de la olla debe llevarla a un centro de servicio autorizado
Exceso de material pegado en la corona o engrane que rodea a la olla	Limpie la corona que rodea a la olla NO ENGRASAR este componente debe estar limpio libre de grasa y residuos o materiales alojados en los engranes
DIFICULTAD EN EL VOLTEO DE LA OLLA	
Revise el engrasado de los soportes de orquilla (A)	ENgrasar soportes de orquilla (A)
DIFICULTAD EN EL ARRASTRE O REMOLCADO DE LA REVOLVEDORA	
Falta de grasa en las masas de las llantas o tuerca de fijacion suelta	En caso de que falte grasa en las masas engrase y asegurese que las tuercas de fijacion en las llantas esten en posicion hasta el tope del balero

PROPIEDAD EVANS.COM.MX

Distribuído por:
Consorcio Valsi, S.A. de C.V.
Camino a Cóndor No.401, El Castillo
Carretera Guadalajara-El Castillo km 11.4
C.P. 45680, Tel. (52) 33320•87400, RFC: CVA991008945
El Salto, Jalisco, México.

Sucursales Nacionales

MEXICO, D.F.
Tel. (52) 55556•64314 | 55570•56779
55570•56434

GUADALAJARA
Av. Gobernador Curiel No. 1777
Col. Ferrocarril C.P. 44440
Tel. 33366•82500 | 33366•82551
ventas@evans.com.mx
Exportaciones: 33366•82560
export@evans.com.mx
www.valsi.net
SERVICIO Y REFACCIONES
Tel. 33366•82500 | 33366•82572

MONTERREY, N.L.
Tel. 81835•16912 | 81835•18478 |
81833•19078

TORREÓN, COAH.
Tel. 87120•42162

CULIACAN, SIN.
Tel. 66714•69329, 30, 31, 32
667146•9329 Ext.19

PUEBLA, PUE.
Tel. 22224•01798 | 22224•01962

MERIDA, YUC.
Tel: 99921•20955

Sucursales en el Extranjero

VALSI DE COLOMBIA, LTDA
Carrera 27 No. 18-50
Paloquemao
Tel. PBX 00 (571) 360 •7051
Bogotá, D.C., Colombia
www.evans.com.co
comercial@evans.com.co

VENTAS EN LÍNEA
01 800 00 EVANS
38267
evans.com.mx

RED DE SERVICIO Y REFACCIONES