EVANS®

TU ALIADO DE CONFIANZA



HIDRÁULICA

LLEVANDO **AGUA** A TU **VIDA**

evans.com.mx

ÍNDICE



04 PURIFICACIÓN

7 Tecnologías de Purificación de agua
8 Purificadores Residenciales
10 Purificadores Comerciales
12 Purificadores Industriales
14 Lámparas luz ultravioleta
17 Filtros de media
24 Resina catiónica
25 Sal en pellets
26 Carbón Activado
27 Zeolita
29 Anti-Sarro
31 Membranas de ósmosis inversa
32 Portamembranas ósmosis inversa
33 Accesorios de acoplamiento ósmosis inversa
34 Refacciones portamembranas ósmosis inversa
36 Arma tu equipo de filtración y suavizador comercial
38 Arma tu equipo de filtración y suavizador industrial
42 Porta cartuchos big blue
43 Prefiltro con válvula
44 Prefiltro de malla metálica
45 Consumibles



59 BOMBAS DE SUPERFICIE

61 Motores
63 Bombas automática
64 Bombas periférica
65 Bombas centrífugas
68 Bombas jet
70 Bombas para agua caliente
72 Bombas multietapas
77 Bombas industriales centrífugas
85 Bombas industriales y de riego centrífugas
89 Bombas multietapas horizontales
103 Bombas multietapas verticales
116 Bombas para piscina
118 Bombas de calor para piscina
120 Filtro para pisicina
121 Bomba de jarra y puyón



122 EQUIPOS DE RIEGO

125 Autocebantes con motor eléctrico
128 Autocebantes de aluminio con motor a gasolina
132 Autocebantes de hierro gris con motor a gasolina
135 Bombas centrífugas con motor a gasolinas
141 Bombas con motor a diesel
144 Motobomba de riego
147 Accesorios y consumibles
149 Accesorios para microaspersión



150 BOMBAS SUMERGIBLES

155 Fuentes y ornato
158 Cisternas de uso residencial
165 Cisternas de uso comercial
166 Caraterísticas generales del motor SD4
167 Caraterísticas generales de unidad de bombeo de 4"
169 Cajas de control para motores sumergibles
171 Equipo de riego sumergible 4"
198 Motores eléctricos sumergibles 6"
200 Caraterísticas generales de unidad de bombeo de 6"
201 Equipo de riego sumergible inoxidable 6"
215 Motores eléctricos sumergibles de 8"
216 Caraterísticas generales de unidad de bombeo de 8"
217 Equipo de riego sumergible inoxidable 8"
222 Accesorios
223 Cable plano de 3 núcleos
228 Kit de empalme
229 Arrancadores
230 Filtro de protección a motores serie FRA



231 BOMBAS RESIDUALES

232 Sumergibles de achique
236 Sumergible efluente
237 Sumergible residuales
252 Sumegibles para lodos
265 Sumegibles para lodos acero inoxidable
273 Trituradoras
279 Alternadores simultaneadores

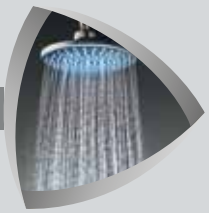

280 SISTEMAS DE PRESIÓN

283 Que es un hidroneumático?
284 Tanques Hydrosmart®
287 Selecciona tu bomba presurizadora
288 Selecciona tu equipo Hydrosmart®
289 Selecciona tu bomba sumergible
291 Contolador Ready-Press
293 Sistemas armados Ready-Press
295 Bombas presurizadoras automáticas
298 Variadores de frecuencia
299 Sistema de presión constante
301 Bomba de presión constante
302 Tableros de control
304 Sistemas centrales de presión
308 Arrancadores manuales
309 Válvulas
319 Accesorios
321 Tubería de PVC

DEBIDO A LAS MEJORAS CONSTANTES, EL PRODUCTO PUEDE VARIAR EN SU APARIENCIA. ESPECIFICACIONES SUJETAS A CAMBIO SIN PREVIO AVISO.

ÍNDICE

328 EQUIPOS CONTRA INCENDIO



330 ¿Qué es un sistema contra incendio?
332 Equipo de bombeo contra incendio ensamblado
334 Motobomba contra incendios a diesel
338 Controladores para bombas contra incendios

339 BOMBEO SOLAR



340 Bomba solar
341 Bombas para piscinas solares
342 Sistema SOLAR-MINI
343 Sistema SOLAR-POWER
344 Sistema SOLAR-MASTER
345 Equipo de riego sumergible solar 3"
346 Equipo de riego sumergible solar 4"
352 Accesorios
353 Selección de paneles solares y base para paneles solares
354 Diagrama de instalación (Con SOLAR-CONTROL)
355 Inversor / Variador EVANS-SOLAR
356 Ejemplo de instalación EVANS-SOLAR
357 Gabinetes para Bombeo Solar
358 Accesorios para instalaciones fotovoltaicas

359 PÉRDIDAS POR FRICCIÓN



359 Cables y protecciones
360 Pérdidas por fricción en tuberías
361 Pérdidas por fricción en accesorios para bombas
362 Tabla de conversión y equivalencia

Identifica los nuevos equipos que tenemos para ti:

★ NUEVO PRODUCTO ★

Busca este cintillo o estrella para descubrir nuestras novedades.



- **Las tecnologías más eficientes y confiables** para la purificación y filtración de agua.
- **Ideal para filtrar el agua de uso general en cualquier instalación.**
  De acuerdo a las características de cada instalación se puede:
  * Eliminar sedimentos (polipropileno).
  * Eliminar olores o texturas desagradables en el agua (carbones activados).
- **Membranas de Ósmosis Inversa** para procesos industriales y comerciales.

EVANS®



PURIFICACIÓN

Agua pura y confiable para tu familia

evans.com.mx

PURIFICACIÓN

USO RESIDENCIAL









USO COMERCIAL E INDUSTRIAL

FILTROS DE MEDIA









ACCESORIOS Y CONSUMIBLES

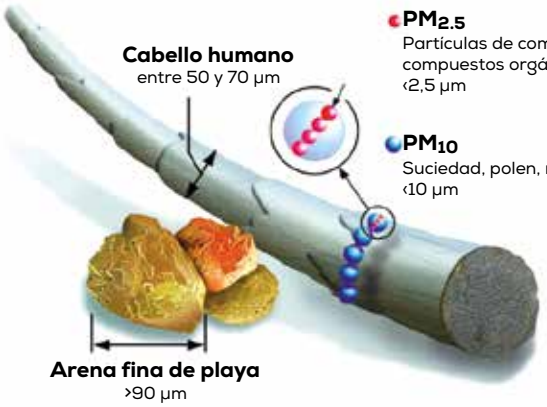

$PM_{2.5}$
Partículas de combustión. compuestos orgánicos, metales, etc.
‹2,5 µm

PM_{10}
Suciedad, polen, moho
‹10 µm

DIÁMETROS COMPARADOS
En µm (milésimas de milímetros)

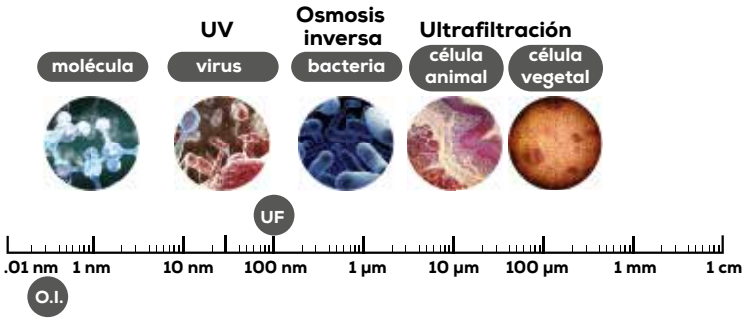

ULTRAFILTRACIÓN
Retienen hasta 100 nm = 0.1 µm

Retiene cualquier sólido suspendido en el agua, como cabellos, tierra ó microorganismos.

Elimina los principales químicos en el agua como el cloro y entrega agua potable con un sabor muy agradable. Se recomienda en agua previamente tratada que puede ensuciarse en su almacenamiento o traslado.



WP-2

LUZ ULTRAVIOLETA

Esteriliza bacterias, virus, microorganismos, hongos, protozoarios y cualquier agente vivo en el agua.

Las etapas previas a la UV, eliminan los principales químicos en el agua como el cloro, así como olores y sabores desagradables ofreciendo agua pura y confiable para tu familia. Se recomienda en agua previamente tratada que puede ensuciarse en su almacenamiento o traslado.



WP-1



WP-3

ÓSMOSIS INVERSA
Retienen hasta 0.1 nm = 0.0001 µm

Ósmosis Inversa es la tecnología más completa para la purificación del agua, misma que utilizan las embotelladoras de agua más prestigiosas.

Elimina todos los componentes que elimina la ultrafiltración. Adicional a esto, elimina sales, metales pesados, y muchos otros componentes, que ninguna otra tecnología puede eliminar. Para lograr el equipo de purificación más completo recomendamos agregar ultravioleta.



RO-50G-C01



RO-50G-A03
RO-100G-A03



RO-200G-D02
RO-400G-D02
RO-800G-D02
RO-1200G-D02



RED DE SERVICIO Y REFACCIONES
1 año GARANTÍA

- Sistemas completos de purificación de agua.
- Opción con tecnología ultravioleta y/o ultrafiltración.
- Requieren un mínimo de presión y no hay desperdicio de agua.



LUZ ULTRAVIOLETA 5 ETAPAS

CONSUMIBLES:
ETAPA 1: PP-10
ETAPA 2: GAC-10
ETAPA 3: CTO-10
ETAPA 4: T-33
ETAPA 5: LAMPUV-6W

WP-1

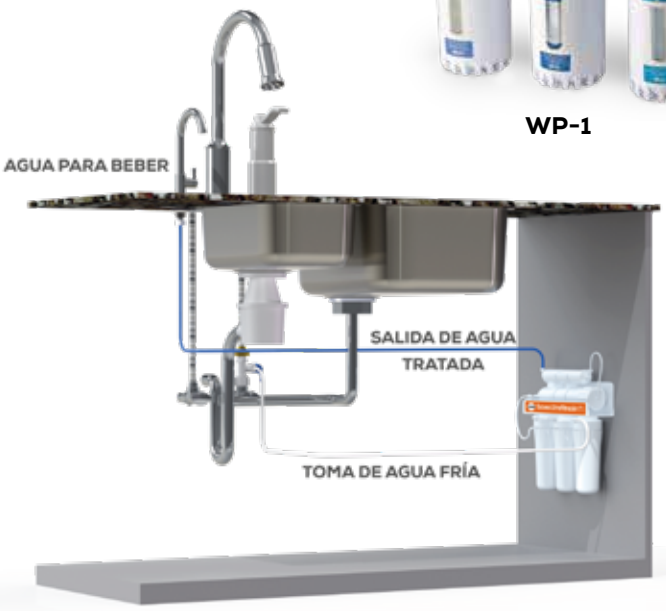

ULTRAFILTRACIÓN 5 ETAPAS

NO UTILIZA ELÉCTRICIDAD

CONSUMIBLES:
ETAPA 1: PP-10
ETAPA 2: GAC-10
ETAPA 3: CTO-10
ETAPA 4: UF-10Q
ETAPA 5: T-33



WP-2

ULTRAFILTRACIÓN Y UV 6 ETAPAS

CONSUMIBLES:
ETAPA 1: PP-10
ETAPA 2: GAC-10
ETAPA 3: CTO-10
ETAPA 4: UF-10Q
ETAPA 5: T-33
ETAPA 6: LAMPUV-6W



WP-3

ACCESORIOS QUE INCLUYE TU EQUIPO WP-1, WP-2 Y WP-3



GRIFO CON "TEE" VÁLVULA Y SOPORTE	MANGUERAS	LLAVE PARA HOUSINGS	LÁMPARA UV (WP-1 Y WP-3)

CÓDIGO	VOLTAJE	CORRIENTE	PRESIÓN DE ENTRADA	FLUJO DE SALIDA	TEMPERATURA DE TRABAJO	PESO	MEDIDAS LARGO x ANCHO x ALTO
WP-1	115 V~ 60Hz 1Φ	0.08 A	20 - 80 PSI	2 l/min	4 °C ~ 45 °C	7 kg	43 x 17 x 45 cm
WP-2	N/A	N/A	20 - 80 PSI				
WP-3	115 V~ 60Hz 1Φ	0.08 A	20 - 80 PSI				

Sólo utilizar con agua del abastecimiento público.

DEBIDO A LAS MEJORAS CONSTANTES, EL PRODUCTO PUEDE VARIAR EN SU APARIENCIA. ESPECIFICACIONES SUJETAS A CAMBIO SIN PREVIO AVISO.

PURIFICADOR POR ÓSMOSIS INVERSA 5 Y 6 ETAPAS

Vital transparencia que se bebe

CLASE 9A

1 año GARANTÍA

RED DE SERVICIO Y REFACCIONES

LIMPIEZA AUTOMÁTICA DE LA MEMBRANA AUTO FLUSH

- Tecnología de ósmosis inversa brinda la mejor calidad de agua reteniendo el 99.99% de elementos nocivos en el agua.
- Puede purificar el equivalente de 10 garrafones diarios. (RO-50G-A03 Y RO-50G-C01)



PURIFICACIÓN



ÓSMOSIS INVERSA 6 ETAPAS

CONSUMIBLES:
ETAPA 1: PP-10
ETAPA 2: GAC-10
ETAPA 3: CTO-10
ETAPA 4: MEM-100G
ETAPA 5: T-33
ETAPA 6: LAMPUV-6W

INCLUYE BOMBA

RO-100G-A03



ÓSMOSIS INVERSA 5 ETAPAS

CONSUMIBLES:
ETAPA 1: PP-10
ETAPA 2: GAC-10
ETAPA 3: CTO-10
ETAPA 4: MEM-050G
ETAPA 5: T-33

INCLUYE BOMBA

RO-50G-C01



ÓSMOSIS INVERSA 6 ETAPAS

CONSUMIBLES:
ETAPA 1: PP-10
ETAPA 2: GAC-10
ETAPA 3: CTO-10
ETAPA 4: MEM-050G
ETAPA 5: T-33
ETAPA 6: LAMPUV-6W

INCLUYE BOMBA

RO-50G-A03

ACCESORIOS QUE INCLUYE TU EQUIPO



GRIFO CON "TEE" VÁLVULA Y SOPORTE



LLAVES PARA HOUSINGS



MANGUERAS



ABRAZADERA DE DRENAJE



ULTRAVIOLETA 6W (SOLO -A03)



TANQUE DE 3.2 GALONES



FILTRO ALCALINIZADOR **ACCESORIO OPCIONAL** NO INCLUIDO

CÓDIGO	VOLTAJE	CORRIENTE	PRESIÓN DE ENTRADA	FLUJO DE SALIDA	TEMPERATURA DE TRABAJO	PESO	MEDIDAS LARGO x ANCHO x ALTO
RO-50G-C01	115 V~ 60Hz 1Φ	1 A	15 - 80 PSI	2 l/min	4 °C ~ 45 °C	14 kg	43 x 37 x 58 cm
RO-50G-A03		1.25 A				15 kg	50 x 45 x 65 cm
RO-100G-A03		1.45 A				15 kg	50 x 45 x 65 cm

Sólo utilizar con agua del abastecimiento público.

PURIFICACIÓN



AUTO FLUSH Limpieza automática de la membrana

6 Etapas Ósmosis inversa

Red de servicio y refacciones

1 año Garantía

- Sistema de ósmosis inversa para grandes flujos.
- Excelente opción para grandes restaurantes, hoteles, cafeterías y corporativos.
- Puede purificar desde 37 garrafones diarios hasta 227 según el modelo.
- Se pueden instalar tanques en paralelo para mayor cantidad de agua purificada disponible.



RO-200G-D02



RO-400G-D02



RO-800G-D02



RO-1200G-D02

NOTA: La producción de garrafones diarios es en trabajo continuo y depende de la calidad de agua que se ingrese al equipo.

DEBIDO A LAS MEJORAS CONSTANTES, EL PRODUCTO PUEDE VARIAR EN SU APARIENCIA. ESPECIFICACIONES SUJETAS A CAMBIO SIN PREVIO AVISO.

PURIFICADORES ÓSMOSIS INVERSA USO COMERCIAL

Vital transparencia que se bebe

CLASE 9A

1 año GARANTÍA



PURIFICACIÓN

- Sistema de ósmosis inversa para grandes flujos.
- Excelente opción para grandes restaurantes, hoteles, cafeterías y corporativos.
- Puede purificar desde 37 garrafones diarios hasta 227 según el modelo.
- Se pueden instalar tanques en paralelo para mayor cantidad de agua purificada disponible.

ACCESORIOS QUE INCLUYE TU EQUIPO



GRIFO CON "TEE" VÁLVULA Y SOPORTE



MANGUERA DE 3/8" 3 m
MANGUERA DE 1/4" 5 m



ABRAZADERA DE DRENAJE



ULTRAVIOLETA 6W Y 12W



ABRILLANTADOR T33-33

CÓDIGO	RO-200G-D02	RO-400G-D02	RO-800G-D02	RO-1200G-D02
VOLTAJE:	115 V ~ 60Hz 1Φ			
POTENCIA:	45 W	84 W	160 W	180 W
FLUJO MÁXIMO:	757 l/día (200 gal/día)	1 514 l/día (400 gal/día)	3 028 l/día (800 gal/día)	4 542 l/día (1 200 gal/día)
TEMPERATURA MÁXIMA DE OPERACIÓN:	44 °C			
PRESIÓN DE ENTRADA:	0.10 MPa (15 PSI)			
BOMBA AUXILIAR:	BP-01-200G		BP-01-400G	BP-01-600G
ADAPTADOR PARA BOMBA AUXILIAR:	AD-2.0A		AD-5.0A	
RETROLAVADO:	Automático			
CAPACIDAD DEL TANQUE (INCLUÍDO):	22.7 L (6 gal)	41.6 L (11 gal)		

CONSUMIBLES PURIFICADOR INDUSTRIAL				
ETAPAS DE PURIFICACIÓN	**RO-200G-D02**	**RO-400G-D02**	**RO-800G-D02**	**RO-1200G-D02**
CARTUCHO FILTRO POLIPROPILENO	PP-20			
CARTUCHO DE CARBÓN ACTIVADO GRANULAR	GAC-20			
CARTUCHO DE CARBÓN ACTIVADO EN BLOQUE	CTO-20			
2 MEMBRANAS DE ÓSMOSIS INVERSA	MEM-100G	MEM-200G	MEM-400G	MEM-600G
ABRILLANTADOR	T33-33			
LÁMPARA ULTRAVIOLETA	UV-6W			UV-12W
TANQUE DE ALMACENAMIENTO	TANQOI-6.0	TANQOI-11.0		

*Para temperaturas arriba de 38 °C deberánn sustituirse los cartuchos PP-20 por PS-20 según el caso.



EFICIENCIA DEL MOTOR IE3 PREMIUM · MÁX. 100°C · DOBLE ROSCA NPT · IMPULSOR ACERO INOXIDABLE · EQUIPO SILENCIOSO · RED DE SERVICIO Y REFACCIONES · 1 año GARANTÍA



MEDIDOR DE TDS
Total de sólidos disueltos



RO-1800G





- Bomba **100% en acero inoxidable** ideal para sistemas de ósmosis inversa.
- Empaques y sellos mecánicos en Vitón®, útil para bombear **líquidos ácidos y alcalinos.**

DEBIDO A LAS MEJORAS CONSTANTES, EL PRODUCTO PUEDE VARIAR EN SU APARIENCIA. ESPECIFICACIONES SUJETAS A CAMBIO SIN PREVIO AVISO.

PURIFICADOR ÓSMOSIS INVERSA INDUSTRIAL

Vital transparencia que se bebe

CLASE 9A

1 año GARANTÍA

RED DE SERVICIO Y REFACCIONES

ÓSMOSIS INVERSA 4 ETAPAS

LIMPIEZA AUTOMÁTICA DE LA MEMBRANA AUTO FLUSH



PURIFICACIÓN

- Sistema de ósmosis inversa industrial para grandes flujos.
- El proceso más completo y eficiente en la purificación del agua.
- Ahorra espacio y purifica mayor volumen de agua.
- Ideal para usos industriales en laboratorios, industria alimentaria, industria química y plantas llenadoras de garrafones.

ACCESORIOS QUE INCLUYEN LOS EQUIPOS RO-1800G, RO-3600G Y RO-7200G	
DESCRIPCIÓN	**PIEZA**
LLAVES PARA REEMPLAZO DE CARTUCHOS (WR-01)	1
MANGUERA BLANCA 3/8" 2 METROS	1
ULTRAVIOLETA 16W (UV-16W) RO-1800G	1
ULTRAVIOLETA 25W (UV-25W) RO-3600G	1
ULTRAVIOLETA 30W (UV-30W) RO-7200G	1



PURIFICADORES INDUSTRIALES RO-1800G, RO-3600G Y RO-7200G			
	RO-1800G	**RO-3600G**	**RO-7200G ★**
VOLTAJE	110V ~ 60Hz 1Φ		220V ~ 60Hz 1Φ
POTENCIA	1.0 HP		1.5 HP
FLUJO MÁXIMO	6 814 l/día (1 800 gal/día)	13 628 l/día (3 600 gal/día)	27 256 l/día (7 200 gal/día)
TEMP. MÁXIMA DEL AGUA EN OPERACIÓN	44 °C		
BOMBA PRESURIZADORA	SSXV5ME100I-7E	SSXV5ME100I	SSXV5ME150I
AUTOFLUSH	Automático / Manual		
GARRAFONES DIARIOS (20 L)	341	682	1364

CONSUMIBLES DE LOS PURIFICADORES INDUSTRIALES RO-1800G, RO-3600G Y RO-7200G			
	RO-1800G	**RO-3600G**	**RO-7200G ★**
CARTUCHO FILTRO POLIPROPILENO 5 MICRAS	PP-20B-5		
CARTUCHO DE CARBÓN ACTIVADO GRANULAR	GAC-20B		
MEMBRANA DE ÓSMOSIS INVERSA INDUSTRIAL	MEM-4040BP	MEM-4040BP (X2)	MEM-8040BP
PORTA MEMBRANA DE ÓSMOSIS INVERSA INDUSTRIAL	PMPL-4040-1	PMPL-4040-1 (X2)	PMPF-8040
LÁMPARA ULTRAVIOLETA	UV-16W	UV-25W	UV-30W

★ Nuevo Producto.

PURIFICACIÓN



RED DE SERVICIO Y REFACCIONES
1 año GARANTÍA

- Esteriliza el agua eliminando virus, bacterias, hongos, protozoos y cualquier agente biológico.
- Ideal a la salida de purificadores o trenes de filtración.
- Comúnmente instalada en la red hidráulica de casas y edificios para esterilizar el agua de uso (en regaderas, monomandos, etc).



UV-6W / UV-12W



UV-16W



UV-25W



UV-30W

RESIDENCIAL					
CÓDIGO	**UV-6W**	**UV-12W**	**UV-16W**	**UV-25W**	**UV-30W**
DIÁMETRO HOUSING	2"		2.5"		
VIDA ÚTIL	9 000 hrs/ 1 año				
NO. DE LÁMPARAS	1				
FLUJO DE AGUA	1.9 l/min	3.8 l/min	7.6 l/min	22.7 l/min	30.3 l/min
PRESIÓN MÁXIMA	125 PSI				
VOLTAJE	115 V~ 60Hz 1Φ				
POTENCIA	6 Watts	12 Watts	16 Watts	25 Watts	30 Watts
Ø CONEXIÓN	1/4"		1/2"		3/4"
PESO	1 kg	1 kg	2 kg	2 kg	3 kg
MEDIDAS DE EMPAQUE cm (LARGO X ANCHO X ALTO)	36 x 16 x 12 cm	36 x 16 x 12 cm	40 x 18 x 14 cm	63 x 18 x 14 cm	95 x 18 x 14 cm

DEBIDO A LAS MEJORAS CONSTANTES, EL PRODUCTO PUEDE VARIAR EN SU APARIENCIA. ESPECIFICACIONES SUJETAS A CAMBIO SIN PREVIO AVISO.

LÁMPARAS LUZ ULTRAVIOLETA

Vital transparencia que se bebe

CLASE AP

1 año GARANTÍA

RED DE SERVICIO Y REFACCIONES



PURIFICACIÓN

- Esteriliza el agua eliminando virus, bacterias, hongos, protozoos y cualquier agente biológico.
- Ideal a la salida de purificadores o trenes de filtración.
- Comúnmente instalada en la red hidráulica de casas y edificios para esterilizar el agua de uso (en regaderas, monomandos, etc).



UV-35W



UV-55W



UV-220W



UV-330W / UV-440W

	COMERCIAL				INDUSTRIAL		
CÓDIGO	**UV-35W**	**UV-55W**	**UV-110W**	**UV-165W**	**UV-220W**	**UV-330W**	**UV-440W**
DIÁMETRO HOUSING	2.5"		5"		6"	6 ½"	9 ½"
VIDA ÚTIL	9 000 hrs/ 1 año						
NO. DE LÁMPARAS	1		2	3	4	6	8
FLUJO DE AGUA	38 l/min	45.4 l/min	90.8 l/min	136.3 l/min	181.7 l/min	272.5 l/min	363.3 l/min
PRESIÓN MÁXIMA	125 PSI						
VOLTAJE	115 V~ 60Hz 1Φ						
POTENCIA	35 Watts	55 Watts	110 Watts	165 Watts	220 Watts	330 Watts	440 Watts
Ø CONEXIÓN	3/4"		1"	1 ½"		2"	3"
PESO	3 kg	4 kg	7 kg	9 kg	10 kg	18.2 kg	20 kg
MEDIDAS DE EMPAQUE cm (LARGO X ANCHO X ALTO)	98 x 18 x 14	98 x 18 x 14	103 x 19 x 33	103 x 19 x 41	103 x 20 x 41	108 x 50 x 25	115 x 55 x 30

PURIFICACIÓN



1 año GARANTÍA

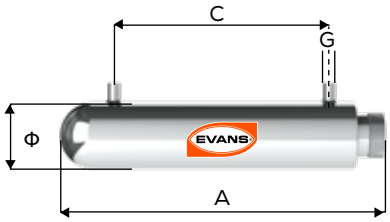

UV-6W Y UV-12W

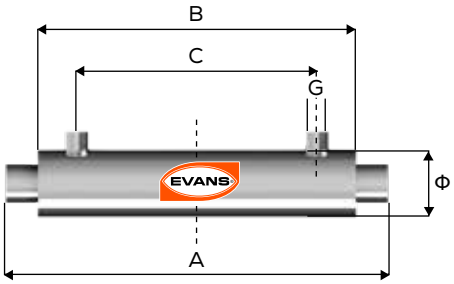

UV-16W HASTA UV-165W

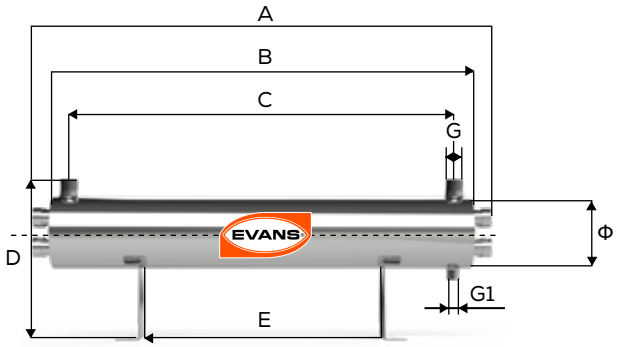

UV-220W Y UV-330W

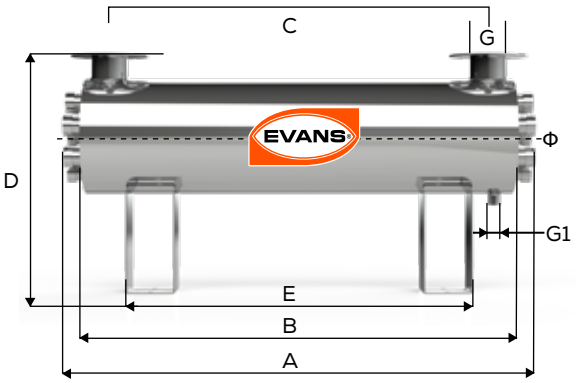

UV-440W

HOUSING	DIMENSIONES (cm)			DIÁMETRO (pulg)		CANTIDAD DE LÁMPARAS UV
	A	B	C	G	Ø	
UV-6W	23.6	N/A	16.4	1/4"	2"	1
UV-12W	30		22.7			1
UV-16W	33	30.5	26	1/2"	2 ½"	1
UV-25W	55	52.5	48.1			1
UV-30W	86.9	84.4	79.4	3/4"		1
UV-35W	91	88.5	83.5			1
UV-55W						1
UV-110W				1"	5"	2
UV-165W				1 ½"		3

HOUSING	DIMENSIONES (CM)					DIÁMETRO (PULG)			CANTIDAD DE LÁMPARAS UV
	A	B	C	D	E	G	G1	Ø	
UV-220W	92.7	90.5	83.5	34.2	52	1 ½"	1/4"	6"	4
UV-330W	92.7	90.5	82.2	36.25	52	2"	1/4"	6 ½"	6
UV-440W	92.7	90.5	80.35	50	52	3"	1/4"	9 ½"	8

DEBIDO A LAS MEJORAS CONSTANTES, EL PRODUCTO PUEDE VARIAR EN SU APARIENCIA. ESPECIFICACIONES SUJETAS A CAMBIO SIN PREVIO AVISO.

1 año GARANTÍA

RED DE SERVICIO Y REFACCIONES



PURIFICACIÓN

LECHO PROFUNDO (ZEOLITA)

Comúnmente utilizado como primera etapa en un tren de filtración.

Útil para la remoción de partículas de hasta 3 µm.

Mucho más eficiente que un filtro de arena ya que permite filtración a través de la media (micro filtración).

Menor caída de presión que la arena.

Menor número de retrolavados (ahorrando agua y energía).

Reduce malos olores por su capacidad de retención de cationes de amoniaco.

FILTROS DE CARBÓN ACTIVADO

Comúnmente utilizado como segunda etapa en un tren de filtración.

Útil para la remoción de químicos y microorganismos por medio de adsorción (retención en la superficie).

Retiene cloro y materia orgánica.

Elimina malos olores y mejora la calidad de agua.

Puede eliminar metales pesados como plomo, cadmio o mercurio en pequeñas cantidades.

SUAVIZADORES

Comúnmente utilizado como tercera etapa en un tren de filtración.

Elimina la presencia de calcio y magnesio en el agua por medio de un intercambio iónico.

Utiliza resina catiónica altamente eficiente que consume una menor cantidad de sal (bajo costo operativo).

Evita que se obstruyan tuberías por la formación de sarro y que se manchen acabados o muebles de baño.

Una vez suavizada el agua se ahorra en consumo de jabones y detergentes, pues se facilita la disolución de estos.
Depende de una solución salina para la regeneración de la resina. Se recomienda sal en pellets de lenta disolución.

- Para aplicaciones donde se requiere tratar grandes volúmenes de agua como residencias, comercios, hotelería o procesos industriales.





1 año GARANTÍA

- Si tu agua tiene sedimentos (elementos suspendidos y visibles en el agua) este es el equipo ideal para eliminarlos.
- Válvula automática: realiza el retrolavado periódicamente según lo programado.
- Puede interconectarse a otras válvulas para coordinarse durante el retrolavado.
- Cuenta con un contacto interno de máx. 5A, útil para energizar una bomba auxiliar que presurice durante el retrolavado cuando la presión de entrada no es suficiente.
- Voltaje: (110/220) V~ 60 Hz 1Φ
- Máxima presión 87 PSI.
- Temperatura del agua 5-50 °C.
- Turbiedad máx. del agua 5 FTU.



VÁLVULA AUTOMÁTICA
Programación de flujo





JD806 ★
*Para tanques con apertura de 4" y tubo central de 2"

*Incluido con el equipo.



JD802 ★
*Para tanques con apertura de 2" y tubo central de 1"

*Incluido con el equipo.

CÓDIGO	PESO	MEDIDAS ALTO X LARGO X ANCHO
SF-LP0948D	43 kg	135 x 50 x 50 cm
SF-LP1054D	58 Kg	143 x 50 x 50 cm
SF-LP1354D	78 kg	150 x 50 x 50 cm
SF-LP1465D	105 kg	175 x 50 x 50 cm
SF-LP1665D	140 kg	175 x 50 x 50 cm
SF-LP1865D	180 kg	175 x 50 x 50 cm
SOFT-LP-1865	182 kg	224 x 145 x 145 cm
SOFT-LP-2162	234 kg	227 x 145 x 145 cm
SOFT-LP-2472	321 kg	235 x 145 x 145 cm
SOFT-LP-3072	424 kg	239 x 145 x 145 cm
SOFT-LP-3672	613 kg	254 x 145 x 145 cm
SOFT-LP-2162L	266 kg	227 x 145 x 145 cm
SOFT-LP-2472L	325 kg	235 x 145 x 145 cm
SOFT-LP-3072L	429 kg	239 x 145 x 145 cm
SOFT-LP-3672L	618 kg	254 x 145 x 145 cm

★ Nuevo Producto.

DEBIDO A LAS MEJORAS CONSTANTES, EL PRODUCTO PUEDE VARIAR EN SU APARIENCIA. ESPECIFICACIONES SUJETAS A CAMBIO SIN PREVIO AVISO.

FILTROS DE LECHO PROFUNDO AUTOMÁTICOS

Vital transparencia que se disfruta

CLASE 9B

1 año GARANTÍA

RED DE SERVICIO Y REFACCIONES





IMPORTANTE:
La selección del caudal de operación debe considerar la calidad del agua. Consulta la tabla de recomendaciones de flujo de filtrado para asegurar un desempeño óptimo y mayor vida útil de tu equipo.

CÓDIGO	VOLUMEN DEL TANQUE FT³	FLUJO LENTO GPM	FLUJO ÓPTIMO GPM	FLUJO MÁXIMO GPM	VOLUMEN DE ZEOLITA FT³	CANTIDAD DE GRAVA SÍLICA KG	VÁLVULA	Ø ENTRADA	Ø SALIDA	Ø DESAGÜE
SF-LP0948D ★	1.7	3	6	9	1	7	TMF67Q3	1"	1"	1"
SF-LP1054D ★	2.2	4	8	11	1.5	9				
SF-LP1354D ★	3.7	7	13	18	2.5	13				
SF-LP1465D ★	5.4	9	15	21	3	19				
SF-LP1665D ★	6.5	11	20	27	4	25				
SF-LP1865D ★	8.9	14	25	28	5	40				
SOFT-LP-1865	8.9	14	25	35	5	40	TMF75B1	2"	2"	2"
SOFT-LP-2162 ★	11.9	19	34	48	7	50				
SOFT-LP-2472	17	25	44	63	11	70				
SOFT-LP-3072	26	39	69	98	15	110	TMF99B3			
SOFT-LP-3672	37.8	56	99	115	23	150				
SOFT-LP-2162L ★	11.9	19	34	48	7	50	TMF75B1			
SOFT-LP-2472L ★	17	25	44	63	11	70				
SOFT-LP-3072L ★	26	39	69	98	15	110	TMF99B3			
SOFT-LP-3672L ★	37.8	56	99	115	23	150				

Los modelos con terminación "L" pertenecen a los equipos con instalación de válvula lateral.

RECOMENDACIONES DE FLUJO DE FILTRADO SEGÚN CONDICIONES DEL AGUA

CONDICIÓN DEL AGUA	TIPO DE FLUJO	% DEL FLUJO MÁXIMO RECOMENDADO	JUSTIFICACIÓN
Alta turbidez (>5 NTU)	Flujo lento	40–55%	Reduce riesgo de canalización y saturación prematura.
Turbidez moderada (1–5 NTU)	Flujo óptimo	55–75%	Balance entre eficiencia y caudal.
Agua clara (<1 NTU) sin hierro	Flujo máximo	75–100%	El medio puede operar a máxima capacidad sin comprometer filtración.
Hierro o manganeso presentes (>0.3 mg/L)	Flujo lento	40–55%	Disminuye incrustaciones y obstrucción del medio filtrante.
pH fuera de rango (menor a 6.5 o mayor a 8.5)	Flujo lento - óptimo	50–65%	La eficiencia de la zeolita puede verse afectada en estos casos.

NTU = UNIDAD NEFELOMÉTRICA DE TURBIDEZ

★ Nuevo Producto.

PURIFICACIÓN



RED DE SERVICIO Y REFACCIONES
1 año GARANTÍA

- Si tu agua tiene cloro olores o sabores desagradables, este es el equipo ideal para tratarla.
- Válvula automática: realiza el retrolavado periódicamente según lo programado.
- Puede interconectarse a otras válvulas para coordinarse durante el retrolavado.
- Cuenta con un contacto interno de máx. 5A, útil para energizar una bomba auxiliar que presurice durante el retrolavado cuando la presión de entrada no es suficiente.
- Voltaje: (110/220) V~ 60 Hz 1Φ
- Máxima presión 87 PSI.
- Temperatura del agua 5-50 °C.
- Turbiedad máx. del agua 5 FTU.



VÁLVULA AUTOMÁTICA
Programación de flujo





JD806 ★
*Para tanques con apertura de 4" y tubo central de 2"

*Incluido con el equipo.



JD802 ★
*Para tanques con apertura de 2" y tubo central de 1"

*Incluido con el equipo.

CÓDIGO	PESO	MEDIDAS ALTO X LARGO X ANCHO
SF-FL0948D	43 kg	135 x 50 x 50 cm
SF-FL1054D	64 Kg	143 x 50 x 50 cm
SF-FL1354D	78 kg	150 x 50 x 50 cm
SF-FL1465D	81 kg	175 x 50 x 50 cm
SF-FL1665D	106 kg	175 x 50 x 50 cm
SF-FL1865D	200 kg	175 x 50 x 50 cm
SOFT-FL-1865	202 kg	224 x 145 x 145 cm
SOFT-FL-2162	234 kg	227 x 145 x 145 cm
SOFT-FL-2472	293 kg	235 x 145 x 145 cm
SOFT-FL-3072	424 kg	239 x 145 x 145 cm
SOFT-FL-3672	613 kg	254 x 145 x 145 cm
SOFT-FL-2162L	266 kg	227 x 145 x 145 cm
SOFT-FL-2472L	325 kg	235 x 145 x 145 cm
SOFT-FL-3072L	429 kg	239 x 145 x 145 cm
SOFT-FL-3672L	618 kg	254 x 145 x 145 cm

★ Nuevo Producto.

DEBIDO A LAS MEJORAS CONSTANTES, EL PRODUCTO PUEDE VARIAR EN SU APARIENCIA. ESPECIFICACIONES SUJETAS A CAMBIO SIN PREVIO AVISO.

FILTROS DE CARBÓN ACTIVADO AUTOMÁTICOS

Vital transparencia que se disfruta

CLASE 9B

1 año GARANTÍA

RED DE SERVICIO Y REFACCIONES





IMPORTANTE:
La selección del caudal de operación debe considerar la calidad del agua. Consulta la tabla de recomendaciones de flujo de filtrado para asegurar un desempeño óptimo y mayor vida útil de tu equipo.

CÓDIGO	VOLUMEN DEL TANQUE FT³	FLUJO LENTO GPM	FLUJO ÓPTIMO GPM	FLUJO MÁXIMO GPM	VOLUMEN DE CARBÓN ACTIVADO FT³	CANTIDAD DE GRAVA SÍLICA KG	VÁLVULA	Ø ENTRADA	Ø SALIDA	Ø DESAGÜE
SF-FL0948D ★	1.7	2	4	7	1	7	TMF67Q3	1"	1"	1"
SF-FL1054D ★	2.2	3	5	8	1.5	9				
SF-FL1354D ★	3.7	4	9	14	2.5	13				
SF-FL1465D ★	5.4	5	11	16	3	19				
SF-FL1665D ★	6.5	7	14	21	4	25				
SF-FL1865D ★	8.9	9	18	26	5	40				
SOFT-FL-1865	8.9	9	18	27	5	40	TMF75B1	2"	2"	2"
SOFT-FL-2162 ★	11.9	12	24	36	7	50				
SOFT-FL-2472	17	16	31	47	11	70				
SOFT-FL-3072	26	25	49	74	15	110	TMF99B3			
SOFT-FL-3672	37.8	35	71	106	23	150				
SOFT-FL-2162L ★	11.9	12	24	36	7	50	TMF75B1			
SOFT-FL-2472L ★	17	16	31	47	11	70				
SOFT-FL-3072L ★	26	25	49	74	15	110	TMF99B3			
SOFT-FL-3672L ★	37.8	35	71	106	23	150				

Los modelos con terminación "L" pertenecen a los equipos con instalación de válvula lateral.

RECOMENDACIONES DE FLUJO DE FILTRADO SEGÚN CONDICIONES DEL AGUA

CONDICIÓN DEL AGUA	TIPO DE FLUJO	% DEL FLUJO MÁXIMO RECOMENDADO	JUSTIFICACIÓN
Cloro libre alto (>2 ppm)	Flujo lento	40–55%	Mayor tiempo de contacto para garantizar remoción completa del cloro.
Cloro moderado (1–2 ppm) y agua sin contaminantes	Flujo óptimo	55–75%	Ideal para buen desempeño y duración del medio filtrante.
Remoción de orgánicos pesticidas o TOC elevados	Flujo lento	40–55%	La adsorción necesita más tiempo de contacto para ser efectiva.
Agua clara baja carga orgánica cloro <1 ppm	Flujo máximo	75–100%	Condiciones óptimas para aprovechar la capacidad máxima del filtro.

TOC = CARBONO ORGÁNICO TOTAL

★ Nuevo Producto.

PURIFICACIÓN



RED DE SERVICIO Y REFACCIONES
1 año GARANTÍA

- Si tu agua tiene calcio o magnesio que genera sarro (manchas blancas) en tus tuberías y muebles de baño este es el equipo recomendado.
- Válvula automática: realiza el retrolavado y regeneración periódicamente según lo programado.
- Puede interconectarse a otras válvulas para coordinarse durante el retrolavado y regeneración.
- Cuenta con un contacto interno de máx. 5A, útil para energizar una bomba auxiliar que presurice durante el retrolavado y regeneración cuando la presión de entrada no es suficiente.
- Voltaje: (110/220) V~ 60 Hz 1Φ
- Máxima presión 87 PSI.
- Temperatura del agua 5-50 °C.
- Turbiedad máx. del agua 5 FTU.

EJEMPLO DE ENSAMBLE:







JD806 ★
*Para tanques con apertura de 4" y tubo central de 2"
*Incluido con el equipo.



JD802 ★
*Para tanques con apertura de 2" y tubo central de 1"
*Incluido con el equipo.

TANQUE DE RESINA			TANQUE DE SALMUERA		
CÓDIGO	PESO	MEDIDAS LARGO X ANCHO X ALTO	CÓDIGO	PESO	MEDIDAS LARGO X ANCHO X ALTO
SF-IM0948D	46 kg	135 x 50 x 50 cm	TQ-TS100L	27 kg	90x47x47
SF-IM1054D	57 kg	143 x 50 x 50 cm			
SF-IM1354D	93 kg	150 x 50 x 50 cm	TQ-TS150L	31kg	105x60x60
SF-IM1465D	119 kg	175 x 50 x 50 cm			
SF-IM1665D	142 kg	175 x 50 x 50 cm	TQ-TS200L	33KG	105x60x60
SF-IM1865D	180 kg	175 x 50 x 50 cm			
SOFT-IM-1865	180 kg	224 x 145 x 145 cm			
SOFT-IM-2162	262 kg	227 x 145 x 145 cm			
SOFT-IM-2472	331 kg	235 x 145 x 145 cm	TQ-TS300L	15 kg	122 x 67 x 67 cm
SOFT-IM-3072	439 kg	239 x 145 x 145 cm	TQ-TS500L	27 kg	130 x 75 x 75 cm
SOFT-IM-3672	636 kg	254 x 145 x 145 cm	TQ-TS800L	50 kg	138 x 89 x 89 cm
SOFT-IM-2162L	267 kg	227 x 145 x 145 cm	TQ-TS200L	32 KG	105 x 60 x 60 cm
SOFT-IM-2472L	336 kg	235 x 145 x 145 cm	TQ-TS300L	34 kg	122 x 67 x 67 cm
SOFT-IM-3072L	444 KG	239 x 145 x 145 cm	TQ-TS500L	27 KG	130 x 75 x 75 cm
SOFT-IM-3672L	641 kg	254 x 145 x 145 cm	TQ-TS800L	50 kg	138 x 89 x 89 cm

★ Nuevo Producto.

Todos los suavizadores incluyen su tanque de salmuera.

DEBIDO A LAS MEJORAS CONSTANTES, EL PRODUCTO PUEDE VARIAR EN SU APARIENCIA. ESPECIFICACIONES SUJETAS A CAMBIO SIN PREVIO AVISO.

1 año GARANTÍA

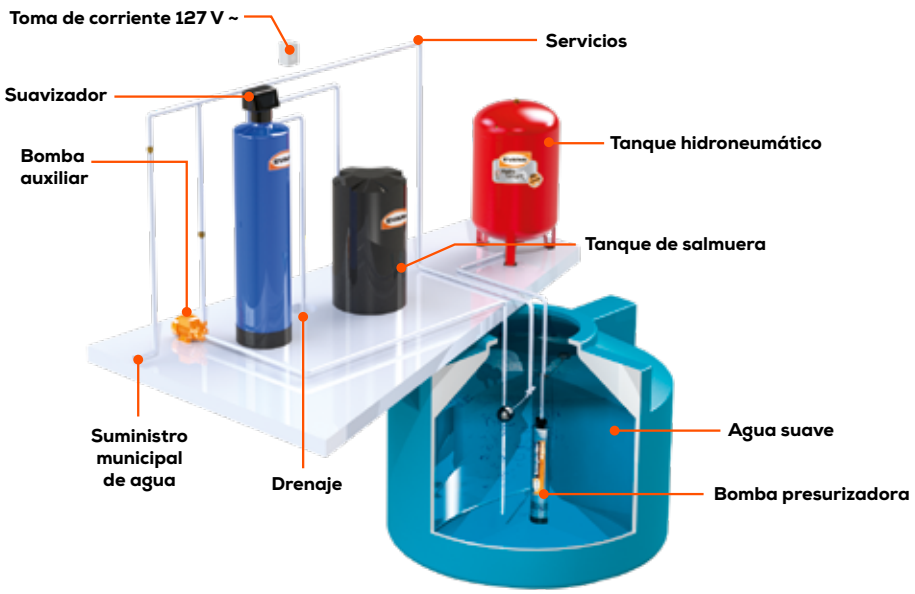

IMPORTANTE:
La selección del caudal de operación debe considerar la calidad del agua.
Consulta la tabla de recomendaciones de flujo de filtrado para asegurar un desempeño óptimo y mayor vida útil de tu equipo.

CÓDIGO	VOLUMEN DEL TANQUE FT³	FLUJO LENTO GPM	FLUJO ÓPTIMO GPM	FLUJO MÁXIMO GPM	VOLUMEN RESINA CATIÓNICA FT³	CAPACIDAD DE RETENCIÓN EN GRANOS	CANTIDAD DE GRAVA SÍLICA KG	VÁLVULA	Ø ENTRADA	Ø SALIDA	Ø DESAGÜE	Ø TANQUE SALMUERA	VOLUMEN TANQUE SALMUERA (L)
SF-IM0948D ★	1.7	1	2	4	1	28000	7	TMF116Q3	1"	1"	3/4"	3/8"	100
SF-IM1054D ★	2.2	1	3	5	1.5	42000	9						
SF-IM1354D ★	3.7	2	5	9	2.5	70000	13						150
SF-IM1465D ★	5.4	2	6	11	3	84000	19						
SF-IM1665D ★	6.5	3	8	14	4	112000	25						200
SF-IM1865D ★	8.9	4	11	18	5	140000	40						
SOFT-IM-1865	8.9	4	11	18	5	140000	40	TMF74A3	2"	2"	1"	1/2"	300
SOFT-IM-2162 ★	11.9	5	14	24	7	224000	50						
SOFT-IM-2472	17	6	19	31	11	308000	70						
SOFT-IM-3072	26	10	29	49	15	420000	110	TMF99A3			1 1/2"	3/4"	500
SOFT-IM-3672	37.8	14	42	71	23	616000	150						800
SOFT-IM-2162L ★	11.9	5	14	24	7	224000	50	TMF74A3			1"	3/8"	200
SOFT-IM-2472L ★	17	6	19	31	11	308000	70					1/2"	300
SOFT-IM-3072L ★	26	10	29	49	15	420000	110	TMF99A3			1 1/2"	3/4"	500
SOFT-IM-3672L ★	37.8	14	42	71	23	616000	150						800

Los modelos con terminación "L" pertenecen a los equipos con instalación de válvula lateral.

RECOMENDACIONES DE FLUJO DE FILTRADO SEGÚN CONDICIONES DEL AGUA

CONDICIÓN DEL AGUA	TIPO DE FLUJO	% DEL FLUJO MÁXIMO RECOMENDADO	JUSTIFICACIÓN
Dureza muy alta (>300 ppm)	Flujo lento	40–55%	Mayor tiempo de contacto, mejora eficiencia de intercambio iónico y reduce saturación.
Dureza moderada (150–300 ppm)	Flujo óptimo	55–75%	Balance entre buena capacidad de remoción y caudal razonable.
Dureza baja (<150 ppm)	Flujo máximo	75–100%	Condiciones ideales para operar a máxima velocidad sin comprometer rendimiento.

★ Nuevo Producto.

PURIFICACIÓN









RED DE SERVICIO Y REFACCIONES

1 año GARANTÍA

Ideal para eliminar el calcio y magnesio de tu agua que saturan, manchan y obstruyen tu instalación hidráulica.

La resina catiónica de poliestireno es de color claro tipo gel suministrada en forma de esferas húmedas y resistentes. A estas esferas de gel sintéticas se les llama "resinas de intercambio iónico".

Su principal utilización es en aplicaciones de suavización de agua para la eliminación de calcio y magnesio por medio de un intercambio iónico. La resina cuenta con una carga negativa gracias a los iones de sodio, mismos que intercambia con los iones positivos del calcio y magnesio a su paso, para así eliminarlos. Esto resulta en la formación de H y Na.

Se le denomina resina de ácido fuerte, debido a que puede funcionar con cualquier nivel de pH.

Cuenta con certificación de la asociación de calidad de agua denominada (WQA) por sus siglas en ingles.

RESCAT-FT3	
MATERIAL:	POLIESTIRENO (ácido fuerte)
FORMA IÓNICA:	NA+
HUMEDAD:	45-50
CAPACIDAD DE VOLUMEN: mmol/ml	≥1.9
TAMAÑO DE PARTÍCULA: % GRANULAR	0.315-1.25mm ≥95
ESFERICIDAD	95% min.
PRESENTACIÓN DEL PRODUCTO:	Tipo Gel
USOS:	Ampliamente utilizado en acondicionamiento de agua, Incluyendo ablandamiento de agua y des-ionización
RANGO DE PH	0-14
CONTENIDO:	1 saco de 22.5 kg (1 ft^3)

DEBIDO A LAS MEJORAS CONSTANTES, EL PRODUCTO PUEDE VARIAR EN SU APARIENCIA. ESPECIFICACIONES SUJETAS A CAMBIO SIN PREVIO AVISO.

SAL EN PELLETS

Vital transparencia que se disfruta

CLASE CP

1 año GARANTÍA

RED DE SERVICIO Y REFACCIONES



PURIFICACIÓN

¿De qué es y para que sirve la SAL-20?

Cloruro de sodio Na, también conocida como sal en pellets, es comúnmente utilizado en los suavizadores para realizar la regeneración de la resina en un sistema de tratamiento de agua. Su composición en pellets asegura una lenta disolución en el agua para maximizar el rendimiento un mayor número de días antes de disolverse por completo.

Beneficios de la utilización de SAL-20:

- Enjuague y limpieza de la resina.
- Elimina malos olores.
- Se puede utilizar en procesos de industria y hogar.
- Contenido: 20 kg (1 ft³)



SAL-20	
CLORURO DE SODIO (NaCl)	99.33%
HUMEDAD	0.10%
INSOLUBLE EN AGUA	0.01%
DIÓXIDO DE SILICIO (SiO2)	0.15%
FIERRO (Fe)	0.09%
CLORURO DE MAGNESIO (MgCl2)	0.030%
CARBONATO DE CALCIO (CaCO3)	0.020%
SULFATO DE CALCIO (CaSO4)	0.020%
SULFATO DE SODIO (Na2SO4)	0.020%
SULFATO DE MAGNESIO (MgSO4)	0.003%

CARBÓN ACTIVADO

Vital transparencia que se disfruta

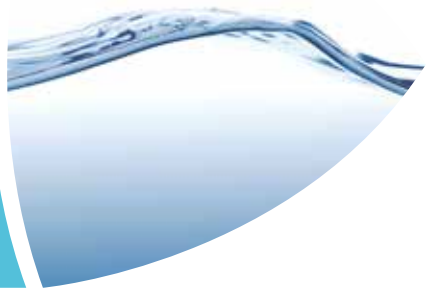

El carbón activado (CA-FT3) es un medio filtrante utilizado en la segunda etapa de un tren de filtración y nos ayuda a eliminar cloro, olores y sabores desagradables; mejorando la textura, olor y apariencia del agua.

Su extracción se obtiene de la cáscara de coco después de pasar por un proceso de activación (combustión); lo cual permite que en este se genere microporosidad, la cual nos ayudará a tener una gran capacidad de adsorción de contaminantes (químicos y microorganismos) suspendidos en el agua y para la purificación de la misma.

Este producto posee la propiedad de regeneración después de estar saturado de contaminantes como (compuestos aromáticos, hidrocarburos sulfurados y/o halogenados), mediante el proceso de filtración (retrolavado y enjuague), lo cual le da una larga vida útil.



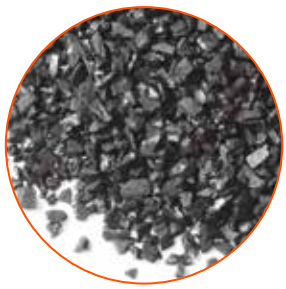



Beneficios al usar carbón activado:

- Al ser de origen vegetal, no contiene metales pesados y demás contaminantes que se pudieran presentar en carbón mineralizado.
- Alta eficiencia en adsorción de contaminantes orgánicos de bajo peso molecular, los cuales pueden causar daños a la salud.
- Al ser de alta dureza, genera baja generación de polvo (ceniza).
- Retiene cloro y materia orgánica.
- Elimina malos olores y mejora la calidad de agua.
- Puede eliminar metales pesados como plomo, cadmio o mercurio en pequeñas cantidades.

DATOS TÉCNICOS	VALOR
CONCENTRACIÓN DE YODO:	>= 900 mg/g
MALLA:	12-24 90% mínimo. 12 (1.7 mm) 24 (0.85 mm)
HUMEDAD:	8% máx.
CENIZA:	5% máx.
DUREZA:	98% mínimo.
CONTENIDO:	15 kg (1 ft^3)

DEBIDO A LAS MEJORAS CONSTANTES, EL PRODUCTO PUEDE VARIAR EN SU APARIENCIA. ESPECIFICACIONES SUJETAS A CAMBIO SIN PREVIO AVISO.

ZEOLITA

El medio de filtración granular con el mejor desempeño

CLASE CP

1 año GARANTÍA

RED DE SERVICIO Y REFACCIONES



La zeolita está hecha a base de un mineral con propiedades únicas. Su estabilidad y microporocidad la hacen el medio de filtración perfecto para prácticamente cualquier aplicación en la industria de la purificación de agua y tratamiento de aguas residuales.

Está demostrado que la zeolita brinda una mejor calidad de agua, permite un mayor flujo y brinda una menor caída de presión.

Por ello es capaz de ofrecer un mejor desempeño como medio filtrante en comparación con la arena y la antracita o la combinación entre ellas.

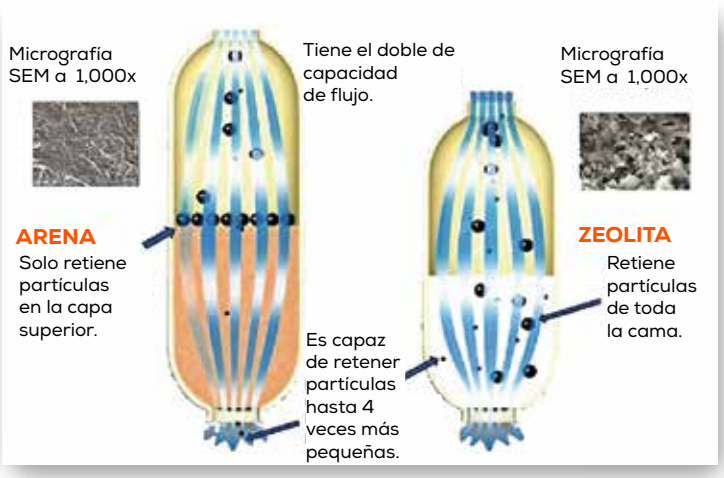

Beneficios de la Zeolita como medio de filtración:

- Mayor claridad en el agua filtrada.
- Reduce una mayor cantidad de turbidez respecto a la arena sílica y la multimedia. La zeolita retiene hasta 3 micras de sólidos suspendidos.
- Permite una mayor capacidad de flujo debido a su capacidad de microfiltración, incrementando la capacidad de filtración de plantas existentes hasta 2 veces.
- Brinda un menor diferencial de presión.
- Se requiere una menor cantidad de producto respecto a la arena sílica y la antracita ya que posee una mayor superficie, porosidad y menor densidad.
- La zeolita es el medio filtrante más durable (más de 4 años).
- La zeolita requiere de menos retrolavados que la arena sílica y la multimedia ya que ésta no se satura tan rápido.
- Ayuda a reducir malos olores. Debido a su capacidad de retener cationes de amoniaco y otros compuestos catiónicos.



DESPEMPEÑO DE LA ZEOLITA CONTRA OTROS MEDIAS FILTRANTES

MEDIO DE FILTRACIÓN	CAPACIDAD DE RETENCIÓN DE SÓLIDOS	TAMAÑO MÍNIMO DE PARTÍCULAS RETENIDAS (MICRAS µm)	CARGA SUPERFICIAL (gal/(min.ft2))
ARENA	1X	25 - 50	3 a 6
MULTIMEDIA	1.6X	12 - 15	3 a 6
ZEOLITA	2.8X	3 - 5	10 a 20

Ejemplos de empresas que actualmente utilizan zeolita en sus filtros para agua: Grupo AHMSA, Peñoles, CFE, PEMEX.

ZEOLITA

El medio de filtración granular con el mejor desempeño

PURIFICACIÓN



1 año GARANTÍA

Beneficios de la Zeolita en las albercas:

Mayor claridad en su piscina.

La zeolita reduce una mayor cantidad de turbidez respecto a la arena sílica y la multimedia, de 5 a 3 micras aprox. Lo que conlleva a una mejor claridad de filtración.

Filtros de menor tamaño pero de mayor capacidad.

La zeolita permite una mayor capacidad de flujo debido a su capacidad de micro-filtración y aumenta hasta en un 50% la capacidad de flujo comparado con los filtros de arena.

Ahorro en agua y en energía de retrolavados.

La porosidad de la zeolita le brinda una permeabilidad y una capacidad de carga mucho mayor que los filtros de arena, lo que permite ciclos de servicio hasta un 100% mayores que con la arena.

No más ojos rojos.

Por sus propiedades químicas la zeolita retine una gran cantidad de cloraminas, lo que ayuda a disminuir la sensación de irritación en los ojos y en la piel.



PROPIEDADES FÍSICAS DE LA ZEOLITA	
TAMAÑO	1.18mm
MESH	12 - 30
COLOR	Blanco
POROSIDAD (%)	35
ÁREA DE SUPERFICIE	35 m^2/gramo
COEFICIENTE DE VARIACIÓN	1.7
PESO VOLUMÉTRICO (PVS)	21.4 kg / ft^3
PESO VOLUMÉTRICO VARILLADO (PWF)	780 kg / m^3
DUREZA MOSH	3
ESTABILIDAD TÉRMICA	Hasta 500 °C

ESPECIFICACIONES DE OPERACIÓN	
FLUJO DE SERVICIO	8.5 a 10 gpm / ft^2
FLUJO DE RETROLAVADO	12 a 10 gpm / ft^2
DURACIÓN DE RETROLAVADO	5 a 15 min.
EXPANSIÓN REQUERIDO (RETROLAVADO)	50%
PROFUNDIDAD DEL LECHO	30 a 48 in

DESEMPEÑO DE FILTRADO	
ARENA	**ZEOLITA**
30 - 50 micras	3 - 5 micras
(Tasa nominal de filtración)	

DEBIDO A LAS MEJORAS CONSTANTES, EL PRODUCTO PUEDE VARIAR EN SU APARIENCIA. ESPECIFICACIONES SUJETAS A CAMBIO SIN PREVIO AVISO.

ANTI-SARRO

Sistema inhibidor de incrustaciones catiónicas y aniónicas

CLASE 9B

1 año GARANTÍA

RED DE SERVICIO Y REFACCIONES

FILTERSORB CT



PURIFICACIÓN

El anti-sarro es un inhibidor de incrustaciones, por medio de un proceso de cristalización de partículas como calcio y magnesio, permite que estas pasen libremente por la tubería sin adherirse ni generar el molesto sarro, y a su vez, desincrustar el existente paulatinamente.

Tecnología 100% amigable con el medio ambiente basada en el proceso de cristalización asistida por nucleación o NAC (Nucleation Assisted Crystallization).

Indispensable la instalación de un filtro de carbón activado antes de cualquier ANTI-SARRO, ya que el cloro inactiva la media FILTERSORB-CT.



FILTERSORB-CT

Inhibidor de incrustaciones aniónicas y catiónicas.



DISTRIBUIDOR INFERIOR Y SUPERIOR



CABEZAL DE CONEXIÓN

*INCLUIDAS EN EL EQUIPO



CÓDIGO	ANTI-SARRO-9	ANTI-SARRO-15	ANTI-SARRO-21	ANTI-SARRO-27	ANTI-SARRO-45	ANTI-SARRO-60
TANQUE	**BLUE0735**	**BLUE0844**	**BLUE0948**	**BLUE1054**	**BLUE1465-4**	**BLUE1665-4**
VOLUMEN DEL TANQUE	20 L	33 L	48 L	62 L	154 L	185 L
FLUJO MÁX.	9 GPM	15 GPM	21 GPM	27 GPM	45 GPM	60 GPM
VOLUMEN DE FILTERSOB-CT	3 L	5 L	7 L	9 L	15 L	20 L
VÁLVULA	JD103				JD-C105	
Ø ENTRADA	1"				2"	
Ø SALIDA	1"				2"	
DISTRIBUIDOR SUPERIOR	HD-9				HD-16	
DISTRIBUIDOR INFERIOR	HD-10				HD-18	
TUBO CENTRAL	1"				1.5"	

PURIFICACIÓN



1 año GARANTÍA

- Libre de mantenimiento.
- No utiliza sal, electricidad, o ningún otro consumible.
- Sin desperdicio de agua, no requiere retro lavados, ni regeneración.
- Indispensable la instalación de un filtro de carbón activado antes de cualquier ANTI-SARRO, ya que el cloro inactiva la media FILTERSORB-CT.



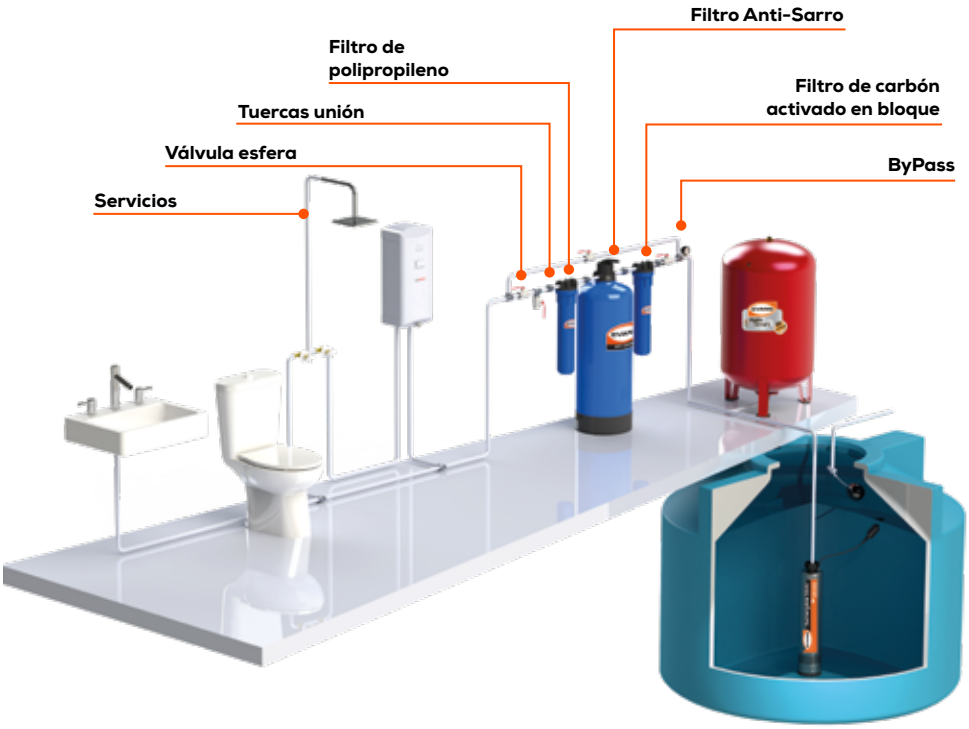

CÓDIGO	ANTI-SARRO-1	ANTI-SARRO-2	ANTI-SARRO-3	ANTI-SARRO-4
FLUJO DE SERVICIO:	1 GPM	2 GPM	3 GPM	4 GPM
MEDIA (LITRO):	0.25	0.5	0.75	1
CÓDIGO DE CARTUCHO:	WHITE10	WHITE20	WHITE10B	WHITE20B
Ø EXTERNO:	6.35 cm (2.5")		11.43 cm (4.5")	
LARGO:	25.4 cm (10")	50.8 cm (20")	25.4 cm (10")	50.8 cm (20")
FLUJO MÁXIMO:	30 l/min		135 l/min	
PRESIÓN DE OPERACIÓN:	(0.1 - 0.68) MPa((15 - 100) PSI)			
TEMP. MÁX. DEL LÍQUIDO:	44 °C			
PORTA FILTRO COMPATIBLE:	TRANSP122-10N BLUE121-10BR	BLUE122-20BR	BLUE124-10BR	BLUE124-20BR
Ø DE CONEXIONES DE PORTA FILTRO:	1.9 cm (0.75")		3.81 cm (1.5")	

DEBIDO A LAS MEJORAS CONSTANTES, EL PRODUCTO PUEDE VARIAR EN SU APARIENCIA. ESPECIFICACIONES SUJETAS A CAMBIO SIN PREVIO AVISO.

1 año GARANTÍA

RED DE SERVICIO Y REFACCIONES



Las membranas compuestas, algunas veces llamados "compuestos de película delgada" son esencialmente una combinación de dos polímeros fundidos sobre un soporte de tela.

Las características predominantes de las membranas compuestas de poliamida son:

- La morfología de la superficie es desigual, ofreciendo muchas áreas donde los materiales incrustantes pueden ser atrapados y mantenidos por la membrana.
- No pueden tolerar el cloro libre ni ningún otro oxidante.
- Ultra baja presión 125 PSI con rechazo de sal del 98%.
- Gran eficiencia y productividad de agua debido a su gran área permeable.

Aplicaciones y beneficios:

- Procesos industriales y comerciales.
- Desalinización de agua.
- Calderas.
- Tratamiento de agua y purificación.
- Alta producción de agua.
- Alta desalinización a baja presión.
- Retención de partículas hasta 0.0001 µm.







MEMBRANAS INDUSTRIALES ÓSMOSIS INVERSA		
CÓDIGO	**MEM-4040BP**	**MEM-8040BP**
FLUJO ESTÁNDAR	9 m^3/día	36 m^3/día
ÁREA DE MEMBRANA EFECTIVA	7.5 m^2	37 m^2
PRESIÓN DE OPERACIÓN	(0.76 - 0.86) MPa (110 - 125) PSI	
RECHAZO DE SAL	98%	
TEMPERATURA MÁXIMA	45 °C	
RETENCIÓN DE PARTÍCULAS	0.0001 µm	
CAÍDA DE PRESIÓN	Máx. 10 PSI	
RANGO DE PH OPERATIVO	3 - 10	
MÁXIMA CONCENTRACIÓN DE CLORO	<.1 PPM	
MÁXIMA TURBIEDAD	1 NTU	
MATERIAL	POLIAMIDA	
LARGO	102.4 cm (40")	102.4 cm (40")
DIÁMETRO	9.97 cm (3.9")	20.19 cm (7.95")



1 año GARANTÍA

- Modelos para: 1, 2, 3 y 4 membranas.
- Material: fibra de vidrio, ligeras y resistentes a la corrosión.
- Presión máxima de operación: 300 PSI
- Puertos laterales: Roscados BSPT
- Conexiones roscadas BSPT: (¾" entrada y rechazo) y ½" salida de agua pura.
- Compatible: MEM-4040BP



PMPL-4040-1



PMPL-4040-2



PMPL-4040-3



PMPL-4040-4

PORTAMEMBRANAS PUERTO LATERAL				
CÓDIGO	**PMPL-4040-1**	**PMPL-4040-2**	**PMPL-4040-3**	**PMPL-4040-4**
MATERIAL	FIBRA DE VIDRIO			
PRESIÓN MÁXIMA	2.06 MPa (300 PSI)			
DIÁMETRO	11.2 cm (4.41")			
LONGITUD	119 cm (46.85")	220.6 cm (86.85")	322.2 cm (126.85")	423.8 cm (166.85")
CONTENIDO	1 pza.	2 pzas.	3 pzas.	4 pzas.



PMPF-8040-1

PORTAMEMBRANA PMPF-8040

- Modelos para: 1, 2, 3 y 4 membranas.
- Material: fibra de vidrio, ligeras y resistentes a la corrosión.
- Presión máxima de operación: 300 PSI
- Puertos lateral: Salida de agua (Roscado 1") BSPT.
- Puertos frontales: (1 1/2" entrada y rechazo).
- Compatible: MEM-8040BP.

PORTAMEMBRANAS PUERTO FRONTAL				
CÓDIGO	**PMPF-8040-1**	**PMPF-8040-2**	**PMPF-8040-3**	**PMPF-8040-4**
MATERIAL	FIBRA DE VIDRIO			
PRESIÓN MÁXIMA	2.06 MPa (300 PSI)			
DIÁMETRO	21.4 cm (8.43")			
LONGITUD	147.1 cm (57.95")	248.8 cm (97.95")	350.4 cm (137.95")	452 cm (177.95")
CONTENIDO	1 pza.	2 pzas.	3 pzas.	4 pzas.

DEBIDO A LAS MEJORAS CONSTANTES, EL PRODUCTO PUEDE VARIAR EN SU APARIENCIA. ESPECIFICACIONES SUJETAS A CAMBIO SIN PREVIO AVISO.

1 año GARANTÍA





CONECTORES EN UPVC Y ACERO INOXIDABLE PARA PORTA MEMBRANA PMPL-4040				
CÓDIGO	**PPF-13-20MM**	**PPF-13-25MM**	**SPF-15-20MM**	**SPF-15-25MM**
DIÁMETRO	1.27 cm (1/2")	1.90 cm (3/4")	1.27 cm (1/2")	1.90 cm (3/4")
ROSCA	BSPT			
MATERIAL	UPVC		ACERO INOXIDABLE	
COMPATIBLE	PMPL-4040			



CONECTORES EN UPVC Y ACERO INOXIDABLE PARA PORTA MEMBRANA PMPL-8040		
CÓDIGO	**PPF-13-32MM**	**SPF-13-32MM**
DIÁMETRO	2.54 cm (1")	2.54 cm (1")
ROSCA	BSPT	
MATERIAL	UPVC	ACERO INOXIDABLE
COMPATIBLE	PMPF-8040	



ADAPTADORES PARA MEMBRANA PMPF-8040			
CÓDIGO	**UNION-DN40MM**	**COPLE-DN40-40MM**	**COPLE-DN40-50MM**
DIÁMETRO	3.81 cm (1.5")	3.81 cm (1.5") 3.81 cm (1.5")	3.81 cm (1.5") 5.08 cm (2")
MATERIAL	UPVC		
COMPATIBLE	PMPF-8040		



ACCESORIOS DE ACOPLAMIENTO ACERO INOXIDABLE PMPF-8040		
CÓDIGO	**UNION-1.5-8040**	**COPLE-1.5-8040**
DIÁMETRO	3.81 cm (1.5")	
MATERIAL	ACERO INOXIDABLE	
COMPATIBLE	PMPF-8040	

PURIFICACIÓN



ANILLO DE SEGURIDAD PARA SOPORTE PMPF-8040
6 PIEZAS



CÓDIGO	COMPATIBILIDAD
AN-4 ★	PMPF-8040

O-RING DE TAPA PMPL-4040
2 PIEZAS



CÓDIGO	COMPATIBILIDAD
BO-2-4040 ★	PMPL-4040

BASE DE PMPF-8040
2 PIEZAS



CÓDIGO	COMPATIBILIDAD
BS-2-8040 ★	PMPF-8040

TUERCA HEXAGONAL PMPF-8040
2 PIEZAS



CÓDIGO	COMPATIBILIDAD
HN-2 ★	PMPF-8040

TORNILLOS PARA EMPAQUE PMPL-4040
4 PIEZAS



CÓDIGO	COMPATIBILIDAD
SC-4 ★	PMPL-4040

O-RING INTERNO PMPL-4040
4 PIEZAS



CÓDIGO	COMPATIBILIDAD
SO-2-4040 ★	PMPL-4040

TAPA DE SELLADO PMPF-8040
2 PIEZAS



CÓDIGO	COMPATIBILIDAD
SP-02 ★	PMPF-8040

DEBIDO A LAS MEJORAS CONSTANTES, EL PRODUCTO PUEDE VARIAR EN SU APARIENCIA. ESPECIFICACIONES SUJETAS A CAMBIO SIN PREVIO AVISO.



SOPORTE TAPA DE SELLADO PMPF-8040 2 PIEZAS



CÓDIGO	COMPATIBILIDAD
SPT-2 ★	PMPF-8040

TAPÓN PMPL-4040 2 PIEZAS



CÓDIGO	COMPATIBILIDAD
STP-2-4040 ★	PMPL-4040

TAPÓN PMPL-4040 1/2"



CÓDIGO	COMPATIBILIDAD
STP-22-1/2 ★	PMPL-4040

TORNILLOS PARA ANILLO DE SEGURIDAD 6 PIEZAS



CÓDIGO	COMPATIBILIDAD
SC-6 ★	PMPF-8040

EMPAQUE PMPL-4040 4 PIEZAS



CÓDIGO	COMPATIBILIDAD
SSG-4 ★	PMPL-4040

TAPÓN PMPF-8040 2 PIEZAS



CÓDIGO	COMPATIBILIDAD
STP-2-8040 ★	PMPF-8040

ABRAZADERA PMPL-4040 2 PIEZAS



CÓDIGO	COMPATIBILIDAD
TIE-2-4040 ★	PMPL-4040

ABRAZADERA PMPF-8040 2 PIEZAS



CÓDIGO	COMPATIBILIDAD
TIE-2-8040 ★	PMPF-8040

PURIFICACIÓN



1 año GARANTÍA

- Arma tu equipo de filtración para tu hogar o negocio, asegurando agua de alta calidad, libre de impurezas y contaminantes.
- Optimiza el proceso de filtración de acuerdo a tus necesidades específicas.
- Basado en tres etapas clave, proporciona una solución completa para mejorar la calidad del agua.



ARMA TU EQUIPO DE FILTRACIÓN DE LECHO PROFUNDO EVANS

DESCRIPCIÓN	CÓDIGO						
	SF-LP0948D	SF-LP1054D	SF-LP1354D	SF-LP1465D	SF-LP1665D	SF-LP1865D ★	CANT.
TUBO CON DISTRIBUIDOR INFERIOR	GL0500340048	GL0500340054		GL0500340065			1 PIEZA
VÁLVULA PARA FILTRO	TMF67Q3						1 PIEZA
DISTRIBUIDOR SUPERIOR	HD-9						1 PIEZA
TANQUE DE FIBRA DE VIDRIO	BLUE0948	BLUE1054	BLUE1354	BLUE1465	BLUE1665	BLUE1865	1 PIEZA
EMBUDO PARA MEDIA FILTRANTE	JD802						1 PIEZA
COSTAL MEDIA FILTRANTE 1 ft^3	ZEO-FT3 1 ft^3	ZEO-FT3 1.5 ft^3	ZEO-FT3 2.5 ft^3	ZEO-FT3 3 ft^3	ZEO-FT3 4 ft^3	ZEO-FT3 5 ft^3	CANTIDAD INDICADA EN ft^3
GRAVA SÍLICA 1/4" X 1/8"	GRAVA-FT3 7 kg	GRAVA-FT3 9 kg	GRAVA-FT3 13 kg	GRAVA-FT3 19 kg	GRAVA-FT3 25 kg	GRAVA-FT3 40 kg	CANTIDAD INDICADA EN kg

★ Nuevo Producto.

DEBIDO A LAS MEJORAS CONSTANTES, EL PRODUCTO PUEDE VARIAR EN SU APARIENCIA. ESPECIFICACIONES SUJETAS A CAMBIO SIN PREVIO AVISO.

1 año GARANTÍA

RED DE SERVICIO Y REFACCIONES



JD802



TMF67Q3



TMF116Q3



CA-FT3



RESCAT-FT3



ZEO-FT3

ARMA TU EQUIPO DE FILTRACIÓN DE CARBÓN ACTIVADO EVANS

DESCRIPCIÓN	CÓDIGO						
	SF-FL0948D	SF-FL1054D	SF-FL1354D	SF-FL1465D	SF-FL1665D	SF-FL1865D ★	CANT.
TUBO CON DISTRIBUIDOR INFERIOR	GL0500340048	GL0500340054		GL0500340065			1 PIEZA
VÁLVULA PARA FILTRO	TMF67Q3						1 PIEZA
DISTRIBUIDOR SUPERIOR	HD-9						1 PIEZA
TANQUE DE FIBRA DE VIDRIO	BLUE0948	BLUE1054	BLUE1354	BLUE1465	BLUE1665	BLUE1865	1 PIEZA
EMBUDO PARA MEDIA FILTRANTE	JD802						1 PIEZA
COSTAL MEDIA FILTRANTE 1 ft^3	CA-FT3 1 ft^3	CA-FT3 1.5 ft^3	CA-FT3 2.5 ft^3	CA-FT3 3 ft^3	CA-FT3 4 ft^3	CA-FT3 5 ft^3	CANTIDAD INDICADA EN ft^3
GRAVA SILICA 1/4" X 1/8"	GRAVA-FT3 7 kg	GRAVA-FT3 9 kg	GRAVA-FT3 13 kg	GRAVA-FT3 19 kg	GRAVA-FT3 25 kg	GRAVA-FT3 40 kg	CANTIDAD INDICADA EN kg

ARMA TU EQUIPO SUAVIZADOR EVANS

DESCRIPCIÓN	CÓDIGO						
	SF-IM0948D	SF-IM1054D	SF-IM1354D	SF-IM1465D	SF-IM1665D	SF-IM1865D ★	CANT.
TUBO CON DISTRIBUIDOR INFERIOR	GL0500340048	GL0500340054		GL0500340065			1 PIEZA
VÁLVULA PARA FILTRO	TMF116Q3						1 PIEZA
DISTRIBUIDOR SUPERIOR	HD-9						1 PIEZA
TANQUE DE FIBRA DE VIDRIO	BLUE0948	BLUE1054	BLUE1354	BLUE1465	BLUE1665	BLUE1865	1 PIEZA
EMBUDO PARA MEDIA FILTRANTE	JD802						1 PIEZA
COSTAL MEDIA FILTRANTE 1 ft^3	RESCAT-FT3 1 ft^3	RESCAT-FT3 1.5 ft^3	RESCAT-FT3 2.5 ft^3	RESCAT-FT3 3 ft^3	RESCAT-FT3 4 ft^3	RESCAT-FT3 5 ft^3	CANTIDAD INDICADA EN ft^3
GRAVA SILICA 1/4" X 1/8"	GRAVA-FT3 7 kg	GRAVA-FT3 9 kg	GRAVA-FT3 13 kg	GRAVA-FT3 19 kg	GRAVA-FT3 25 kg	GRAVA-FT3 40 kg	CANTIDAD INDICADA EN kg
TANQUE DE SALMUERA CON FLOTADOR Y COSTAL DE SAL EN PELLETS 20 KG	TQ-TS100L	TQ-TS100L	TQ-TS150L	TQ-TS150L	TQ-TS200L		1 PIEZA

★ Nuevo Producto.



★NUEVOS PRODUCTOS★

EQUIPO DE GRADO INDUSTRIAL

RED DE SERVICIO Y REFACCIONES

1 año GARANTÍA

- Basado en tres etapas clave, ofrece una solución avanzada que garantiza agua limpia y libre de contaminantes.
- Destinado para el tratamiento de grandes flujos de agua.
- Ideal para usos industriales.



ARMA TU EQUIPO DE FILTRACIÓN DE LECHO PROFUNDO INDUSTRIAL EVANS

DESCRIPCIÓN	CÓDIGO					
	SOFT-LP-1865 ★	SOFT-LP-2162 ★	SOFT-LP-2472 ★	SOFT-LP-3072 ★	SOFT-LP-3672 ★	CANT.
TUBO CENTRAL	PPF-01-63MM					1 PIEZA
DISTRIBUIDOR INFERIOR	HD-18			JD218		1 PIEZA
VÁLVULA PARA FILTRO	TMF75B1			TMF99B3		1 PIEZA
DISTRIBUIDOR SUPERIOR	HD-16					1 PIEZA
EMBUDO PARA MEDIA FILTRANTE	JD806					1 PIEZA
TANQUE DE FIBRA DE VIDRIO	BLUE1865	BLUE2162	BLUE2472	BLUE3072	BLUE3672	1 PIEZA
COSTAL ZEOLITA 21.5 kg 1 ft^3	ZEO-FT3 5 ft^3	ZEO-FT3 7 ft^3	ZEO-FT3 11 ft^3	ZEO-FT3 15 ft^3	ZEO-FT3 22 ft^3	CANTIDAD INDICADA EN ft^3
GRAVA SÍLICA 1/4" X 1/8"	GRAVA-FT3 40 kg	GRAVA-FT3 50 kg	GRAVA-FT3 70 kg	GRAVA-FT3 110 kg	GRAVA-FT3 150 kg	CANTIDAD INDICADA EN kg

DEBIDO A LAS MEJORAS CONSTANTES, EL PRODUCTO PUEDE VARIAR EN SU APARIENCIA. ESPECIFICACIONES SUJETAS A CAMBIO SIN PREVIO AVISO.

EVANS®

1 año GARANTÍA

RED DE SERVICIO Y REFACCIONES

EQUIPO DE GRADO INDUSTRIAL



TMF74A3



TMF75B1



TMF99B3



GRAVA-FT3



CA-FT3 RESCAT-FT3 ZEO-FT3

ARMA TU EQUIPO DE FILTRACIÓN DE CARBÓN ACTIVADO INDUSTRIAL EVANS

DESCRIPCIÓN	CÓDIGO					
	SOFT-FL-1865★	SOFT-FL-2162★	SOFT-FL-2472★	SOFT-FL-3072★	SOFT-FL-3672★	CANT.
TUBO CENTRAL	PPF-01-63MM					1 PIEZA
DISTRIBUIDOR INFERIOR	HD-18			JD218		1 PIEZA
VÁLVULA PARA FILTRO	TMF75B1			TMF99B3		1 PIEZA
DISTRIBUIDOR SUPERIOR	HD-16					1 PIEZA
EMBUDO PARA MEDIA FILTRANTE	JD806					1 PIEZA
TANQUE DE FIBRA DE VIDRIO	BLUE1865	BLUE2162	BLUE2472	BLUE3072	BLUE3672	1 PIEZA
COSTAL DE CARBÓN ACTIVADO DE CÁSCARA DE COCO 13.5 kg 1 ft³	CA-FT3 5 ft³	CA-FT3 7 ft³	CA-FT3 11 ft³	CA-FT3 15 ft³	CA-FT3 22 ft³	CANTIDAD INDICADA EN ft³
GRAVA SÍLICA 1/4" X 1/8"	GRAVA-FT3 40 kg	GRAVA-FT3 50 kg	GRAVA-FT3 70 kg	GRAVA-FT3 110 kg	GRAVA-FT3 150 kg	CANTIDAD INDICADA EN kg

ARMA TU EQUIPO SUAVIZADOR INDUSTRIAL EVANS

DESCRIPCIÓN	CÓDIGO					
	SOFT-IM-1865★	SOFT-IM-2162★	SOFT-IM-2472★	SOFT-IM-3072★	SOFT-IM-3672★	CANT.
TUBO CENTRAL	PPF-01-63MM					1 PIEZA
DISTRIBUIDOR INFERIOR	HD-18			JD218		1 PIEZA
VÁLVULA PARA FILTRO	TMF74A3			TMF99A3		1 PIEZA
DISTRIBUIDOR SUPERIOR	HD-16					1 PIEZA
EMBUDO PARA MEDIA FILTRANTE	JD806					1 PIEZA
TANQUE DE FIBRA DE VIDRIO	BLUE1865	BLUE2162	BLUE2472	BLUE3072	BLUE3672	1 PIEZA
COSTAL DE RESINA CATIÓNICA 22 kg 1 ft³	RESCAT-FT3 5 ft³	RESCAT-FT3 7 ft³	RESCAT-FT3 11 ft³	RESCAT-FT3 15 ft³	RESCAT-FT3 22 ft³	CANTIDAD INDICADA EN ft³
GRAVA SÍLICA 1/4" X 1/8"	GRAVA-FT3 40 kg	GRAVA-FT3 50 kg	GRAVA-FT3 70 kg	GRAVA-FT3 110 kg	GRAVA-FT3 150 kg	CANTIDAD INDICADA EN kg
TANQUE DE SALMUERA CON FLOTADOR	TQ-TS200L		TQ-TS300L	TQ-TS500L	TQ-TS800L	1 PIEZA

★ Nuevo Producto.

EQUIPO DE FILTRACIÓN Y SUAVIZADOR INDUSTRIAL CON VÁLVULA AUTOMÁTICA "MONTAJE LATERAL"



EQUIPO DE GRADO INDUSTRIAL · RED DE SERVICIO Y REFACCIONES · 1 año GARANTÍA

- Instalación ergonómica, lo que permite el montaje del equipo en lugares pequeños, permitiendo un fácil acceso a la válvula automática.
- Destinado para el tratamiento de grandes flujos de agua.
- Ideal para usos industriales.



TMF99B3



BLUE3072



GRAVA-FT3



ZEO-FT3

ARMA TU EQUIPO DE FILTRACIÓN Y SUAVIZADOR INDUSTRIAL EVANS CON VÁLVULA AUTOMÁTICA "MONTAJE LATERAL"

DESCRIPCIÓN	CÓDIGO						
	SOFT-LP-2162L★	SOFT-LP-2472L★	SOFT-LP-3072L★	SOFT-LP-3672L★	SOFT-FL-2162L★	SOFT-FL-2472L★	CANT.
DISTRIBUIDOR INFERIOR	JD315	JD316	JD317	JD318	JD315	JD316	1 PIEZA
VÁLVULA PARA FILTRO	TMF75B1		TMF99B3		TMF75B1		1 PIEZA
DISTRIBUIDOR SUPERIOR	JD311.		JD312		JD311.		1 PIEZA
TANQUE DE FIBRA DE VIDRIO	BLUE2162	BLUE2472	BLUE3072	BLUE3672	BLUE2162	BLUE2472	1 PIEZA
COSTAL DE MEDIA FILTRANTE 1 ft^3	ZEO-FT3 7 ft^3	ZEO-FT3 11 ft^3	ZEO-FT3 15 ft^3	ZEO-FT3 22 ft^3	CA-FT3 7 ft^3	CA-FT3 11 ft^3	CANTIDAD INDICADA EN ft^3
GRAVA SÍLICA 1/4" X 1/8"	GRAVA-FT3 50 kg	GRAVA-FT3 70 kg	GRAVA-FT3 110 kg	GRAVA-FT3 150 kg	GRAVA-FT3 50 kg	GRAVA-FT3 70 kg	CANTIDAD INDICADA EN kg

DEBIDO A LAS MEJORAS CONSTANTES, EL PRODUCTO PUEDE VARIAR EN SU APARIENCIA. ESPECIFICACIONES SUJETAS A CAMBIO SIN PREVIO AVISO.

EQUIPO DE FILTRACIÓN Y SUAVIZADOR INDUSTRIAL CON VÁLVULA AUTOMÁTICA "MONTAJE LATERAL"

1 año GARANTÍA





ARMA TU EQUIPO DE FILTRACIÓN Y SUAVIZADOR INDUSTRIAL EVANS CON VÁLVULA AUTOMÁTICA "MONTAJE LATERAL"

DESCRIPCIÓN	CÓDIGO						
	SOFT-FL-3072L★	SOFT-FL-3672L★	SOFT-IM-2162L★	SOFT-IM-2472L★	SOFT-IM-3072L★	SOFT-IM-3672L★	CANT.
DISTRIBUIDOR INFERIOR	JD317	JD318	JD315	JD316	JD317	JD318	1 PIEZA
VÁLVULA PARA FILTRO	TMF99B3		TMF74A3		TMF99A3		1 PIEZA
DISTRIBUIDOR SUPERIOR	JD312		JD311		JD312		1 PIEZA
TANQUE DE FIBRA DE VIDRIO	BLUE3072	BLUE3672	BLUE2162	BLUE2472	BLUE3072	BLUE3672	1 PIEZA
COSTAL DE MEDIA FILTRANTE 1 ft³	CA-FT3 15 ft³	CA-FT3 22 ft³	RESCAT-FT3 7 ft³	RESCAT-FT3 11 ft³	RESCAT-FT3 15 ft³	RESCAT-FT3 22 ft³	CANTIDAD INDICADA EN ft³
GRAVA SÍLICA 1/4" X 1/8"	GRAVA-FT3 110 kg	GRAVA-FT3 150 kg	GRAVA-FT3 50 kg	GRAVA-FT3 70 kg	GRAVA-FT3 110 kg	GRAVA-FT3 150 kg	CANTIDAD INDICADA EN kg
TANQUE DE SALMUERA CON FLOTADOR	N/A		TQ-TS200L	TQ-TS300L	TQ-TS500L	TQ-TS800L	1 PIEZA

ACCESORIOS PARA MONTAJE LATERAL FILTROS Y SUAVIZADORES EVANS

CODO 90 PPF 2 PULGADAS	PPF-02-63MM	4 PIEZAS
ADAPTADOR PPF 2 PULGADAS	PPF-18-63MM	2 PIEZAS
TUBO PPF 2 PULGADAS 4 METROS	PPF-01-63MM	1 PIEZA
VÁLVULA BOLA PPF 2 PULGADAS	PPF-19-63MM	2 PIEZAS
TEE PPF 2 PULGADAS	PPF-04-63MM	1 PIEZA

PURIFICACIÓN



1 año GARANTÍA

La forma ideal de filtrar el agua de uso general en cualquier instalación.

De acuerdo a las características de cada instalación se puede:
- Eliminar sedimentos (polipropileno).
- Eliminar olores o texturas desagradables en el agua (carbones activados).
- Purificar completamente para la salud de tu familia si bebe de alguna salida de agua.(instalando polipropileno, carbón granular, carbón activado en bloque y lámpara UV) en este orden.

INSERTOS DE LATÓN
Cuentan con insertos de latón en la rosca, lo que garantiza mayor resistencia y un sellado perfecto, evitando fugas.



BOTÓN LIBERADOR
Purga el agua en el housing antes del cambio de cartucho



CÓDIGO	PESO	MEDIDAS LARGO x ANCHO x ALTO
TRANSP122-10N	2 kg	14 x 14 x 33 cm
BLUE121-10BR	2 kg	14 x 14 x 33 cm
BLUE122-20BR	2 kg	14 x 14 x 58 cm
BLUE124-10BR	3 kg	18 x 18 x 36 cm
BLUE124-20BR	5 kg	18 x 18 x 61 cm



*INCLUIDAS EN EL EQUIPO

CARACTERÍSTICAS DEL HOUSING	TRANSP122-10N	BLUE121-10BR	BLUE122-20BR	BLUE124-10BR	BLUE124-20BR
ø DE ROSCA NPT INSERTO LATÓN	3/4"	3/4"	3/4"	1"	1"
PRESIÓN MÁXIMA	145 PSI	262 PSI	262 PSI	262 PSI	262 PSI
CAUDAL MÁXIMO	30 l/min	30 l/min	30 l/min	60 l/min	60 l/min
TEMP. MÁXIMA	44 °C	44 °C	44 °C	44 °C	44 °C

REEMPLAZO DE CARTUCHOS	CARTUCHO DE FILTRACIÓN	TRANSP122-10N	BLUE121-10BR	BLUE122-20BR	BLUE124-10BR	BLUE124-20BR
3 A 6 MESES	POLIPROPILENO ESPUMADO 1 MICRA	PP-10-1		PP-20-1	PP-10B-1	PP-20B-1
	POLIPROPILENO ESPUMADO 5 MICRAS	PP-10-5		PP-20-5	PP-10B-5	PP-20B-5
	POLIPROPILENO ESPUMADO 10 MICRAS	PP-10		PP-20	PP-10B	PP-20B
	POLIPROPILENO ESPUMADO 50 MICRAS	PP-10-50		PP-20-50	PP-10B-50	PP-20B-50
	POLIPROPILENO HILO 5 MICRAS	PS-10-5		PS-20-5	PS-10B-5	PS-20B-5
	POLIPROPILENO HILO 10 MICRAS	PS-10-10		PS-20-10	PS-10B-10	PS-20B-10
	POLIPROPILENO HILO 50 MICRAS	PS-10-50		PS-20-50	PS-10B-50	PS-20B-50
	POLIPROPILENO PLISADO 10 MICRAS	PL-10-10		PL-20-10	PL-10B-10	PL-20B-10
	Retiene sedimentos tierra, lodo, arena y partículas de oxidación.					
3 A 6 MESES	**CARBÓN ACTIVADO GRANULAR**	GAC-10		GAC-20	GAC-10BB	GAC-20BB
	Retiene cloro, olores y algunos químicos.					
	CARBÓN ACTIVADO EN BLOQUE	CTO-10		CTO-20	CTO-10B	CTO-20B
	Retiene cloro, olores, sabores, partículas suspendidas y turbiedad.					
1 AÑO	**LÁMPARA DE LUZ ULTRAVIOLETA**	UV				
	Esteriliza microorganismos, (bacterias, virus, hongos, etc).					

DEBIDO A LAS MEJORAS CONSTANTES, EL PRODUCTO PUEDE VARIAR EN SU APARIENCIA. ESPECIFICACIONES SUJETAS A CAMBIO SIN PREVIO AVISO.

PREFILTRO CON VÁLVULA WHITEPRO

El agua limpia que necesitas

1 año GARANTÍA

RED DE SERVICIO Y REFACCIONES

ROSCA DE LATÓN 1" NPT

NO UTILIZA ELECTRICIDAD

- Filtra el agua y cuida tu hogar. Elimina sedimentos y obtén agua limpia lista para utilizarla en tu día a día.
- Extra resistente. Fabricado con los mejores materiales.
- Cuenta con válvula de 4 funciones que se adapta a diferentes necesidades.



RETROLAVADO
Mantén limpio tu cartucho de impurezas.



BYPASS
Permite el paso de agua sin utilizar el filtro.



FILTRACIÓN
Obtén agua libre de sedimentos.



CERRADO
Funciona como llave de paso de agua.





WHITEPRO-122-20 ★



WHITEPRO-124-10 ★

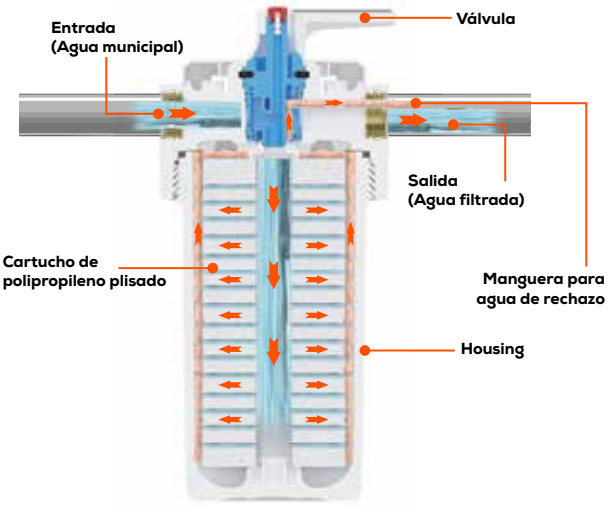

CARACTERÍSTICAS DEL HOUSING	WHITEPRO-124-10 ★	WHITEPRO-122-20 ★
ø DE ROSCA NPT INSERTO LATÓN	1"	1"
PRESIÓN DE TRABAJO	(0,15-0,45) MPa (21 - 65) PSI	
CAUDAL DE SUMINISTRO	35 l/min	60 l/min
CAUDAL DE BYPASS	35 l/min	40 l/min
CAUDAL DE RETROLAVADO	8 l/min	9.5 l/min
TEMP. DEL AGUA	(5 - 38) °C	
CARTUCHO COMPATIBLE	PL-10B-10	PL-20-10

CÓDIGO	PESO	MEDIDAS LARGO X ANCHO X ALTO
WHITEPRO-124-10	4.4 kg	19.2 x 18.6 x 40 cm
WHITEPRO-122-20	4.3 kg	17.5 × 17.5 × 64.5 cm

El valor de la tabla es sin cartucho de filtro. El flujo será diferente con el cartucho de filtro de diferente material.

PREFILTRO DE AGUA MALLA METÁLICA

El agua limpia que necesitas



RED DE SERVICIO Y REFACCIONES

1 año GARANTÍA

- Retiene eficazmente sedimentos, óxido y arena.
- Gran flujo de agua y alta resistencia a la presión.
- Fácil mantenimiento, solo enjuaga la malla metálica.



Accesorios incluidos.



PRF-02 ★



RF-PRF-02 ★

PREFILTRO DE AGUA MALLA METÁLICA 20 MICRAS	
PRESIÓN MÁXIMA	1 MPa (145 PSI)
MÁXIMA TEMPERATURA DEL AGUA	(5 - 40) °C
RETENCIÓN DE SÓLIDOS	20 µm
DIÁMETRO DE CONEXIÓN	2.54 cm (1") NPT
DIÁMETRO DE ADAPTADORES	1.90 cm (3/4") NPT
DIÁMETRO DE ESPIGA DE DRENADO	0.952 cm (3/8")

- La instalación y el mantenimiento deben de ser realizados por un profesional.
- Cierre la llave de paso de entrada y drene el agua restante en la tubería del agua.
- El filtro solo es aplicable a agua municipal a (5-40) °C. No trate las aguas residuales y corrosivas.
- La dirección de la flecha marcada en la tapa debe coincidir con la dirección del flujo de agua en la tubería.
- El filtro debe instalarse en interiores no húmedos. Manténgalo alejado de las fuentes de calor y niños.
- Enjuague la red del filtro a tiempo. El tiempo del intervalo varía según la calidad del agua de las diferentes áreas. Se recomienda enjuagar una vez al mes.

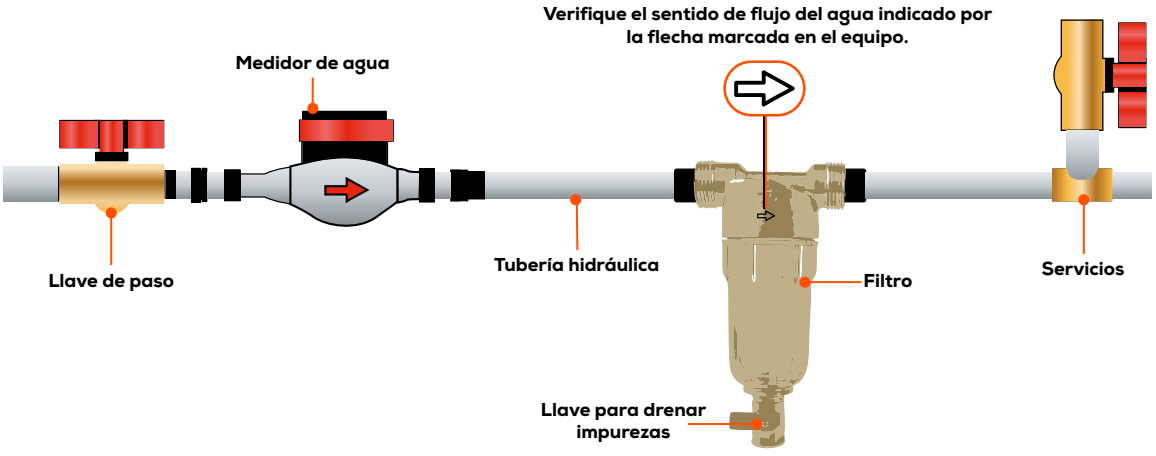

DEBIDO A LAS MEJORAS CONSTANTES, EL PRODUCTO PUEDE VARIAR EN SU APARIENCIA. ESPECIFICACIONES SUJETAS A CAMBIO SIN PREVIO AVISO.

CARTUCHOS		REEMPLAZAR	LO INCLUYEN:
CARTUCHO FILTRO POLIPROPILENO* (PP ESPUMADO, PS HILO, PL PLISADO) Contamos con 4 tamaños: 1 µm, 5 µm, 10 µm y 50 µm Entre menor sea el tamaño de las micras tienes una mejor filtración, pero el tiempo de vida del cartucho es menor.		**3 A 6 MESES** Retiene cabellos, tierra, lodo, arena, partículas de oxidación y sólidos en suspensión en general.	WP-1, WP-2, RO-50G-C01 RO-50G-A03 RO-800G-D02
CARTUCHO DE CARBÓN ACTIVADO GRANULAR* (GAC) El carbón activado, es partícularmente útil en agua con presencia de cloro, azufre y otros químicos que generan sabores y olores desagradables en el agua que consumes.		**3 A 6 MESES** Retiene cloro, olores, sabores y algunos químicos.	WP-1, WP-2, WP-3 RO-50G-A03 RO-100G-A03 RO-50G-C01 RO-200G-D02 RO-400G-D02 RO-800G-D02 RO-1200G-D02
CARTUCHO DE CARBÓN ACTIVADO EN BLOQUE* (CTO) El carbón activado en bloque, adicional a las funciones del carbón activado granular, filtra sólidos de hasta 5 µm y elimina turbiedades en el agua.		**3 A 6 MESES** Retiene cloro, olores, sabores, partículas suspendidas, nitritos, turbiedad y algunos metales pesados como plomo, cadmio y mercurio.	WP-1, WP-2 RO-50G-C01 RO-50G-A03 RO-800G-D02
MEMBRANA DE OSMOSIS INVERSA (MEM) Con el cambio adecuado de las etapas previas a esta membrana y su retrolavado semanal, (solo si tu equipo no tiene bomba, de lo contrario el retrolavado lo hace automáticamente tu filtro) la membrana puede durar hasta 2 años purificando agua constantemente.		**1 AÑO** Elimina microorganismos, (bacterias, hongos, etc.), metales pesados, sales, minerales, químicos y otras partículas disueltas.	RO-50G-A03 RO-100G-A03 RO-50G-C01 RO-200G-D02 RO-400G-D02 RO-800G-D02 RO-1200G-D02
MEMBRANA DE ULTRAFILTRACIÓN (UF) Con el cambio adecuado de las etapas previas a esta membrana y su retrolavado semanal, la membrana puede durar hasta 2 años purificando agua constantemente.		**1 AÑO** Elimina algunos microorganismos, (bacterias, hongos, etc.), y practicamente cualquier sólido disuelto en el agua de hasta .01 µm	WP-2 WP-3
CARTUCHO ABRILLANTADOR (T-33 0 T33-33) Está compuesto por fibras de coco, mismas que agregan minerales esenciales al agua ofreciendo un sabor muy agradable.		**1 AÑO** Retiene olores, sabores, entregando el agua con mejor sabor y calidad.	WP-1, WP-2 RO-50G-A03 RO-100G-A03 RO-200G-D02 RO-400G-D02 RO-800G-D02 RO-1200G-D02
LÁMPARA ULTRAVIOLETA (UV) El esterilizador es un excelente complemento en cualquier equipo de purificación; es importante desconectar la lámpara cuando el purificador no vaya a estar en uso durante varios días seguidos. Se recomienda como última etapa en tu purificador.		**1 AÑO** Esteriliza microorganismos, (bacterias, virus, hongos, etc).	WP-1, WP-3, RO-50G-A03 RO-100G-A03 RO-200G-D02 RO-400G-D02 RO-800G-D02 RO-1200G-D02 (Opcional para todos los equipos)

El tiempo de vida de los consumibles, dependerá de la calidad de agua de alimentación.


MEM-050G


MEM-200G


MEM-400G


MEM-600G

MEMBRANAS DE ÓSMOSIS INVERSA (.0001 µm)				
CÓDIGO	COMPATIBLE CON	DESCRIPCIÓN	Ø	LARGO
MEM-050G	RO-50G-A03 RO-50G-C01	Membrana ósmosis inversa 50 GPD	1.8"	12"
MEM-100G	RO-100G-A03 RO-200G-D02	Membrana ósmosis inversa 100 GPD	2.8"	12"
MEM-200G	RO-400G-D02	Membrana ósmosis inversa 200 GPD	3"	12"
MEM-400G	RO-800G-D02	Membrana ósmosis inversa 400 GPD		
MEM-600G	RO-1200G-D02	Membrana ósmosis inversa 600 GPD		


UF-10Q

MEMBRANAS DE ULTRAFILTRACIÓN (.01 µm)				
CÓDIGO	COMPATIBLE CON	DESCRIPCIÓN	Ø	LARGO
UF-10Q	WP-2	Membrana de ultrafiltración con conexiones rápidas encapsulada	2.5"	12.5"


T-33


T-33QA


T-33T2

ABRILLANTADORES				
CÓDIGO	APLICACIÓN	MATERIAL	Ø	LARGO
T-33	Mejora el sabor	Carbón de fibras de coco	2.5"	10"
T-33QA	Alcaniniza (incrementa pH)	Carbonato e hidróxido de calcio		
T-33T2	Mineraliza e incremanta pH	Esferas mineralizadas		
T33-33	Mejora el sabor	Carbón de fibras de coco		


GAC-10


GAC-10B


GAC-20


GAC-20B

CARTUCHOS DE CARBÓN ACTIVADO GRANULAR				
CÓDIGO	COMPATIBLE CON	DESCRIPCIÓN	Ø	LARGO
GAC-10	BLUE121-10BR | TRANSP122-10N	10 Micras	2.5"	10"
GAC-20	BLUE122-20BR			20"
GAC-10BB	BLUE124-10BR		4.5"	10"
GAC-20BB	BLUE124-20BR			20"

El tiempo de vida de los consumibles, dependerá de la calidad de agua de alimentación.

DEBIDO A LAS MEJORAS CONSTANTES, EL PRODUCTO PUEDE VARIAR EN SU APARIENCIA. ESPECIFICACIONES SUJETAS A CAMBIO SIN PREVIO AVISO.

CARTUCHOS RELLENABLES WHITE				
CÓDIGO	**WHITE10**	**WHITE10B**	**WHITE20**	**WHITE20B**
Ø INTERNO:	2.85 cm (1.125")			
Ø EXTERNO:	6.35 cm (2.5")	11.43 cm (4.5")	6.35 cm (2.5")	11.43 cm (4.5")
LARGO:	25.4 cm (10")		50.8 cm (20")	
FLUJO MÁXIMO:.	30 l/min	60 l/min	30 l/min	60 l/min
PRESIÓN DE OPERACIÓN:	(0.05 - 0.86) MPa ((8 - 125) PSI)			
TEMP. MÁX. DEL LÍQUIDO:	44 °C			
COMPATIBLE:	TRANSP122-10N BLUE121-10BR	BLUE124-10BR	BLUE122-20BR	BLUE124-20BR



ACCESORIOS PARA LÁMPARAS ULTRAVIOLETA		
CÓDIGO	**DESCRIPCIÓN**	**COMPATIBLE CON**
TUBVIDUV-6W	Tubo de vidrio protector de lámpara	UV-6W
TUBVIDUV-12W		UV-12W
TUBVIDUV-16W		UV-16W
TUBVIDUV-25W		UV-25W
TUBVIDUV-30W		UV-30W
TUBVIDUV-35W		UV-35W/UV-55W
BALUV-6W	Balastra para lámpara	UV-6W
BALUV-12W		UV-12W
BALUV-16W		UV-16W
BALUV-25W		UV-25W
BALUV-30W		UV-30W
BALUV-35W		UV-35W
BALUV-55W		UV-55W
LAMPUV-6W	Lámpara UV de reemplazo (suelta)	UV-6W
LAMPUV-12W		UV-12W
LAMPUV-16W		UV-16W
LAMPUV-25W		UV-25W
LAMPUV-30W		UV-30W
LAMPUV-35W		UV-35W
LAMPUV-55W		UV-55W
EMPUV	Kit de 2 empaques para lámpara	TODAS
EMPUV-1	O-ring corto (conexión balastra)	TODAS
EMPUV-2	O-ring largo (tapón ciego)	UV-6W
KTUV	Kit con 2 tuercas	TODAS







O-RING HOUSING	
CÓDIGO	**COMPATIBLE CON**
128-ORINGS	RO-50G-C01, RO-50G-A03, RO-100G-A03, WP-1 , WP-2 Y WP-3
ORING122-10N	TRANPS122-10N
O-RING-UV30	UV-30, NT-2W Y UF-3
O-RING-121-10B	BLUE121-10B
O-RING-122-20	BLUE122-20
O-RING-RO-COMER	RO-200G-D02, RO-400G-D02, RO-800G-D02 Y RO-1200G-D02
O-RNG-124-20/10	BLUE124-20 Y BLUE124-10





CT0-20B CT0-20 CT0-10B CT0-10

CARTUCHOS DE CARBÓN ACTIVADO EN BLOQUE				
CÓDIGO	**COMPATIBLE CON**	**DESCRIPCIÓN**	**Ø**	**LARGO**
CTO-10	BLUE121-10BR TRANSP122-10N	10 Micras	2.5"	10"
CTO-20	BLUE122-20BR			20"
CTO-10B	BLUE124-10BR		4.5"	10"
CTO-20B	BLUE124-20BR			20"



PS-20B PS-20 PS-10B PS-10

CARTUCHOS DE POLIPROPILENO EN HILO				
CÓDIGO	**COMPATIBLE CON**	**DESCRIPCIÓN**	**Ø**	**LARGO**
PS-10-10	BLUE121-10BR TRANSP122-10N	10 Micras	2.5"	10"
PS-10-5		5 Micras		
PS-10-50		50 Micras		
PS-20-10	BLUE122-20BR	10 Micras	2.5"	20"
PS-20-5		5 Micras		
PS-20-50		50 Micras		
PS-10B-10	BLUE124-10BR	10 Micras	4.5"	10"
PS-10B-5		5 Micras		
PS-10B-50		50 Micras		
PS-20B-10	BLUE124-20BR	10 Micras		20"
PS-20B-5		5 Micras		
PS-20B-50		50 Micras		

Se recomiendan cuando la temperatura del agua excede 38 °C.



PP-20B PP-20 PP-10B PP-10

CARTUCHOS DE POLIPROPILENO ESPUMADO				
CÓDIGO	**COMPATIBLE CON**	**DESCRIPCIÓN**	**Ø**	**LARGO**
PP-10-1	BLUE121-10BR TRANSP122-10N	1 Micra	2.5"	10"
PP-10		10 Micras		
PP-10-5		5 Micras		
PP-10-50		50 Micras		
PP-20-1	BLUE122-20BR	1 Micra	2.5"	20"
PP-20		10 Micras		
PP-20-5		5 Micras		
PP-20-50		50 Micras		
PP-10B-1	BLUE124-10BR	1 Micra	4.5"	10"
PP-10B		10 Micras		
PP-10B-5		5 Micras		
PP-10B-50		50 Micras		
PP-20B-1	BLUE124-20BR	1 Micra	4.5"	20"
PP-20B		10 Micras		
PP-20B-5		5 Micras		
PP-20B-50		50 Micras		

El tiempo de vida de los consumibles, dependerá de la calidad de agua de alimentación.

DEBIDO A LAS MEJORAS CONSTANTES, EL PRODUCTO PUEDE VARIAR EN SU APARIENCIA. ESPECIFICACIONES SUJETAS A CAMBIO SIN PREVIO AVISO.

CARTUCHO DE POLIPROPILENO PLISADO				
CÓDIGO	**COMPATIBLE CON**	**DESCRIPCIÓN**	**Ø**	**LARGO**
PL-10-10	BLUE121-10BR / TRANSP122-10N	10 Micras	2.5"	10"
PL-20-10	BLUE122-20BR			20"
PL-10B-10	BLUE124-10BR		4.5"	10"
PL-20B-10	BLUE124-20BR			20"

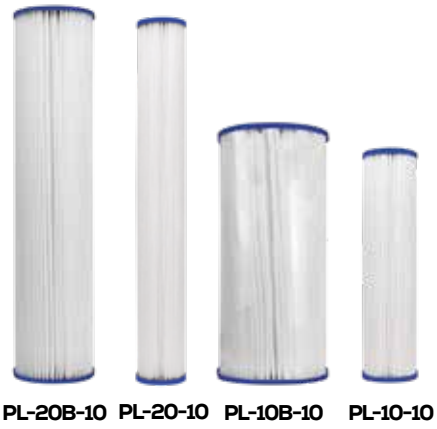

PL-20B-10 **PL-20-10** **PL-10B-10** **PL-10-10**

TANQUES DE SALMUERA PARA SUAVIZADOR			
CÓDIGO	**VOLÚMEN**	**FLOTADOR**	**COMPATIBILIDAD**
TS-100L	100 L	BV-434-80	TMF-63B3
TS-150L	150 L	BV-434-80	
TS-200L	200 L	BV-434-90	
TS-300L	300 L	BV-434-104	TMF74A3
TS-500L	500 L	BV-434-110	TMF99A3
TS-800L	800 L	BV-454-2	



MEDIA FILTRANTE			
CÓDIGO	**DESCRIPCIÓN**	**VOLÚMEN**	**PESO**
ZEO-FT3	Zeolita	1 ft^3	21.5 kg
CA-FT3	Carbón activado	1 ft^3	15 kg
RESCAT-FT3	Resina catiónica	1 ft^3	22 kg
SAL-20	Sal en pellets	1 ft^3	20 kg
FILTERSORB-CT1	Media catalítica aniónicas	1 L.	0.720 kg
FILTERSORB-CT3	y catatónicas	3 L.	2.160 kg



GRAVA PARA SOPORTE EN FILTROS Y SUAVIZADORES		
CÓDIGO	**DESCRIPCIÓN**	**PESO(kg)**
GRAVA-5	Costal de grava	5 kg
GRAVA-8		8 kg
GRAVA-12		12 kg
GRAVA-18		18 kg
GRAVA-28		28 kg
GRAVA-45		45.4 kg





KIT-PF2X10



KIT-PF2X20



KIT-WP-1

KIT DE PRETRATAMIENTO PARA AGUA			
CÓDIGO	**INCLUYE**		**DESCRIPCIÓN**
KIT-PF2X10 ★	BLUE121-10BR	2 PIEZAS	Elimina la turbidez y los malos olores de tu agua.
	PS-10-50	1 PIEZA	
	CTO-10	1 PIEZA	
KIT-PF2X20 ★	BLUE122-20BR	2 PIEZAS	
	PS-20-50	1 PIEZA	
	CTO-20	1 PIEZA	
KIT-PF4X10 ★	BLUE124-10BR	2 PIEZAS	
	PS-10B-50	1 PIEZA	
	CTO-10B	1 PIEZA	
KIT-PF4X20 ★	BLUE124-20BR	2 PIEZAS	
	PS-20B-50	1 PIEZA	
	CTO-20B	1 PIEZA	



INSERTOS DE LATÓN

Los housings cuentan con insertos de latón en la rosca, lo que garantiza mayor resistencia y un sellado perfecto, evitando fugas.

KIT DE CONSUMIBLES PARA PURIFICADOR			
CÓDIGO	**INCLUYE**		**DESCRIPCIÓN**
KIT-WP-1 ★	PP-10	2 PIEZAS	• Kit completo de consumibles para tu purificador. Manten el agua siempre limpia. • Fácil reemplazo de los cartuchos. Cambia tus cartuchos cuando lo necesites. • Protege a tu familia con agua de excelente calidad. Elimina virus y bacterias.
	GAC-10	2 PIEZAS	
	CTO-10	2 PIEZAS	
	T-33	1 PIEZA	
	LAMPUV-6W	1 PIEZA	
KIT-WP-2 ★	PP-10	2 PIEZAS	
	GAC-10	2 PIEZAS	
	CTO-10	2 PIEZAS	
	T-33	1 PIEZA	
	UF-10Q	1 PIEZA	
KIT-WP-3 ★	PP-10	2 PIEZAS	
	GAC-10	2 PIEZAS	
	CTO-10	2 PIEZAS	
	T-33	1 PIEZA	
	LAMPUV-6W	1 PIEZA	
	UF-10Q	1 PIEZA	

★ Nuevo Producto.

DEBIDO A LAS MEJORAS CONSTANTES, EL PRODUCTO PUEDE VARIAR EN SU APARIENCIA. ESPECIFICACIONES SUJETAS A CAMBIO SIN PREVIO AVISO.

KIT DE CONSUMIBLES PARA PURIFICADOR			
CÓDIGO	**INCLUYE**		**DESCRIPCIÓN**
KIT-RO-50G-A03 ★	PP-10	2 PIEZAS	
	GAC-10	2 PIEZAS	
	CTO-10	2 PIEZAS	
	T-33	1 PIEZA	
	LAMPUV-6W	1 PIEZA	
	MEM-050G	1 PIEZA	
KIT-RO-100G-A03 ★	PP-10	2 PIEZAS	
	GAC-10	2 PIEZAS	
	CTO-10	2 PIEZAS	
	T-33	1 PIEZA	
	LAMPUV-6W	1 PIEZA	
	MEM-100G	1 PIEZA	
KIT-RO-50G-C01 ★	PP-10	2 PIEZAS	
	GAC-10	2 PIEZAS	
	CTO-10	2 PIEZAS	
	T-33	1 PIEZA	
	MEM-050G	1 PIEZA	
KIT-RO-200G-D02 ★	PP-20	2 PIEZAS	• Kit completo de consumibles para tu purificador. Manten el agua siempre limpia. • Fácil reemplazo de los cartuchos. Cambia tus cartuchos cuando lo necesites. • Protege a tu familia con agua de excelente calidad. Elimina virus y bacterias.
	GAC-20	2 PIEZAS	
	CTO-20	2 PIEZAS	
	T33-33	1 PIEZA	
	LAMPUV-6W	1 PIEZA	
	MEM-100G	2 PIEZAS	
KIT-RO-400G-D02 ★	PP-20	2 PIEZAS	
	GAC-20	2 PIEZAS	
	CTO-20	2 PIEZAS	
	T33-33	1 PIEZA	
	LAMPUV-6W	1 PIEZA	
	MEM-200G	2 PIEZAS	
KIT-RO-800G-D02 ★	PP-20	2 PIEZAS	
	GAC-20	2 PIEZAS	
	CTO-20	2 PIEZAS	
	T33-33	1 PIEZA	
	LAMPUV-6W	1 PIEZA	
	MEM-400G	2 PIEZAS	
KIT-RO-1200G-D02 ★	PP-20	2 PIEZAS	
	GAC-20	2 PIEZAS	
	CTO-20	2 PIEZAS	
	T33-33	1 PIEZA	
	LAMPUV-12W	1 PIEZA	
	MEM-600G	2 PIEZAS	



KIT-RO-50G-C01



KIT-RO-400G-D02



KIT-RO-1200G-D02

★ Nuevo Producto.

GRIFO C/LLAVE Y BOQUILLA PLÁSTICO



CÓDIGO
GF-01

GRIFO C/LLAVE PLÁSTICA Y BOQUILLA CROMADA



CÓDIGO
GF-01C

GRIFO (MINIMALISTA) CON BOQUILLA Y LLAVE CROMADA



CÓDIGO
GF-06

CLAMP 2.5 X 2 INCH



CÓDIGO
CL-04

CLAMP 2.5 INCH



CÓDIGO
CL-05

CLAMP 2



CÓDIGO
CL-06

CLAMP 2 X 2 INCH



CÓDIGO
CL-07

LLAVE HOUSING 4.5"



CÓDIGO
WR-01

LLAVE HOUSING 2.5"



CÓDIGO
WR-02

LLAVE HOUSING MEMBRANA 50 Y 100G



CÓDIGO
WR-05

LLAVE HOUSING MEMBRANA 200 Y 300G



CÓDIGO
WR-06

SEGURO PARA CONEXIÓN RÁPIDA



CÓDIGO	SEGURO
DCC-001A	1/4"
DCC-001B	3/8"

TANQUE PARA SISTEMA DE ÓSMOSIS INVERSA 3.2 GAL.



CÓDIGO
TANQOI-3.2

TANQUE PARA SISTEMA DE ÓSMOSIS INVERSA 6 GAL.



CÓDIGO
TANQOI-6.0

TANQUE PARA SISTEMA DE ÓSMOSIS INVERSA 11 GAL.



CÓDIGO
TANQOI-11.0

TANQUE PARA SISTEMA DE ÓSMOSIS INVERSA 20 GAL.



CÓDIGO
TANQOI-20.0

DEBIDO A LAS MEJORAS CONSTANTES, EL PRODUCTO PUEDE VARIAR EN SU APARIENCIA. ESPECIFICACIONES SUJETAS A CAMBIO SIN PREVIO AVISO.

CODO ROSCA Y CONEXIÓN RÁPIDA



CÓDIGO	C.R.	ROSCA
DCC-002A	1/4"	1/4"
DCC-002C	3/8"	1/4"
DCC-002D	3/8"	3/8"
DCC-002E	3/8"	1/2"

CODO VÁSTAGO Y CONEXIÓN RÁPIDA



CÓDIGO	C.R.	VÁSTAGO
DCC-003A	1/4"	1/4"
DCC-003B	1/4"	3/8"
DCC-003C	3/8"	1/4"

CODO CONEXIONES RÁPIDAS



CÓDIGO	CONEXIÓN RÁPIDA	
DCC-004A	1/4"	1/4"
DCC-004B	1/4"	3/8"
DCC-004C	3/8"	3/8"

CODO ROSCA Y CONEXIÓN RÁPIDA



CÓDIGO	C.R.	ROSCA
DCC-005A	1/4"	3/8"

NIPLE CONEXIÓN RÁPIDA



CÓDIGO	CONEXIÓN RÁPIDA	
DCC-006A	1/4"	1/4"
DCC-006C	3/8"	3/8"

TEE ROSCA Y CONEXIÓN RÁPIDA



CÓDIGO	C.R.	ROSCA
DCC-007A	1/4" (2)	1/4"
DCC-007E	3/8" (2)	3/8"
DCC-007F	3/8" (2)	1/4"

TEE ROSCA Y CONEXIÓN RÁPIDA



CÓDIGO	ROSCA	C.R.
DCC-008A	1/4"	1/4" (2)

TEE CONEXIONES RÁPIDAS



CÓDIGO	CONEXIÓN RÁPIDA		
DCC-009A	1/4"	1/4"	1/4"
DCC-009B	1/4"	1/4"	3/8"
DCC-009D	1/4"	3/8"	3/8"

TEE VÁSTAGO Y CONEXIÓN RÁPIDA



CÓDIGO	C.R.	VÁSTAGO
DCC-010A	1/4" (2)	1/4"

NIPLE ROSCA MACHO Y CONEXIÓN RÁPIDA



CÓDIGO	C.R.	ROSCA
DCC-012A	1/4"	1/4"

CODO ROSCA Y CONEXIÓN RÁPIDA



CÓDIGO	C.R.	ROSCA
DCC-013A	1/4"	1/8"

DISTRIBUIDOR



CÓDIGO	CONEXIÓN RÁPIDA
DCC-017A	1/4" (3)

C.R.: Conexión rápida

CODO ROSCA HEMBRA Y CONEXIÓN RÁPIDA



CÓDIGO	C.R.	ROSCA
DCC-018A	1/4"	1/8"

NIPLE ROSCA HEMBRA Y CONEXIÓN RÁPIDA



CÓDIGO	C.R.	ROSCA
DCC-019A	1/4"	1/4"
DCC-019E	1/4"	1/2"
DCC-019F	3/8"	1/2"

CODO ROSCA CON CHECK Y CONEXIÓN RÁPIDA



CÓDIGO	C.R.	ROSCA
DCC-020A	1/4"	1/8"

CHECK CONEXIONES RÁPIDAS



CÓDIGO	CONEXIÓN RÁPIDA	
DCC-020Y	1/4"	1/4"
DCC-020Y-2	3/8"	3/8"

SENSOR DE CONTINUIDAD POR FLUJO



CÓDIGO	CONEXIÓN RÁPIDA
DCC-022	1/4" (2)

INTERRUPTOR DE PRESIÓN



CÓDIGO	CONEXIÓN RÁPIDA
DCC-023	1/4"

VÁLVULA ESFERA 90°



CÓDIGO	C.R.	ROSCA
DCC-024	1/4"	1/4"

VÁLVULA ESFERA CONEXIONES RÁPIDAS



CÓDIGO	CONEXIÓN RÁPIDA	
DCC-025	3/8"	3/8"
DCC-025A	1/4"	1/4"

TEE CONEXIÓN RÁPIDA-VÁSTAGO



CÓDIGO	C.R.	VÁSTAGO
DCC-028A	1/4" (2)	1/4"

VÁLVULA TOMA DE AGUA



CÓDIGO
MFV-01

EMBUDO PARA MEDIA FILTRANTE DE PLÁSTICO 4 PULGADAS



CÓDIGO
JD806 ★

EMBUDO PARA MEDIA FILTRANTE DE PLÁSTICO 2.5 PULGADAS



CÓDIGO
JD802 ★

C.R.: Conexión rápida ★ Nuevo Producto.

DEBIDO A LAS MEJORAS CONSTANTES, EL PRODUCTO PUEDE VARIAR EN SU APARIENCIA. ESPECIFICACIONES SUJETAS A CAMBIO SIN PREVIO AVISO.

CONECTOR PLÁSTICO



CÓDIGO	ROSCA	ROSCA
CP-1042	1/8"	1/4"
CP-1044	1/4"	1/4"
CP-1046	1/4"	3/8"
CP-1064	3/8"	1/4"

CODO PLÁSTICO 90 GRADOS



CÓDIGO	ROSCA	ROSCA
CP-4042	1/4"	1/8"
CP-4044	1/4"	1/4"
CP-4046	1/4"	3/8"
CP-4064	3/8"	1/4"
CP-4066	3/8"	3/8"

NIPLE PLÁSTICO



CÓDIGO	ROSCA	ROSCA
NP-22	1/4"	1/4"
NP-33	3/8"	3/8"
NP-44	1/2"	1/2"
NP-66	3/4"	3/4"

TEE PLÁSTICO



CÓDIGO	ROSCA		
TP-702	1/4"	1/4"	1/4"
TP-706	3/8"	3/8"	3/8"

CONECTOR PLÁSTICO



CÓDIGO	ROSCA	ROSCA
CP-156	3/8"	3/8"

DRAIN CLAMP



CÓDIGO
CLM-5

INTERRUPTOR ALTA PRESIÓN



CÓDIGO
PSH-700

INTERRUPTOR BAJA PRESIÓN



CÓDIGO
PSH-800

VÁLVULA SOLENOIDE DE CONTINUIDAD



CÓDIGO
SVA-827-2Q

VÁLVULA SOLENOIDE PARA RETROLAVADO



CÓDIGO
SVA-827-3Q

VÁLVULA SOLENOIDE AUTOFLUSH



CÓDIGO
SVA-826-2Q ★

MANGUERA P/ PURIFICADORES 100 M.



CÓDIGO	DIÁMETRO
RO-TUBE-1	1/4"

★ Nuevo Producto.

MANGUERA P/ PURIFICADORES 100 M.



CÓDIGO	DIÁMETRO
RO-TUBE-2	3/8"

ADAPTADOR PARA TANQOI-20.0



CÓDIGO	DIÁMETRO
MF-01 ★	1/2" x 1/2" x 1/4"

VÁLVULA MACHO HEMBRA.



CÓDIGO	DIÁMETRO
MF-02S	3/8" x 3/8" x 1/4"

TAPÓN 3/4" CON DESCARGA 1/4".



CÓDIGO	COMPATIBLE
MF-03	VA-05 Y VA-06

VÁLVULA ALIMENTACIÓN AGUA



CÓDIGO	DIÁMETRO
VA-05	1/4"

VÁLVULA ALIMENTACIÓN AGUA



CÓDIGO	DIÁMETRO
VA-06	1/4" - 3/8"

TEMPORIZADOR ANALÓGICO



CÓDIGO
ATS8W-41

VÁLVULA SOLENOIDE



CÓDIGO	DIÁMETRO
SPF-23-3/4	3/4" NPT
SPF-23-1	1" NPT

VÁLVULA DIAFRAGMA

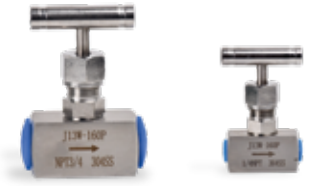

CÓDIGO	DIÁMETRO
SPF-14-1/4	1/4" NPT
SPF-14-3/4	3/4" NPT

MANÓMETRO



CÓDIGO	CAPACIDAD
MA-PR102-300	0-300 PSI
MA-PR102-150	0-150 PSI

FLUJOMETRO

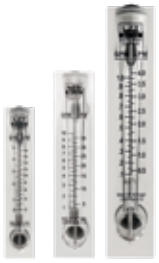

CÓDIGO	CAPACIDAD
FM-K2-7LPM	1-7 LPM
FM-K3-18LPM	2-18 LPM
FM-K4-35LPM	5-35 LPM

MEDIDOR DE SÓLIDOS DISUELTOS



CÓDIGO	DESCRIPCIÓN
TDS-CCT-5320E	MEDIDOR DE CONDUCTIVIDAD
SENSOR-CCT5320E	SENSOR 5M ROSCA 1/2" NPT

★ Nuevo Producto.

DEBIDO A LAS MEJORAS CONSTANTES, EL PRODUCTO PUEDE VARIAR EN SU APARIENCIA. ESPECIFICACIONES SUJETAS A CAMBIO SIN PREVIO AVISO.

MÉNSULA PARA FILTRO BLUE121-10BR DE PLÁSTICO



CÓDIGO
GB-121-10B ★
COMPATIBILIDAD:
BLUE121-10BR

MÉNSULA PARA FILTRO BLUE122-20BR DE LÁMINA



CÓDIGO
GB-122-20 ★
COMPATIBILIDAD:
BLUE122-20BR

MÉNSULA PARA FILTRO BLUE124-10BR Y BLUE124-20BR



CÓDIGO	
GB-124 ★	
COMPATIBILIDAD:	
BLUE124-10BR	BLUE124-20BR

VÁLVULA AUTOMÁTICA SUAVIZADOR



CÓDIGO	
TMF116Q3	
COMPATIBILIDAD:	
SF-IM0948D	SF-IM1465D
SF-IM1054D	SF-IM1665D
SF-IM1354D	SF-IM1865D

VÁLVULA AUTOMÁTICA PARA FILTRO



CÓDIGO		
TMF67Q3		
COMPATIBILIDAD:		
SF-LP0948D	SF-LP1665D	SF-FL1354D
SF-LP1054D	SF-LP1865D	SF-FL1465D
SF-LP1354D	SF-FL0948D	SF-FL1665D
SF-LP1465D	SF-FL1054D	SF-FL1865D

VÁLVULA AUTOMÁTICA SUAVIZADOR 10 M3/H



CÓDIGO	
TMF74A3	
COMPATIBILIDAD:	
SOFT-IM-1865	SOFT-IM-2472
SOFT-IM-2162	SOFT-IM-2472L
SOFT-IM-2162L	

VÁLVULA AUTOMÁTICA FILTRO 10 M3/H



CÓDIGO	
TMF75B1	
COMPATIBILIDAD:	
SOFT-LP-1865	SOFT-FL-1865
SOFT-LP-2162	SOFT-FL-2162
SOFT LP 2162L	SOFT-FL-2162L
SOFT-LP-2472	SOFT-FL-2472
SOFT-LP-2472L	SOFT-FL-2472L

VÁLVULA AUTOMÁTICA FILTROS DE MEDIA 15 M3/H 3072 Y 3076



CÓDIGO	
TMF99B3 ★	
COMPATIBILIDAD:	
SOFT-FL-3072	SOFT-LP-3072
SOFT-FL-3072L	SOFT-LP-3072L
SOFT-FL-3672	SOFT-LP-3672
SOFT-FL-3672L	SOFT-LP-3672L

VÁLVULA AUTOMÁTICA SUAVIZADOR 15 M3/H 3072 Y 3076



CÓDIGO	
TMF99A3 ★	
COMPATIBILIDAD:	
SOFT-IM-3072	SOFT-IM-3672
SOFT-IM-3072L	SOFT-IM-3672L

ADAPTADOR AC/DC 1.5A



CÓDIGO
AD-1.5A

ADAPTADOR AC/DC 2A



CÓDIGO
AD-2.0A

ADAPTADOR AC/DC 5A



CÓDIGO
AD-5.0A

★ Nuevo Producto.

PURIFICACIÓN

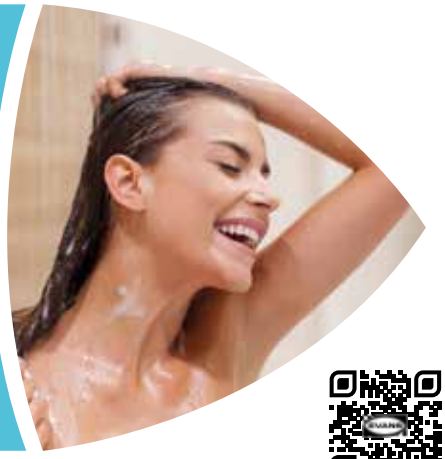

1 año GARANTÍA

Bomba compacta ideal para obtener alta presión

Aplicaciones
- Bomba ideal para sistemas de ósmosis inversa.
- Procesos de dosificación.
- Rociadores.

Beneficios
- Utiliza poco espacio para su instalación.
- Bajo consumo de corriente.
- Resistente a la corrosión.
- Utiliza adaptador 115 V CA a 24 V CD



BOMBA AUXILIAR PARA ÓSMOSIS INVERSA					
CÓDIGO	**BP-01-050G**	**BP-01-100G**	**BP-01-200G**	**BP-01-400G**	**BP-01-600G**
VOLTAJE DE ALIMENTACIÓN	115 V ~ 60HZ 1Φ				
VOLTAJE DE SALIDA	24 V CD				
CORRIENTE	1 A	1.2 A	1.6 A	3.2 A	3.5 A
POTENCIA	24 W	29 W	39 W	77 W	84 W
PRESIÓN DE OPERACIÓN	100 PSI				
FLUJO DE OPERACIÓN	28 l/h	59 l/h	96 l/h	160 l/h	180 l/h
PRESION MÁXIMA	175 PSI				
FLUJO MÁXIMO	60 l/h	89 l/h	180 l/h	380 l/h	420 l/h
PRESIÓN DE ENTRADA	10 PSI				
PROTECCIÓN	IP55				
COMPATIBILIDAD	RO-50G-C01 RO-50G-A03	RO-100G-A03	RO-200G-D02 RO-400G-D02	RO-800G-D02	RO-1200G-D02
ADAPTADOR	AD-1.5A		AD-2.0A	AD-5.0A	



SF-02G

SUAVIZADOR PARA REGADERA	
CÓDIGO	**SF-02G**
CONTENIDO	**KDF:** (Elimina metales pesados y detiene el crecimiento de bacterias) **Esferas de cerámica activada:** (Reduce el cloro y mejora la calidad del agua) **Sulfato de calcio** (Quita el cloro) **Imán** (Previene la formación de sarro)
Ø CONEXIÓN	1.27 cm (1/2")
TEMP. DE TRABAJO	0 - 80 °C
MATERIAL	Plástico Cromado
PESO	1 kg
MEDIDAS (LARGO x ANCHO x ALTO)	7 x 7 x 15 cm

REPUESTO

SF-02G-F ★



- 4 etapas de filtración que eliminan olores, sedimentos, cloro, químicos y los efectos del agua dura.
- Elimina los elementos que resecan la piel.
- Puede instalarse antes de su lavadora. Para ahorrar detergentes y conservar los colores de su ropa.
- Filtra el equivalente a 6 meses de uso aproximadamente.

NO. DE PERSONAS	NO. DE BAÑOS AL DÍA	MESES DE REEMPLAZO
1	1	5-6
	2	2-3
2	1	2-3
	2	1-1.5

★ Nuevo Producto.

DEBIDO A LAS MEJORAS CONSTANTES, EL PRODUCTO PUEDE VARIAR EN SU APARIENCIA. ESPECIFICACIONES SUJETAS A CAMBIO SIN PREVIO AVISO.

EVANS®

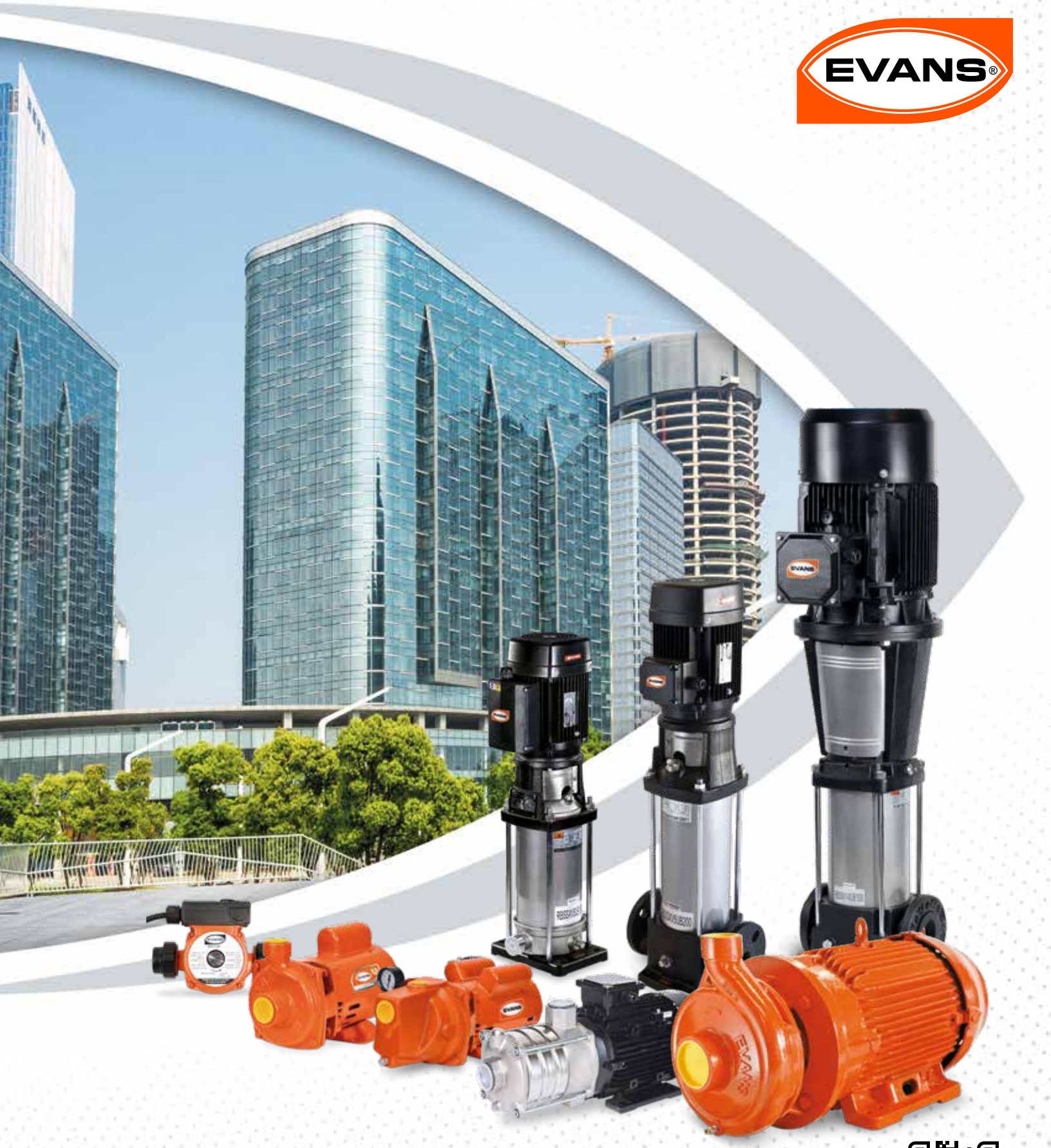

BOMBAS DE SUPERFICIE

Llevando agua a tu vida

evans.com.mx

BOMBAS DE SUPERFICIE

RESIDENCIAL



AGRÍCOLA



INDUSTRIALES





PISCINAS



MOTORES PARA BOMBAS

Potencia a la medida

CLASE 3A

1 año GARANTÍA

RED DE SERVICIO Y REFACCIONES

PROTECTOR TÉRMICO Alarga la vida del equipo

TRABAJO CONTINUO

- Motores de diferentes potencias diseñados para impulsar el comercio o industria.
- Ideales para acoplar con bombas, compresores, ventiladores, trituradoras, molinos, etc.





CÓDIGO	POTENCIA	VOLTAJE	CORRIENTE	CORRIENTE A FACTOR SERVICIO	EFICIENCIA	ARMAZÓN	NO. POLOS	RPM
MOTORES MONOFÁSICOS (USO EN BOMBAS)								
RB-M025A-2PC-1H ★	1/3 HP	127V~ 60Hz 1Φ	5.2 A	5.5 A	55.0 %	56	2	3 450 r/min
RB-M050A-2PC-2H ★	1/2 HP		6.1 A	6.4 A	59.5 %			
RB-M050A-2PC-JX ★	1/2 HP	(127/220)V~ 60Hz 1Φ	(8.2/4.4) A	/	62.0 %			
RB-M075A-2PC-2H ★	3/4 HP		(7.4/3.9) A	(8.2/4.4) A	62.0 %			
RB-M075A-2PC-JX ★	3/4 HP		(10.7/5.4) A	/	66.0 %			
RB-M100A-2PC-3H ★	1 HP		(9.4/4.7) A	(10.7/5.4) A	66.0 %			
RB-M100A-2PC-JX ★	1 HP		(10.5/5.6) A	(13/7) A	64.0 %			
RB-M150A-2PC-4H ★	1.5 HP		(13/7) A	/	68.0 %			
RB-M150A-2PC ★	1.5 HP		(13.2/6.8) A	(15.9/8.3) A	68.0 %			
RB-M200A-2PC ★	2 HP		(16.8/9) A	(21/11.3) A	72.0 %			
RB-M300A-2PC ★	3 HP	220V~ 60Hz 1Φ	14 A	15.6 A	77.0 %			
E2CT300C ★	3 HP		12.9 A	16.1 A	81.5 %	184		
E2CT500C ★	5 HP		21 A	26.3 A	82.5 %			
E2EC500 ★	5 HP		17.2 A	/	78.7 %	56		
E2E500CD ★	5 HP		23 A	25 A	81.0 %			
MOTORES TRIFÁSICOS (USO EN BOMBAS)								
RB-M0100A-2PC ★	1	(220/440) V~ 60Hz 3Φ	(3.15/1.55) A	(3.5/1.75) A	77.0 %	56C	2	3 450 r/min
RB-M0150A-2PC ★	1.5		(4.2/2.1) A	(5.2/2.6) A	84.0 %	56HC		
RB-M0200A-2PC ★	2		(5.3/2.65) A	(6.3/3.15) A	85.5 %	56HC		
RB-M0300A-2PC ★	3		(7.9/3.95) A	(9/4.5) A	85.5 %	56HC		
ET2CT0300C ★	3		(7.85/3.93) A	(9.81/4.91) A	86.5 %	184		
RB-M0500C-2PC ★	5		(12.3/6.15) A	(15.4/7.7) A	88.5 %	184		
RB-M0750C-2PC ★	7.5		(18.2/9.11) A	(22.8/11.4) A	89.5 %	184		
RB-M1000C-2PC ★	10		(24.2/12.1) A	(30.3/15.1) A	90.2 %	213		
ET2CT1500C ★	15		(36.1/18) A	(45.1/22.5) A	91.0 %	215		
ET2CT2000C ★	20		(48.6/24.3) A	(60.8/30.4) A	91.0 %	256		
ET2CT2500C ★	25		(59.5/29.7) A	(74.4/37.1) A	91.7 %	284		
ET2CT3000C ★	30		(70.7/35.4) A	(88.4/44.3) A	91.7 %	286		
ET2CT4000C ★	40		(95.7/47.9) A	(120/59.9) A	92.4 %	286		
ET2CT5000C ★	50		(117.3/58.7) A	(146.6/73.4) A	93.0 %	326		

BOMBAS DE SUPERFICIE



4 POLOS · 1725 RPM · MOTOR REVERSIBLE · TRABAJO CONTINUO · PROTECTOR TÉRMICO Alarga la vida del equipo · EMBOBINADO DE COBRE · RED DE SERVICIO Y REFACCIONES · 1 año GARANTÍA

- Motores de diferentes potencias diseñados para impulsar el comercio o industria.
- Ideales para acoplar con bombas, compresores, ventiladores, trituradoras, molinos, etc.
- Cuentan con tecnología rotativa reversible que se adapta a las necesidades de trabajo.
- Alta resistencia para trabajar continuamente.



CÓDIGO	POTENCIA	VOLTAJE	CORRIENTE	CORRIENTE A FACTOR SERVICIO	EFICIENCIA	ARMAZÓN	NO. POLOS	RPM
MOTORES 4 POLOS								
E4E050 ★	1/2 HP	(127/220) V~ 60Hz 1Φ	(8.8/4.4) A	(9.4/4.7) A	52.5 %	56	4	1 725 r/min
E4E100 ★	1 HP		(11.2/5.6) A	(12.6/6.4) A	64.0 %	56		
E4E150 ★	1.5 HP		(14.8/7.4) A	(17/8.5) A	68.0 %	56		
E4E200 ★	2 HP		(20.6/10.3) A	(23.4/11.7) A	70.0 %	56		
E4E300 ★	3 HP	220V~ 60Hz 1Φ	13.3 A	14.9 A	76.0 %	184T		
E4E500 ★	5 HP		22 A	24.5 A	79.0 %	184T		
E4E750 ★	7.5 HP		31 A	35.2 A	83.0 %	215T		
E4E1000 ★	10 HP		41 A	/	84.0 %	215T		
MOTORES 4 POLOS TRIFÁSICOS								
ET4ET0500 ★	5 HP	(220/440) V~ 60Hz 3Φ	(13.4/6.7) A	(15.4/7.7) A	89.5 %	184T	4	1 725 r/min
ET4ET0750 ★	7.5 HP		(19.4/9.7) A	(22.3/11.2) A	91.7 %	213T		
ET4ET1000 ★	10 HP		(25.6/12.8) A	(29.4/14.7) A	91.7 %	215T		
ET4ET1500 ★	15 HP		(36.8/18.4) A	(42.3/21.1) A	92.4 %	254T		

DEBIDO A LAS MEJORAS CONSTANTES, EL PRODUCTO PUEDE VARIAR EN SU APARIENCIA. ESPECIFICACIONES SUJETAS A CAMBIO SIN PREVIO AVISO.

BOMBA AUTOMÁTICA

Agua a cualquier hora

CLASE 1R

1 año GARANTÍA · RED DE SERVICIO Y REFACCIONES · PROTECTOR TÉRMICO Alarga la vida del equipo · MÁX. 100°C · TECNOLOGÍA MAGNETO PERMANENTE · BAJO CONSUMO ELÉCTRICO 50% DE AHORRO

- Presurización de agua en casas de 1-2 niveles.
- **BP1ME050-ADC** tiene un desempeño de bomba de 1/2 HP consumiendo solo 1/4 HP.
- **MAGNET-PACK-0.5** tiene un desempeño de bomba de 1 HP consumiendo solo 1/2 HP.
- Ideal para calentador de agua, lavavajillas, lavadora y riego por aspersión.
- Ahorro de energía del 50%. Extra eficientes.
- Funcionamiento automático: presurizan sin necesidad de hidroneumático. Cuentan con presión ajustable.



BP1ME025-ADC

MAGNET-PACK-0.5



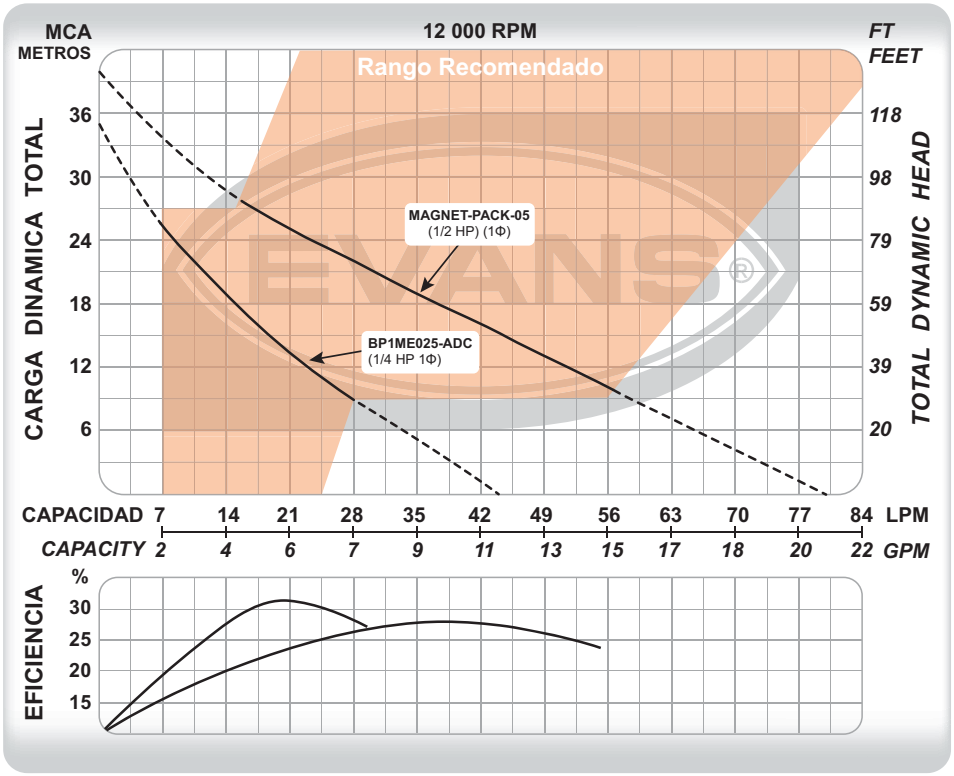

CÓDIGO	PESO	MEDIDAS LARGOXANCHOXALTO
BP1ME025-ADC	2.5 kg	28.5 x 18 x 22 cm
MAGNET-PACK-0.5	5.9 kg	35 x 32 x 25 cm

CÓDIGO	Ø SUCCIÓN	Ø DESCARGA	POTENCIA	VOLTAJE	CORRIENTE	FLUJO MÁXIMO	PRESIÓN MÁXIMA	PUNTO DE MAYOR EFICIENCIA
BP1ME025-ADC★	1"	1"	0.187 kW	(100-240)V	2.5 A	43 l/min	35 m	18 l/min a 15 m
MAGNET-PACK-0.5★	1"	1"	0.373 kW	60Hz 1Φ	4.5 A	80 l/min	40 m	37 l/min a 18 m



MÁX. 40 °C · PROTEGER DE LLUVIA IP44 · IMPULSOR DE LATÓN · PROTECTOR TÉRMICO Alarga la vida del equipo · RED DE SERVICIO Y REFACCIONES · 1 año GARANTÍA

- Las únicas que pueden trabajar a 30-50 psi (1/2HP) y 40-60 psi (1HP).
- Protector térmico evita que el motor se dañe por calentamiento.
- Incluyen insertos de acero inoxidable en la parte frontal y trasera del impulsor para evitar que se atasque con el agua dura.
- Gran capacidad de succión.



BP1ME100



INSERTO EN ACERO INOXIDABLE
Evita que el sarro pegue el impulsor y se atasque.

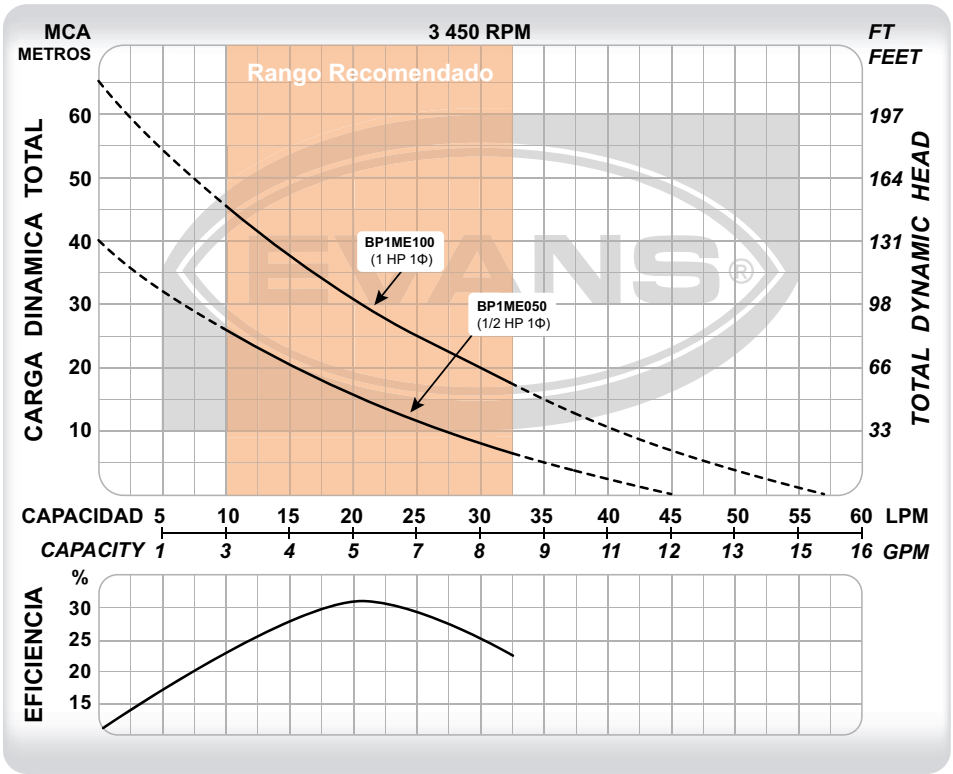

CÓDIGO	PESO	MEDIDAS LARGO X ANCHO X ALTO
BP1ME050	5.5 kg	28 x 14 x 17 cm
BP1ME100	7 kg	32 x 19 x 21 cm

CÓDIGO	Ø SUCCIÓN	Ø DESCARGA	POTENCIA	VOLTAJE	CORRIENTE	FLUJO MÁXIMO	PRESIÓN MÁXIMA	PUNTO DE MAYOR EFICIENCIA
BP1ME050	1"	1"	1/2 HP	115 V~ 60 Hz 1 Φ	5 A	45 l/min	40 m	20 l/min a 15 m
BP1ME100	1"	1"	1 HP	115 V~ 60 Hz 1 Φ	10 A	65 l/min	57 m	20 l/min a 30 m

DEBIDO A LAS MEJORAS CONSTANTES, EL PRODUCTO PUEDE VARIAR EN SU APARIENCIA. ESPECIFICACIONES SUJETAS A CAMBIO SIN PREVIO AVISO.

CLASE 1A

1 año GARANTÍA · RED DE SERVICIO Y REFACCIONES · NOM · PROTECTOR TÉRMICO (Alarga la vida del equipo) SOLO BOMBAS MONOFÁSICAS · IMPULSORES EN NORYL® · PROTEGER DE LLUVIA IP21 · MÁX. 40 °C



4HME150

- Ideal para llenado de tinacos. Las de mayor presión y flujo en su categoría.
- Modelos de 1 HP y superiores ofrecen excelente rendimiento con hidroneumáticos.
- Protección por sobrecarga evita que el motor trabaje en situaciones adversas.
- Respaldada por la más grande red de centros de servicio autorizados en México.
- La más alta eficiencia hidráulica en su categoría: tendrás mayor cantidad de agua a mayor altura con un menor consumo energético.

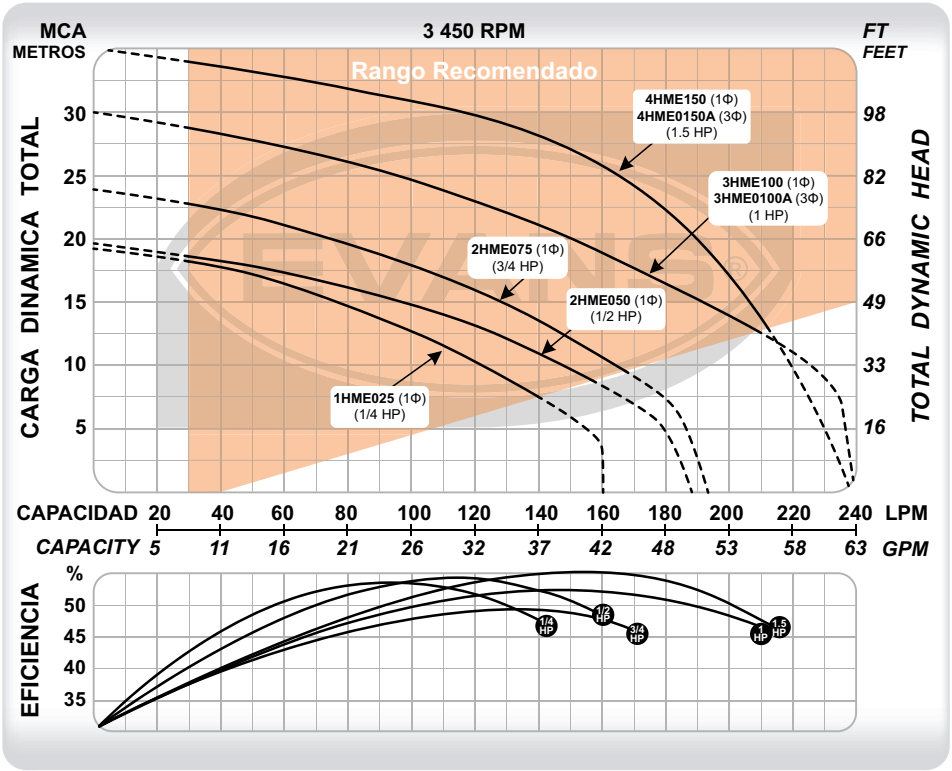



CÓDIGO	PESO	MEDIDAS LARGO X ANCHO X ALTO
1HME025	10 kg	39 x 19 x 23 cm
2HME050	12 kg	39 x 19 x 23 cm
2HME075	13 kg	39 x 19 x 23 cm
3HME100	16 kg	39 x 19 x 23 cm
4HME150	17 kg	39 x 19 x 23 cm
3HME0100A	15 kg	39 x 19 x 23 cm
4HME0150A	22 kg	39 x 19 x 23 cm

CÓDIGO	Ø SUCCIÓN	Ø DESCARGA	POTENCIA	VOLTAJE	CORRIENTE	FLUJO MÁXIMO	PRESIÓN MÁXIMA	PUNTO DE MAYOR EFICIENCIA
1HME025	1"	1"	1/4 HP	127 V~ 60Hz 1 Φ	5.3 A	160 l/min	19 m	103 l/min a 12 m
2HME050	1 ¼"	1"	1/2 HP		6.3 A	188 l/min	20 m	127 l/min a 12 m
2HME075	1 ¼"	1"	3/4 HP	(127/220)V~ 60Hz 1 Φ	(9.5 / 4.7) A	193 l/min	24 m	131 l/min a 15 m
3HME100	1 ¼"	1"	1 HP		(14 / 6.2) A	240 l/min	30 m	164 l/min a 18 m
4HME150	1 ½"	1 ¼"	1.5 HP		(15.5 / 9.5) A	240 l/min	35 m	164 l/min a 25 m
3HME0100A	1 ¼"	1"	1 HP	(220/440)V~ 60Hz 3 Φ	(4.2 / 2.1) A	240 l/min	30 m	164 l/min a 18 m
4HME0150A	1 ½"	1 ¼"	1.5 HP		(6 / 3) A	240 l/min	33 m	140 l/min a 22 m

Triplica la garantía de tu equipo, instalando un arrancador manual. Consulta la página 308.

PROTEGER DE LLUVIA IP21 · IMPULSORES EN NORYL® · 35% AHORRO DE ENERGÍA · PROTECTOR TÉRMICO Alarga la vida del equipo · NOM · RED DE SERVICIO Y REFACCIONES · 1 año GARANTÍA



- Protege tu bomba contra corrida en seco.
- Automatiza el paro y arranque de tu bomba durante el llenado del tinaco.
- Olvídate de tu flotador de varilla descompuesto por las molestas tijerillas.



2H075-FS



3H100-F

SELECCIONA LA BOMBA CENTRÍFUGA IDEAL PARA TU HOGAR

1.- Ubica la capacidad de litros que tiene tu tinaco.

2.- Identifica la cantidad de pisos que tiene tu hogar.

3.- Selecciona tu bomba ideal en el cruce litros y pisos que tiene tu hogar. Esto asegurará que llenes tu tinaco con el menor consumo de electricidad posible tomando en cuenta las recomendaciones de instalación.

CASA HABITACIÓN	CAPACIDAD DE LITROS DEL TINACO	450 L	600 L	750 L	1 100 L	2 500 L
	1 PISOS	1HME025 5 minutos	1HME025 6 minutos	1HME025 8 minutos	2HME050 10 minutos	2HME050 22 minutos
	2 PISOS	2HME050 5 minutos	2HME050 7 minutos	2HME050 9 minutos	2HME075 9 minutos	2HME075 20 minutos
	3 PISOS	3HME100 3 minutos	3HME100 4 minutos	3HME100 5 minutos	3HME100 7 minutos	3HME100 16 minutos
	4 PISOS	4HME150 3 minutos	4HME150 4 minutos	4HME150 5 minutos	4HME150 6 minutos	4HME150 14 minutos

DIAGRAMA DE INSTALACIÓN

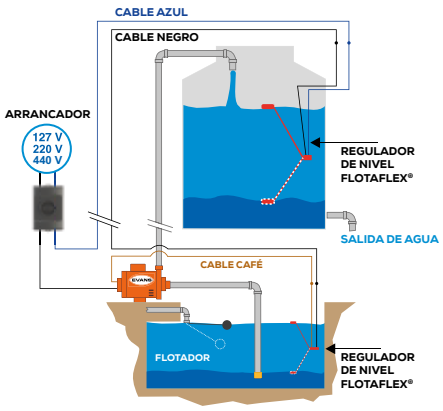

*La información mostrada considera el rendimiento obtenido siguiendo los lineamientos de instalación Evans®.

*RECOMENDACIONES DE INSTALACIÓN

1.- Utiliza tubería preferentemente de un diámetro mayor al de la conexión de tu bomba.

2.- Utiliza válvula de pie y check de un diámetro mayor al de la conexión de tu bomba.

3.- Utiliza la menor cantidad de codos posibles en tu instalación.

4.- Evita exceder 3 metros de recorrido en la tubería de succión.

5.- Evita usar flotadores mecánicos al final de la tubería de llenado de tu tinaco para evitar el desbordamiento, en su lugar, controla el llenado con un flotador eléctrico Evans®

6.- Se recomienda el uso de un flotador eléctrico adicional para la protección contra corrida en seco.

CÓDIGO	Ø SUCCIÓN	Ø DESCARGA	POTENCIA	FLOTADOR ELÉCTRICO	VOLTAJE	CORRIENTE	FLUJO MÁXIMO	PRESIÓN MÁXIMA	PUNTO DE MAYOR EFICIENCIA
1H025-FS	1"	1"	1/4 HP	ABRNS2C	127 V~ 60Hz 1 Φ	5.3 A	160 l/min	19 m	103 l/min a 12 m
2H050-FS	1 ¼"	1"	1/2 HP			6.3 A	188 l/min	20 m	127 l/min a 12 m
2H075-FS	1 ¼"	1"	3/4 HP		(127/220)V~ 60Hz	(9.5 / 4.7) A	193 l/min	24 m	131 l/min a 15 m
3H100-F	1 ¼"	1"	1 HP	ABRNK2C	1 Φ	(14 / 6.2) A	240 l/min	30 m	164 l/min a 18 m

Triplica la garantía de tu equipo, instalando un arrancador manual. Consulta la página 308.

DEBIDO A LAS MEJORAS CONSTANTES, EL PRODUCTO PUEDE VARIAR EN SU APARIENCIA. ESPECIFICACIONES SUJETAS A CAMBIO SIN PREVIO AVISO.

1 año GARANTÍA

RED DE SERVICIO Y REFACCIONES

PROTECTOR TÉRMICO — Alarga la vida del equipo

SOLO BOMBAS MONOFÁSICAS

IMPULSORES EN NORYL®

PROTEGER DE LLUVIA IP21

MÁX. 40 °C

- Las más eficientes del mercado.
  Las de mayor presión y flujo en su categoría.
- Ideal para presurización en instalaciones de máximo 3 niveles en complejos residenciales o comerciales.
- Excelente opción para equipos hidroneumáticos de alto flujo.
- Traslado de agua limpia (llenado de tinacos) en industria, agricultura, ganadería, edificios, etc.
- Respaldada por la más grande red de centros de servicio autorizados en México.



5HME200

BOMBAS DE SUPERFICIE

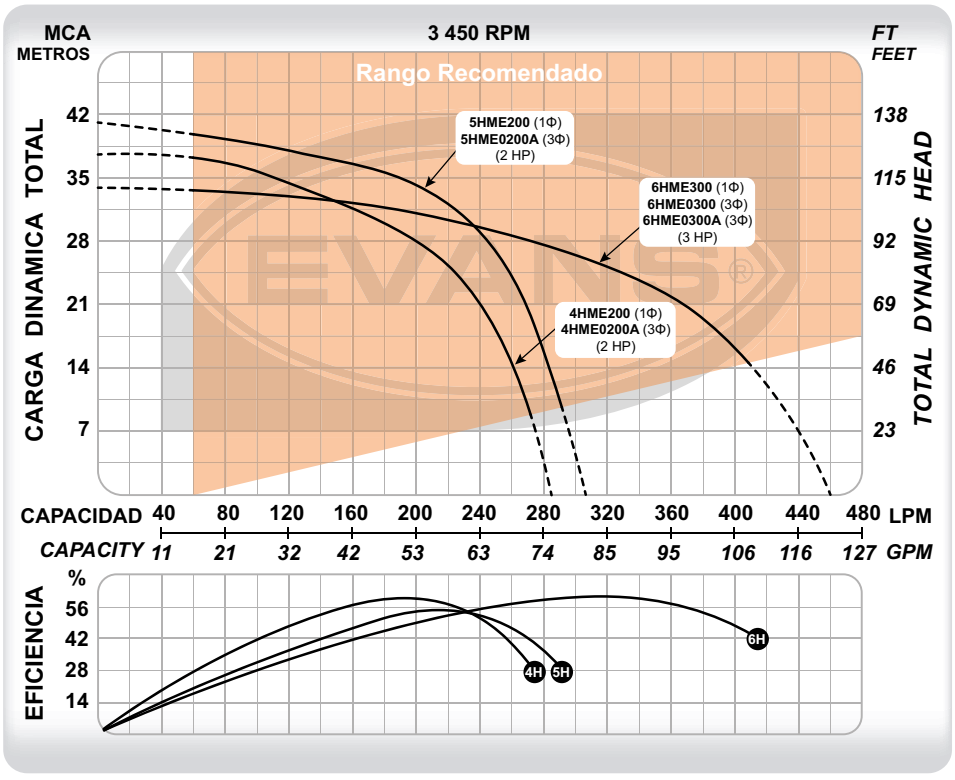

CÓDIGO	PESO	MEDIDAS LARGO X ANCHO X ALTO
4HME200	23 kg	46 x 23 x 32 cm
4HME0200A	22 kg	46 x 23 x 32 cm
5HME200	26 kg	46 x 23 x 32 cm
5HME0200A	24 kg	46 x 23 x 32 cm
6HME300	28 kg	59 x 26 x 33 cm
6HME0300A	25 kg	46 x 23 x 32 cm
6HME0300	38 kg	57 x 41 x 37 cm

CÓDIGO	Ø SUCCIÓN	Ø DESCARGA	POTENCIA	VOLTAJE	CORRIENTE	FLUJO MÁXIMO	PRESIÓN MÁXIMA	PUNTO DE MAYOR EFICIENCIA
4HME200	1 ½"	1 ¼"	2 HP	(127/220)V~	(22 / 12) A	285 l/min	38 m	201 l/min a 28 m
5HME200	1 ½"	1 ¼"	2 HP	60Hz 1 Φ	(22 / 12) A	307 l/min	40 m	180 l/min a 29 m
6HME300	2"	1 ½"	3 HP	220V~ 60Hz 1 Φ	(31 / 15.5) A	460 l/min	34 m	329 l/min a 24 m
4HME0200A	1 ½"	1 ¼"	2 HP		(6.8 / 3.4) A	285 l/min	37 m	220 l/min a 24 m
5HME0200A	1 ½"	1 ¼"	2 HP	(220/440)V~	(6.8 / 3.4) A	307 l/min	41 m	238 l/min a 30 m
***6HME0300**	2"	1 ½"	3 HP	60Hz 3 Φ	(9.6 / 4.8) A	460 l/min	37 m	320 l/min a 24 m
6HME0300A	2"	1 ½"	3 HP		(9.6 / 4.8) A	460 l/min	37 m	320 l/min a 24 m

*Este modelo cuenta con una protección a la intemperie IP55. | Triplica la garantía de tu equipo, instalando un arrancador manual. Consulta la página 308.

BOMBAS DE SUPERFICIE



JX2ME075E

- Equipos con terminación "E": incluye presostato y manómetro. ¡Solo agrega tanque hidroneumático y listo!
- Excelente para presurización de residencias de máximo 3 niveles.
- Protector térmico evita que el motor se dañe por calentamiento.
- Protección por sobrecarga evita que el motor trabaje en situaciones adversas.
- Cuerpo en hierro gris extra resistente.

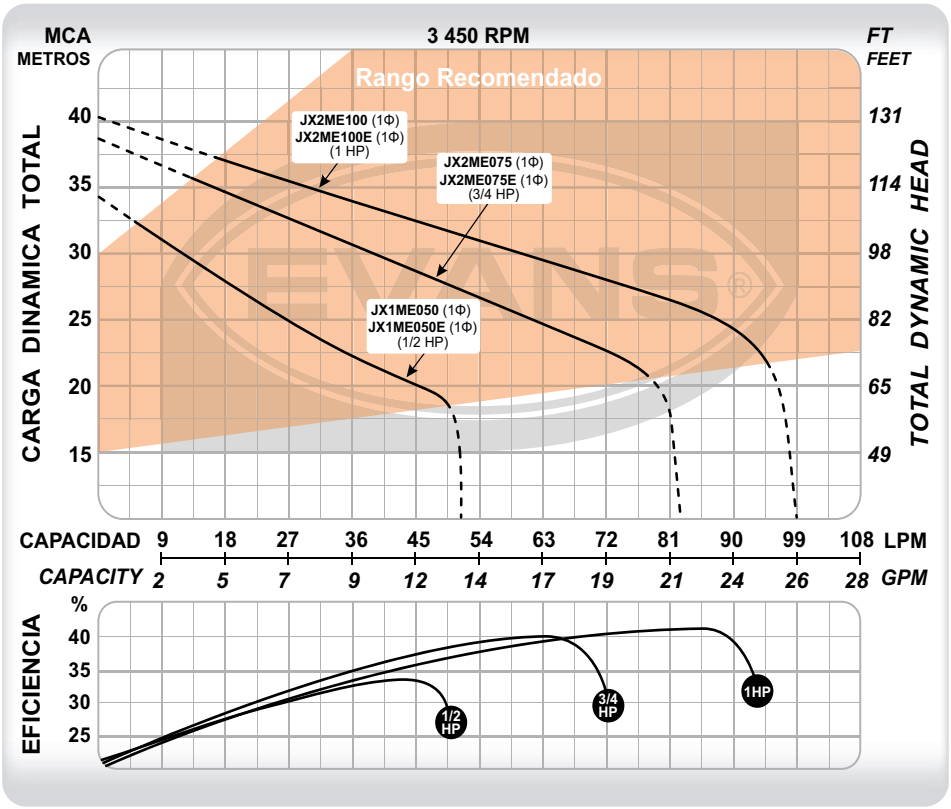

CÓDIGO	PESO	MEDIDAS LARGO X ANCHO X ALTO
JX1ME050E	16 kg	49 x 27 x 25 cm
JX2ME075E	18 kg	49 x 27 x 25 cm
JX2ME100E	21 kg	49 x 27 x 25 cm
JX1ME050	16 kg	49 x 27 x 25 cm
JX2ME075	18 kg	49 x 27 x 25 cm
JX2ME100	21 kg	49 x 27 x 25 cm

CÓDIGO	Ø SUCCIÓN	Ø DESCARGA	POTENCIA	VOLTAJE	CORRIENTE	FLUJO MÁXIMO	PRESIÓN MÁXIMA	PUNTO DE MAYOR EFICIENCIA
JX1ME050E	1"	1"	1/2 HP	(127/220)V~ 60Hz 1 Φ	(6.3 / 3.2) A	51 l/min	34 m	45 l/min a 20 m
JX2ME075E	1 ¼"	1"	3/4 HP		(9.5 / 4.7) A	83 l/min	38 m	63 l/min a 25 m
JX2ME100E	1 ¼"	1"	1 HP		(14 / 6.2) A	99 l/min	40 m	85 l/min a 25 m
JX1ME050	1"	1"	1/2 HP		(6.3 / 3.2) A	51 l/min	34 m	45 l/min a 20 m
JX2ME075	1 ¼"	1"	3/4 HP		(9.5 / 4.7) A	83 l/min	38 m	63 l/min a 25 m
JX2ME100	1 ¼"	1"	1 HP		(14 / 6.2) A	99 l/min	40 m	85 l/min a 25 m

Triplica la garantía de tu equipo, instalando un arrancador manual. Consulta la página 308.

DEBIDO A LAS MEJORAS CONSTANTES, EL PRODUCTO PUEDE VARIAR EN SU APARIENCIA. ESPECIFICACIONES SUJETAS A CAMBIO SIN PREVIO AVISO.

BOMBA MULTIETAPAS

Disfruta la presión del agua

CLASE 1L

1 año GARANTÍA



BOMBAS DE SUPERFICIE

- Equipo de alto flujo y presión ideal para sistema hidroneumático residencial.
- Motor Easy Access (de fácil acceso y mantenimiento).
- Construida con materiales plásticos que evitan la corrosión.
- Ideal para potabilizadoras de agua.
- Anillos de refuerzo en las roscas en acero inoxidable.



XHP3ME100

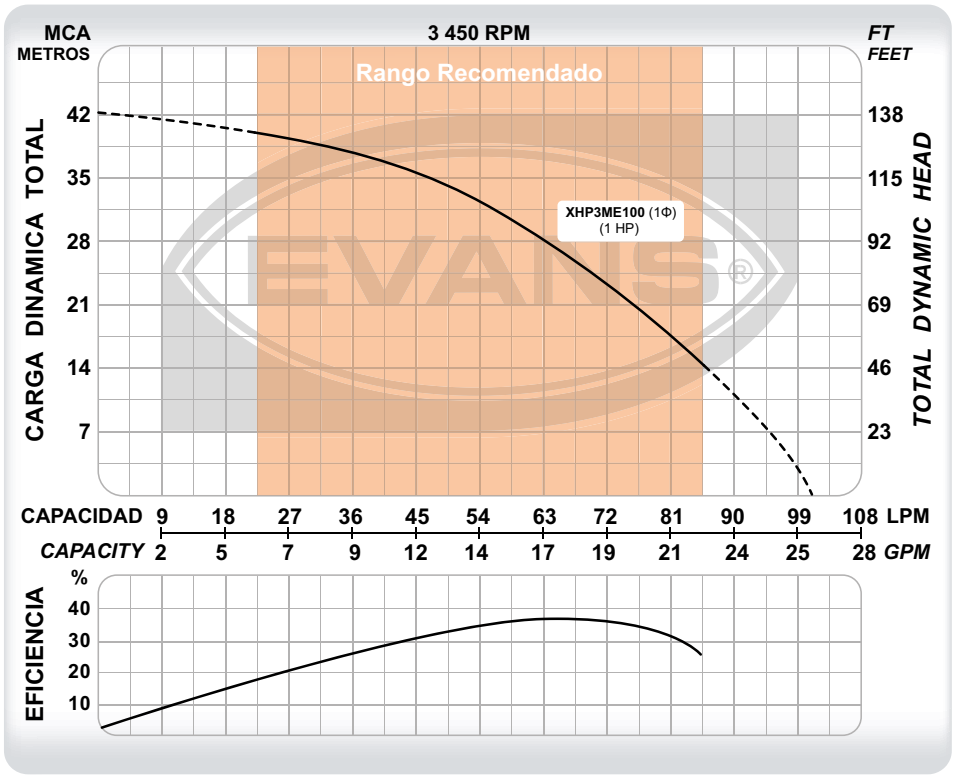

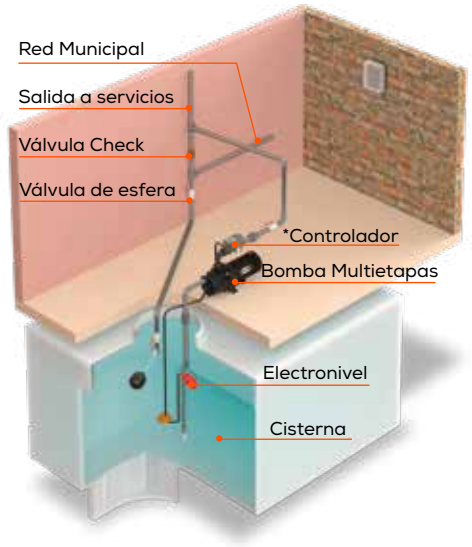

CÓDIGO	PESO	MEDIDAS LARGO X ANCHO X ALTO
XHP3ME100	10 kg	46 X 17 X 19.7 cm

CÓDIGO	Ø SUCCIÓN	Ø DESCARGA	POTENCIA	VOLTAJE	CORRIENTE	FLUJO MÁXIMO	PRESIÓN MÁXIMA	PUNTO DE MAYOR EFICIENCIA
XHP3ME100	1"	1"	1 HP	(115/220)V~ 60 Hz 1Φ	(12.4 / 6.2) A	100 l/min	42 m	54 l/min a 32 m

*El controlador de presurización se vende por separado, ver en página 291.

CLASE 1R

BOMBAS DE SUPERFICIE



MÁX. 110°C · IMPULSOR DE POLIPROPILENO · PROTEGER DE LLUVIA IP44 · PROTECTOR TÉRMICO Alarga la vida del equipo · RED DE SERVICIO Y REFACCIONES · 1 año GARANTÍA

BRAC120W:

- Útil para circular agua caliente de hasta 110 °C en diversos sistemas de calefacción de agua (solar, de paso, rápida recuperación).
- Sistema de 3 velocidades y no incluye termostato.

TF750W:

- Automatiza el paro y arranque de tu bomba circuladora de agua caliente.
- Siempre contarás con agua caliente al instante.
- Evita el desperdicio de agua fría mientras esperas que salga agua caliente.



BRAC120W



TF750W

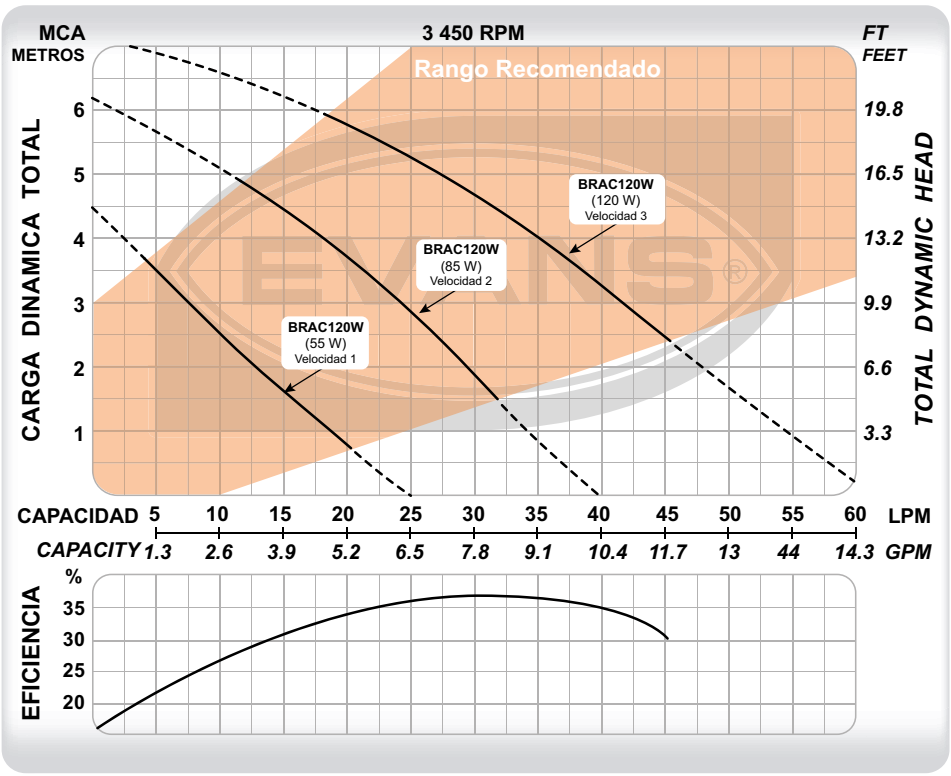

CÓDIGO	PESO	MEDIDAS LARGO X ANCHO X ALTO
TF750W	0.5 kg	16 x 13 x 7 cm
BRAC120W	3 kg	19 x 14 x 13 cm

CÓDIGO	POTENCIA	VOLTAJE	CORRIENTE	PRECISIÓN	PUNTO RECOMENDADO	RANGO DE TEMPERATURA
TF750W	750 W	110 V ~ 60Hz 1 Φ	5 A	± 1 °C	40 °C	0 °C a 100 °C

CÓDIGO	Ø SUCCIÓN	Ø DESCARGA	POTENCIA	VOLTAJE	CORRIENTE	FLUJO MÁXIMO	PRESIÓN MÁXIMA	PUNTO DE MAYOR EFICIENCIA
BRAC120W	1"	1"	120 W	110 V ~ 60Hz 1 Φ	1.1 A	62 l/min	7.2 m	35 l/min a 4 m

DEBIDO A LAS MEJORAS CONSTANTES, EL PRODUCTO PUEDE VARIAR EN SU APARIENCIA. ESPECIFICACIONES SUJETAS A CAMBIO SIN PREVIO AVISO.

BOMBA RECIRCULADORA DE AGUA CALIENTE AUTOMÁTICA

CLASE 1R



- Bomba automática circuladora de agua caliente.
- Incluye termostato con dos posibles funciones: encender la bomba cuando la temperatura baje de lo calibrado o cuando lo exceda.
- Útil para circular agua caliente de hasta 95 °C en sistemas de calefacción.
- Opción de instalarse en paralelo para incrementar flujo.



BRAC120W-A

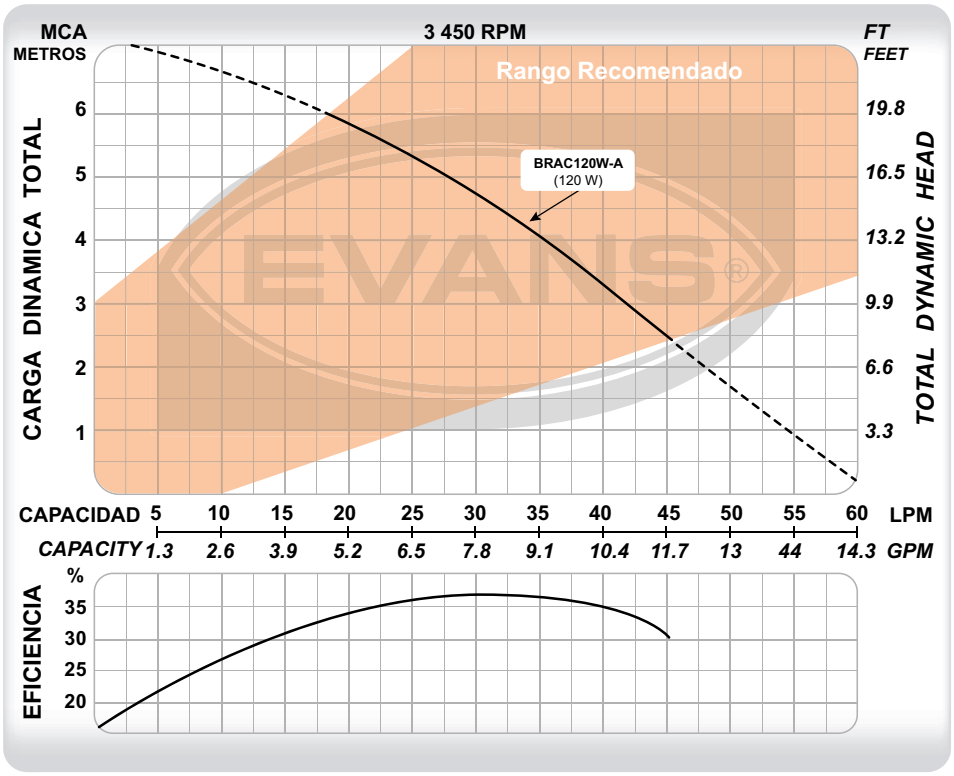

CÓDIGO	PESO	MEDIDAS LARGO X ANCHO X ALTO
BRAC120W-A	3 kg	19 x 14 x 13 cm

CÓDIGO	Ø SUCCIÓN	Ø DESCARGA	POTENCIA	VOLTAJE	CORRIENTE	FLUJO MÁXIMO	PRESIÓN MÁXIMA	PUNTO DE MAYOR EFICIENCIA
BRAC120W-A	1"	1"	120 W	110 V ~ 60Hz 1 Φ	1.1 A	62 l/min	7.2 m	35 l/min a 4 m

BOMBAS DE SUPERFICIE



MÁX. 40 °C · IMPULSORES EN NORYL® · PROTEGER DE LLUVIA IP21 · PROTECTOR TÉRMICO Alarga la vida del equipo (SOLO BOMBAS MONOFÁSICAS) · RED DE SERVICIO Y REFACCIONES · 1 año GARANTÍA

- Bombas de dos y tres etapas para aplicaciones que requieren alta presión con pequeñas potencias.
- Excelente opción para instalaciones con succión positiva.
- Presiones desde 20 hasta 135 PSI en diferentes puntos dentro del rango recomendado.



XH3ME0300A

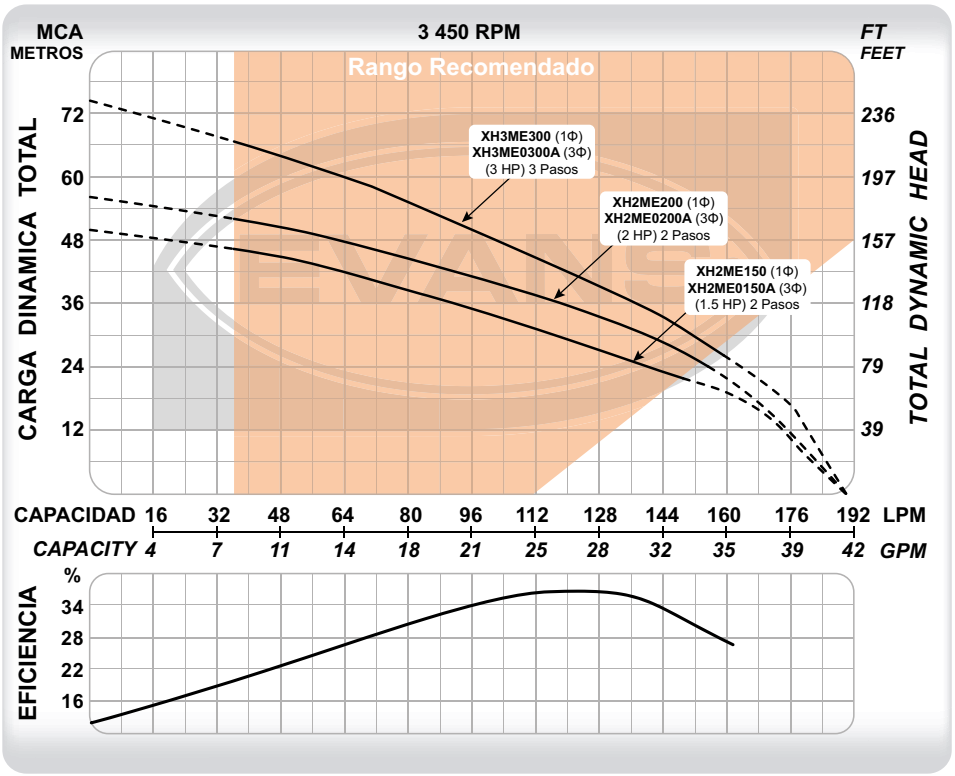

CÓDIGO	PESO	MEDIDAS LARGO X ANCHO X ALTO
XH2ME150	25 kg	46 x 23 x 32 cm
XH2ME200	29 kg	46 x 23 x 32 cm
XH3ME300	33 kg	53 x 21 x 24 cm
XH2ME0150A	23 kg	46 x 23 x 32 cm
XH2ME0200A	27 kg	46 x 23 x 32 cm
XH3ME0300A	31 kg	52 x 22 x 24 cm

CÓDIGO	Ø SUCCIÓN	Ø DESCARGA	POTENCIA	VOLTAJE	CORRIENTE	ETAPAS	FLUJO MÁXIMO	PRESIÓN MÁXIMA	PUNTO DE MAYOR EFICIENCIA
XH2ME150	1 ¼"	1"	1.5 HP	(127/220)V ~ 60Hz 1Φ	(15.5 / 9.5) A	2	190 l/min	50 m	90 l/min a 36 m
XH2ME200	1 ¼"	1"	2 HP		(22 / 12) A	2	190 l/min	57 m	90 l/min a 39 m
XH3ME300	1 ¼"	1"	3 HP	220V ~ 60Hz 1Φ	(31 / 15.5) A	3	190 l/min	74 m	90 l/min a 51 m
XH2ME0150A	1 ¼"	1"	1.5 HP	(220/440)V~ 60Hz 3Φ	(6 / 3) A	2	190 l/min	50 m	90 l/min a 36 m
XH2ME0200A	1 ¼"	1"	2 HP		(6.8 / 3.4) A	2	190 l/min	57 m	90 l/min a 39 m
XH3ME0300A	1 ¼"	1"	3 HP		(9.6 / 4.8) A	3	190 l/min	74 m	90 l/min a 51 m

Triplica la garantía de tu equipo, instalando un arrancador manual. Consulta la página 308.

DEBIDO A LAS MEJORAS CONSTANTES, EL PRODUCTO PUEDE VARIAR EN SU APARIENCIA. ESPECIFICACIONES SUJETAS A CAMBIO SIN PREVIO AVISO.

BOMBAS MULTIETAPAS 15 GPM

Fuerza centrífuga de alta presión

CLASE 1L

1 año GARANTÍA

RED DE SERVICIO Y REFACCIONES

PROTECTOR TÉRMICO Alarga la vida del equipo

SOLO BOMBAS MONOFÁSICAS

50 °C SOPORTA HASTA

MOTOR CERRADO TEFC

AISLAMIENTO CLASE F

IMPULSOR ACERO INOXIDABLE



- Ideal para presurización de casas de 1 a 2 niveles.
- Óptimo funcionamiento con presostato calibrado a 20-40 PSI o con controlador READY-PRESS-C.
- Motor cerrado TEFC con ventilación forzada. Silencioso y confiable.
- Presuriza regaderas, aspersores, lavavajillas.
- Ciclos de llenado mucho más rápidos en lavadoras, tinas, WC.



BME15ME100

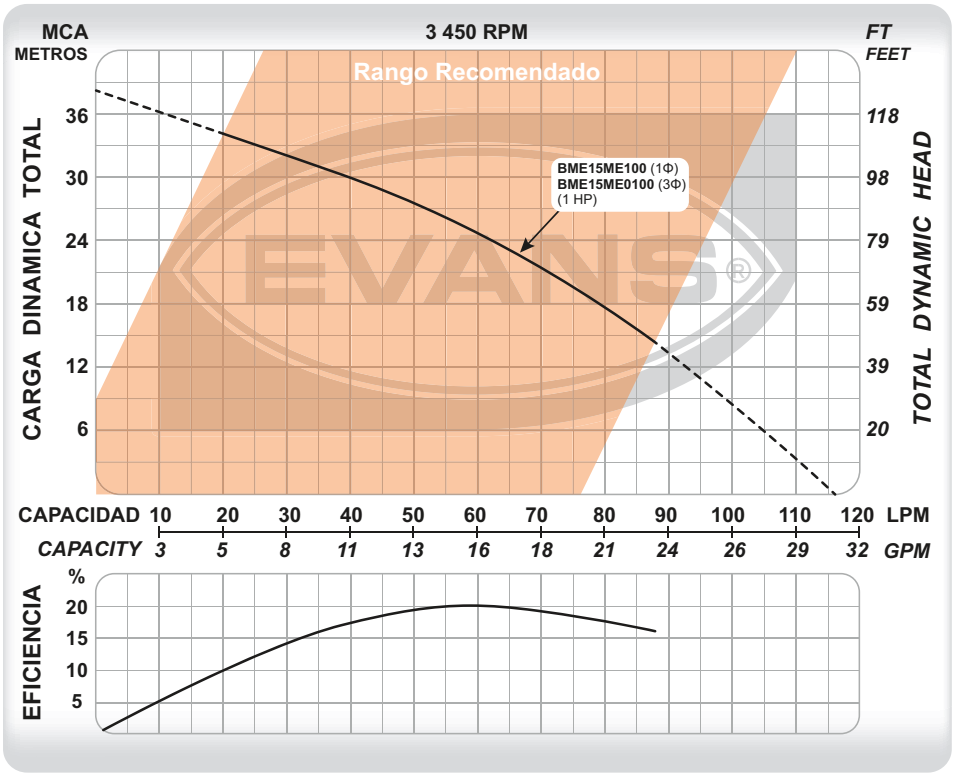

CÓDIGO	PESO	MEDIDAS LARGO X ANCHO X ALTO
BME15ME100	18.8 kg	37 x 20 x 26 cm
BME15ME0100	18.8 kg	37 x 20 x 26 cm

CÓDIGO	Ø SUCCIÓN	Ø DESCARGA	POTENCIA	VOLTAJE	CORRIENTE	FLUJO MÁXIMO	PRESIÓN MÁXIMA	PUNTO DE MAYOR EFICIENCIA
BME15ME100★	1"	1"	1 HP	(110/220)V ~ 60Hz 1 Φ	(12/6) A	116 l/min	38 m	55 l/min a 26 m
BME15ME0100★	1"	1"	1 HP	(220/440)V ~ 60Hz 3 Φ	(3.6/1.8) A	116 l/min	38 m	55 l/min a 26 m

BOMBAS MULTIETAPAS 25 GPM

Fuerza centrífuga de alta presión

BOMBAS DE SUPERFICIE



IMPULSOR ACERO INOXIDABLE · AISLAMIENTO CLASE F · MOTOR CERRADO TEFC · 50 °C SOPORTA HASTA · PROTECTOR TÉRMICO Alarga la vida del equipo (SOLO BOMBAS MONOFÁSICAS) · RED DE SERVICIO Y REFACCIONES · 1 año GARANTÍA

- Ideal para presurización de casas o instalaciones de hasta 4 niveles.
- Óptimo funcionamiento con presostato calibrado a 30-50 PSI.
- Motor cerrado TEFC con ventilación forzada. Silencioso y confiable.
- Aplicaciones en pequeños comercios.



BME25ME200

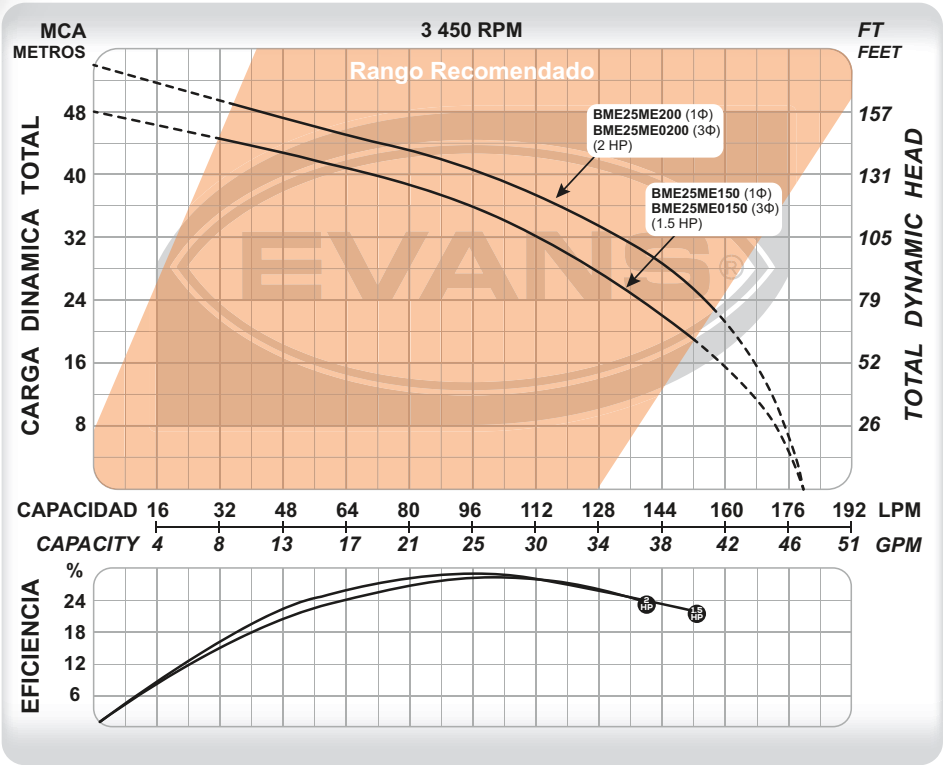

CÓDIGO	PESO	MEDIDAS LARGO X ANCHO X ALTO
BME25ME150	23.5 kg	43.5 x 25 x 32 cm
BME25ME0150	23.5 kg	43.5 x 25 x 32 cm
BME25ME200	25 kg	43.5 x 25 x 32 cm
BME25ME0200	25 kg	43.5 x 25 x 32 cm

CÓDIGO	Ø SUCCIÓN	Ø DESCARGA	POTENCIA	VOLTAJE	CORRIENTE	FLUJO MÁXIMO	PRESIÓN MÁXIMA	PUNTO DE MAYOR EFICIENCIA
BME25ME150★	1 ¼"	1"	1.5 HP	(110/220)V ~ 60Hz 1Φ	(21.6/10.8) A	180 l/min	48 m	96 l/min a 36 m
BME25ME200★	1 ¼"	1"	2 HP		(25.8/12.9) A	180 l/min	54 m	100 l/min a 40 m
BME25ME0150★	1 ¼"	1"	1.5 HP	(220/440)V ~ 60Hz 3Φ	(5/2.5) A	180 l/min	48 m	96 l/min a 36 m
BME25ME0200★	1 ¼"	1"	2 HP		(6.4/3.2) A	180 l/min	54 m	100 l/min a 40 m

DEBIDO A LAS MEJORAS CONSTANTES, EL PRODUCTO PUEDE VARIAR EN SU APARIENCIA. ESPECIFICACIONES SUJETAS A CAMBIO SIN PREVIO AVISO.

BOMBAS MULTIETAPAS 30 GPM

Fuerza centrífuga de alta presión

CLASE 1L

1 año GARANTÍA

RED DE SERVICIO Y REFACCIONES

PROTECTOR TÉRMICO Alarga la vida del equipo

SOLO BOMBAS MONOFÁSICAS

50 °C SOPORTA HASTA

MOTOR CERRADO TEFC

AISLAMIENTO CLASE F

IMPULSOR ACERO INOXIDABLE



BOMBAS DE SUPERFICIE

- Ideal para presurización en instalaciones de hasta 4 niveles.
- Óptimo funcionamiento con presostato calibrado a 40-60 PSI.
- Motor cerrado TEFC con ventilación forzada. Silencioso y confiable.
- Aplicaciones pequeños comercios como: gasolineras, zona comercial pequeña, fraccionamiento horizontal, etc.



BME30ME300

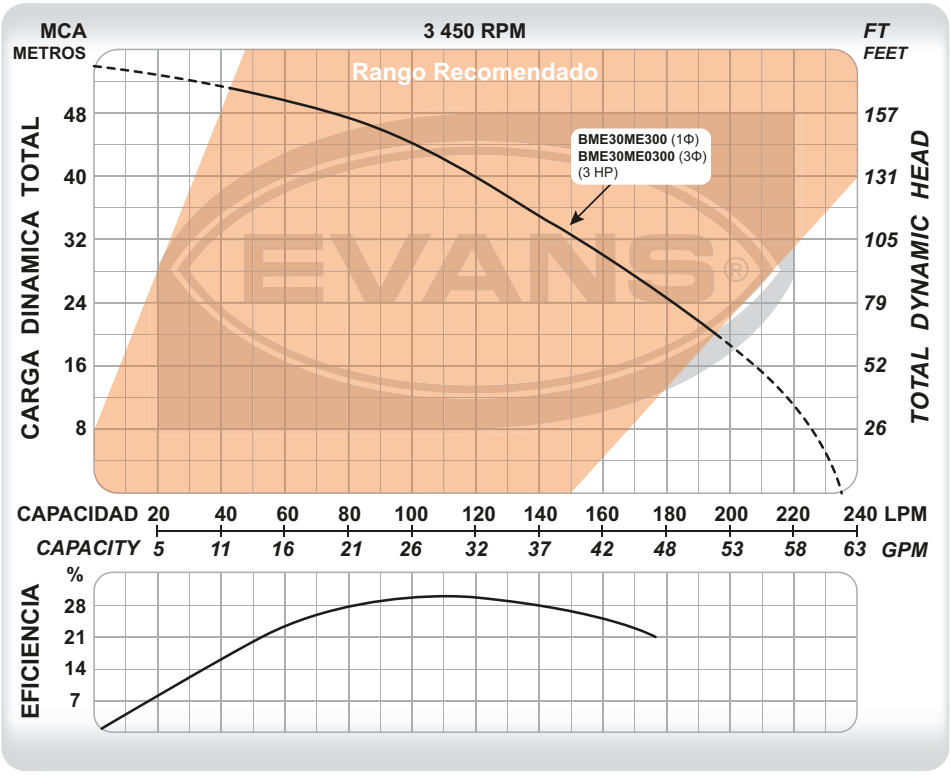

CÓDIGO	PESO	MEDIDAS LARGO X ANCHO X ALTO
BME30ME300	31 kg	47.5 x 25 x 34 cm
BME30ME0300	31 kg	47.5 x 25 x 34 cm

CÓDIGO	Ø SUCCIÓN	Ø DESCARGA	POTENCIA	VOLTAJE	CORRIENTE	FLUJO MÁXIMO	PRESIÓN MÁXIMA	PUNTO DE MAYOR EFICIENCIA
BME30ME300★	2"	2"	3 HP	220 V ~ 60Hz 1 Φ	13.4 A	235 l/min	54 m	127 l/min a 38 m
BME30ME0300★	2"	2"	3 HP	(220/440)V ~ 60Hz 3 Φ	(9.4/4.7) A	235 l/min	54 m	127 l/min a 38 m

BOMBAS MULTIETAPAS 35 GPM

Fuerza centrífuga de alta presión

BOMBAS DE SUPERFICIE



★ NUEVO PRODUCTO ★

IMPULSOR ACERO INOXIDABLE · AISLAMIENTO CLASE F · MOTOR CERRADO TEFC · 50 °C SOPORTA HASTA · PROTECTOR TÉRMICO Alarga la vida del equipo (SOLO BOMBAS MONOFÁSICAS) · RED DE SERVICIO Y REFACCIONES · 1 año GARANTÍA

- Ideal para presurización en instalaciones de hasta 9 niveles.
- Óptimo funcionamiento con presostato calibrado a 70-90psi.
- Motor cerrado TEFC con ventilación forzada. Silencioso y confiable.
- Aplicaciones comerciales como: gasolineras, pequeños centro comerciales, escuelas, hospitales, pequeñas torres de departamentos, etc.



BME35ME500



BME35ME0500

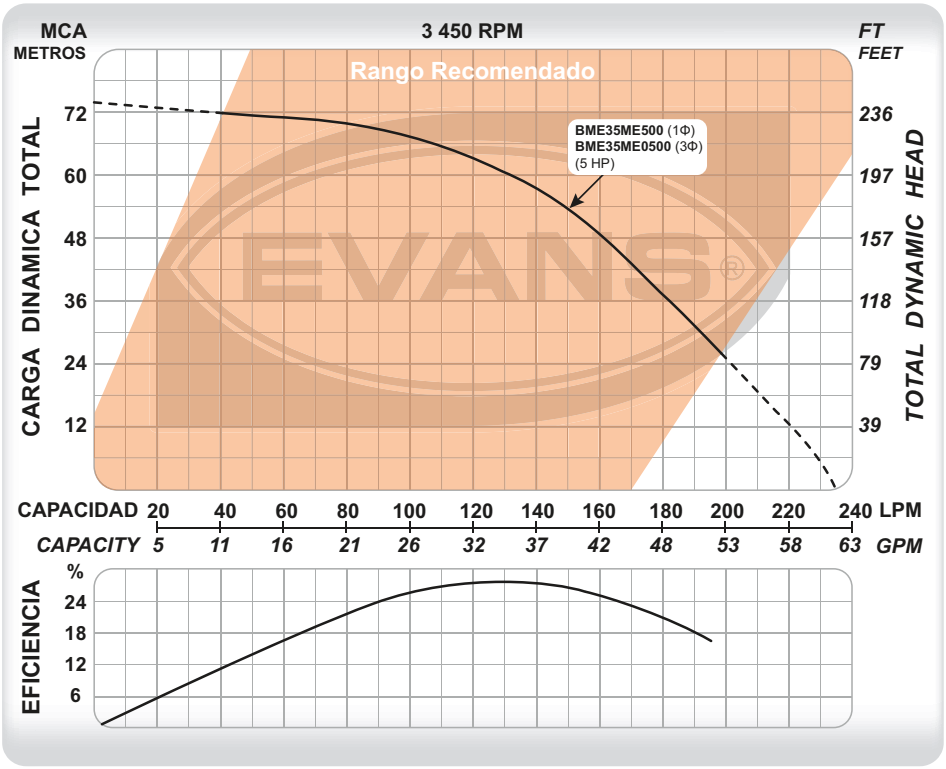

CÓDIGO	PESO	MEDIDAS LARGO X ANCHO X ALTO
BME35ME500	47.5 kg	58 x 33 x 37 cm
BME35ME0500	47.5 kg	58 x 33 x 37 cm

CÓDIGO	Ø SUCCIÓN	Ø DESCARGA	POTENCIA	VOLTAJE	CORRIENTE	FLUJO MÁXIMO	PRESIÓN MÁXIMA	PUNTO DE MAYOR EFICIENCIA
BME35ME500★	1 1/2"	1 1/4"	5 HP	220 V ~ 60Hz 1 Φ	23.5 A	235 l/min	74 m	129 l/min a 63 m
BME35ME0500★	1 1/2"	1 1/4"	5 HP	(220/440)V ~ 60Hz 3 Φ	(15.6/7.8) A	235 l/min	74 m	129 l/min a 63 m

DEBIDO A LAS MEJORAS CONSTANTES, EL PRODUCTO PUEDE VARIAR EN SU APARIENCIA. ESPECIFICACIONES SUJETAS A CAMBIO SIN PREVIO AVISO.

1 año GARANTÍA

RED DE SERVICIO Y REFACCIONES

WEG

PROTECTOR TÉRMICO Alarga la vida del equipo

SOLO BOMBAS MONOFÁSICAS

IMPULSORES EN XYRON

MÁX. 40 °C

PROTEGER DE LLUVIA IP21

- Bomba centrífuga de alto flujo.
- Excelente opción para trasvasar agua limpia y/ó llenado de depósitos.
- Aplicaciones que necesiten altos volúmenes de agua con bajo consumo energético.
- Las más eficientes del mercado.
  Las de mayor presión y flujo en su categoría.



4IME0200A

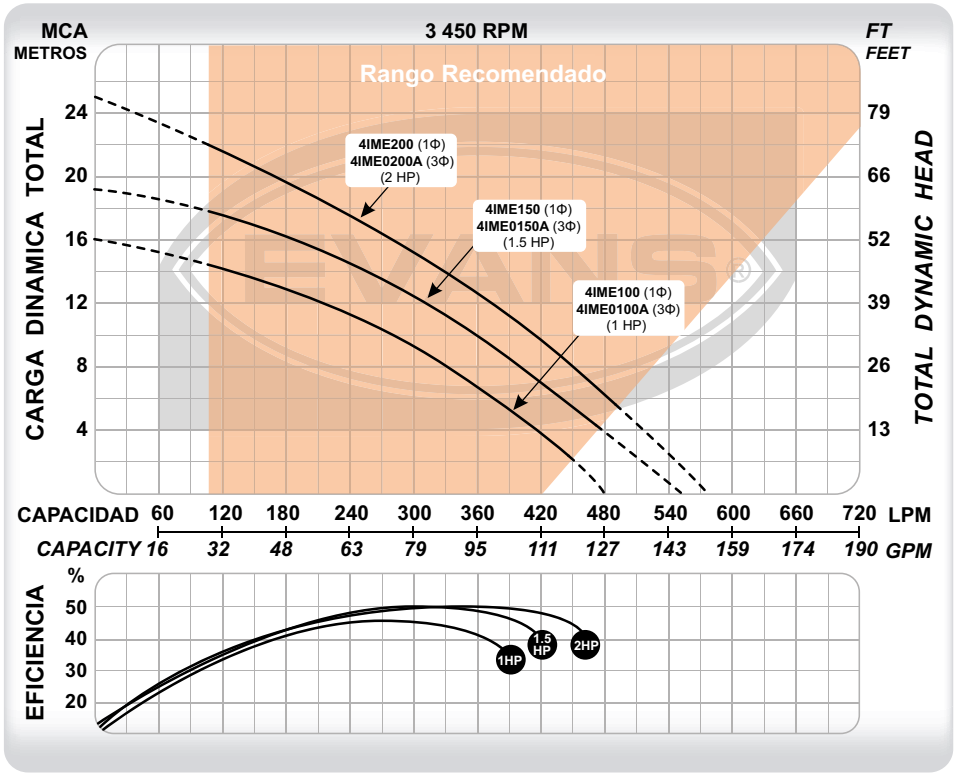

CÓDIGO	PESO	MEDIDAS LARGO X ANCHO X ALTO
4IME100	19 kg	46 x 23 x 32 cm
4IME150	26 kg	46 x 23 x 32 cm
4IME200	29 kg	46 x 23 x 32 cm
4IME0100A	20 kg	46 x 23 x 32 cm
4IME0150A	20 kg	46 x 23 x 32 cm
4IME0200A	24 kg	46 x 23 x 32 cm

CÓDIGO	Ø SUCCIÓN	Ø DESCARGA	POTENCIA	VOLTAJE	CORRIENTE	FLUJO MÁXIMO	PRESIÓN MÁXIMA	PUNTO DE MAYOR EFICIENCIA
4IME100	2"	1 ½"	1 HP	(127/220)V~ 60Hz 1Φ	(14 / 6.2) A	480 l/min	16 m	270 l/min a 10 m
4IME150	2"	1 ½"	1.5 HP		(15.5 / 9.5) A	545 l/min	19 m	330 l/min a 11 m
4IME200	2"	1 ½"	2 HP		(22 / 12) A	570 l/min	25 m	360 l/min a 13 m
4IME0100A	2"	1 ½"	1 HP	(220/440)V~ 60Hz 3Φ	(4.2 / 2.1) A	480 l/min	16 m	270 l/min a 10 m
4IME0150A	2"	1 ½"	1.5 HP		(6 / 3) A	545 l/min	19 m	330 l/min a 11 m
4IME0200A	2"	1 ½"	2 HP		(6.8 / 3.4) A	570 l/min	25 m	360 l/min a 13 m

Triplica la garantía de tu equipo, instalando un arrancador manual. Consulta la página 308.

BOMBAS DE SUPERFICIE



PROTEGER DE LLUVIA IP21 · MÁX. 40 °C · IMPULSORES EN XYRON · PROTECTOR TÉRMICO Alarga la vida del equipo · SOLO BOMBAS MONOFÁSICAS · RED DE SERVICIO Y REFACCIONES · 1 año GARANTÍA

- Bomba centrífuga de alto flujo.
- Excelente opción para trasvasar agua limpia y/ó llenado de depósitos.
- Aplicaciones que necesiten altos volúmenes de agua con bajo consumo energético.
- Las más eficientes del mercado. La mayor presión y flujo en su categoría.



MT2ME0150A

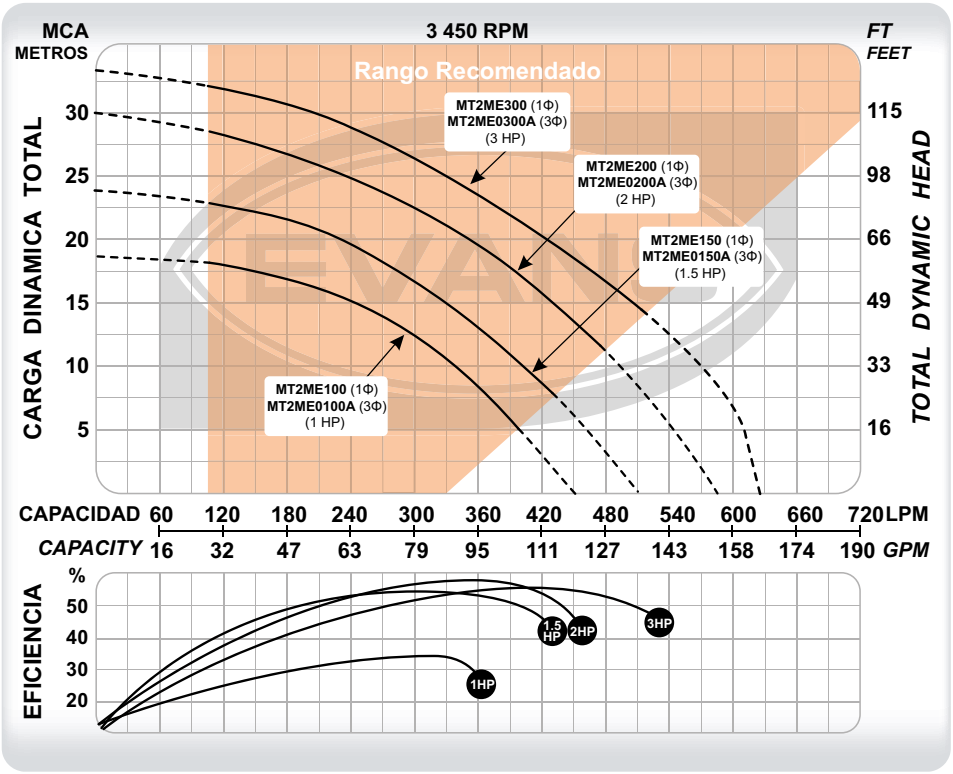

CÓDIGO	PESO	MEDIDAS LARGO X ANCHO X ALTO
MT2ME100	15 kg	47 x 22 x 32 cm
MT2ME150	22 kg	47 x 22 x 32 cm
MT2ME200	30 kg	47 x 22 x 32 cm
MT2ME300	32 kg	47 x 22 x 32 cm
MT2ME0100A	13 kg	47 x 22 x 32 cm
MT2ME0150A	21 kg	47 x 22 x 32 cm
MT2ME0200A	23 kg	47 x 22 x 32 cm
MT2ME0300A	25 kg	47 x 22 x 32 cm

CÓDIGO	Ø SUCCIÓN	Ø DESCARGA	POTENCIA	VOLTAJE	CORRIENTE	POLOS	FLUJO MÁXIMO	PRESIÓN MÁXIMA	PUNTO DE MAYOR EFICIENCIA
MT2ME100	2"	2"	1 HP	(127/220)V~ 60Hz 1Φ	14 / 6.2 A	2	450 l/min	19 m	300 l/min a 12 m
MT2ME150	2"	2"	1.5 HP		(15.5 / 9.5) A	2	510 l/min	24 m	300 l/min a 17 m
MT2ME200	2"	2"	2 HP		(22 / 12) A	2	580 l/min	30 m	360 l/min a 20 m
MT2ME300	2"	2"	3 HP	220V~ 60Hz 1Φ	(31 / 15.5) A	2	623 l/min	33 m	420 l/min a 20 m
MT2ME0100A	2"	2"	1 HP	(220/440)V~ 60Hz 3Φ	(4.2 / 2.1) A	2	450 l/min	19 m	300 l/min a 12 m
MT2ME0150A	2"	2"	1.5 HP		(6 / 3) A	2	510 l/min	24 m	300 l/min a 17 m
MT2ME0200A	2"	2"	2 HP		(6.8 / 3.4) A	2	580 l/min	30 m	360 l/min a 20 m
MT2ME0300A	2"	2"	3 HP		(9.6 / 4.8) A	2	623 l/min	33 m	420 l/min a 20 m

Triplica la garantía de tu equipo, instalando un arrancador manual. Consulta la página 308.

DEBIDO A LAS MEJORAS CONSTANTES, EL PRODUCTO PUEDE VARIAR EN SU APARIENCIA. ESPECIFICACIONES SUJETAS A CAMBIO SIN PREVIO AVISO.

1 año GARANTÍA · RED DE SERVICIO Y REFACCIONES · RESISTENTE POR SUS MATERIALES DE HIERRO GRIS · IMPULSORES EN XYRON · MÁX. 40 °C · RESISTENCIA IP55 A LA INTEMPERIE

- Bomba centrífuga de alta presión y medio flujo.
- Excelente opción para sistemas de presión en edificios residenciales, escuelas, hospitales, entre otros.
- Útil en aplicaciones que demanden alta presión como: riego agrícola, torres de enfriamiento e industria en general.
- Comúnmente instalada en sistemas multibomba.



MT1AME300

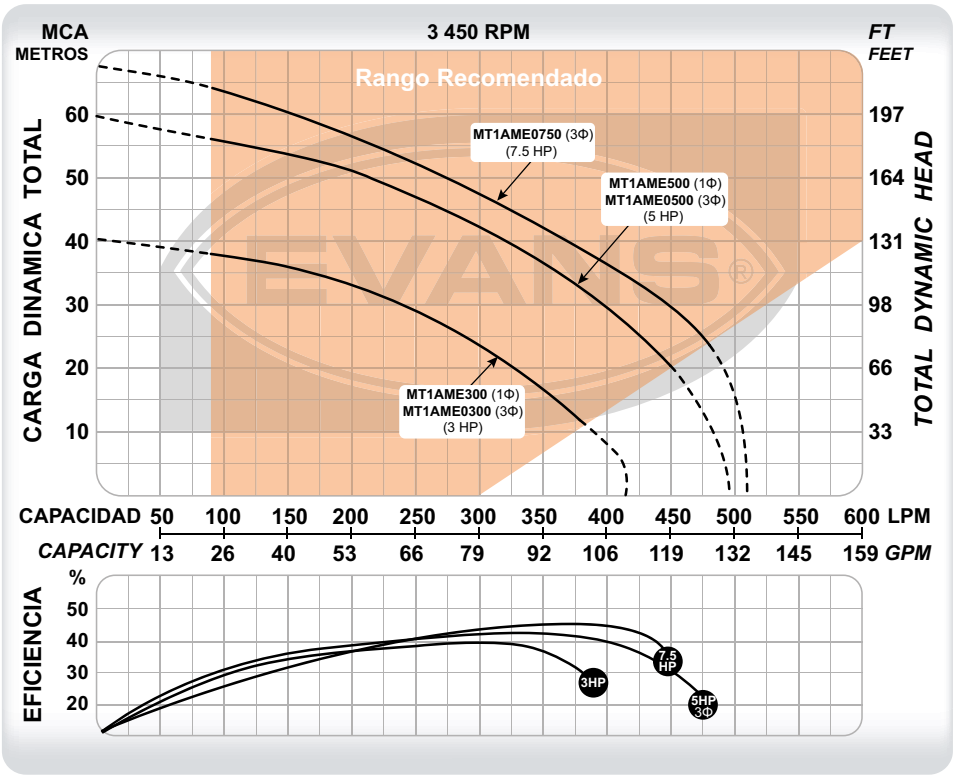

CÓDIGO	PESO	MEDIDAS LARGO X ANCHO X ALTO
MT1AME300	44 kg	57 x 41 x 37 cm
MT1AME500	81 kg	69 x 46 x 39 cm
MT1AME0300	44 kg	57 x 41 x 37 cm
MT1AME0500	67 kg	57 x 41 x 37 cm
MT1AME0750	82 kg	69 x 44 x 39 cm

CÓDIGO	Ø SUCCIÓN	Ø DESCARGA	POTENCIA	VOLTAJE	CORRIENTE	FLUJO MÁXIMO	PRESIÓN MÁXIMA	PUNTO DE MAYOR EFICIENCIA
MT1AME300	1 ½"	1 ¼"	3 HP	220 V~ 60Hz 1Φ	15.5 A	411 l/min	40 m	250 l/min a 30 m
MT1AME500	1 ½"	1 ¼"	5 HP		28 A	492 l/min	60 m	313 l/min a 41 m
MT1AME0300	1 ½"	1 ¼"	3 HP	(220/440)V~ 60Hz 3Φ	(9.6 / 4.8) A	411 l/min	40 m	250 l/min a 30 m
MT1AME0500	1 ½"	1 ¼"	5 HP		(15.2 / 7.6) A	492 l/min	60 m	313 l/min a 41 m
MT1AME0750	1 ½"	1 ¼"	7.5 HP		(22 / 11) A	505 l/min	72 m	400 l/min a 34 m

Triplica la garantía de tu equipo, instalando un arrancador manual. Consulta la página 308.

BOMBAS DE SUPERFICIE



RESISTENCIA IP55 A LA INTEMPERIE · IMPULSORES EN HIERRO GRIS · MÁX. 40 °C · RESISTENTE POR SUS MATERIALES DE HIERRO GRIS · RED DE SERVICIO Y REFACCIONES · 1 año GARANTÍA

- Bomba centrífuga de alto flujo y media presión.
- Excelente opción para trasvasar altos volúmenes de agua limpia y/o llenado de depósitos.
- Útil en aplicaciones como: riego agrícola, torres de enfriamiento, sistemas de presión en fábricas o complejos residenciales.
- Comúnmente instalada en sistemas multibomba.



5IME500



5IME0500

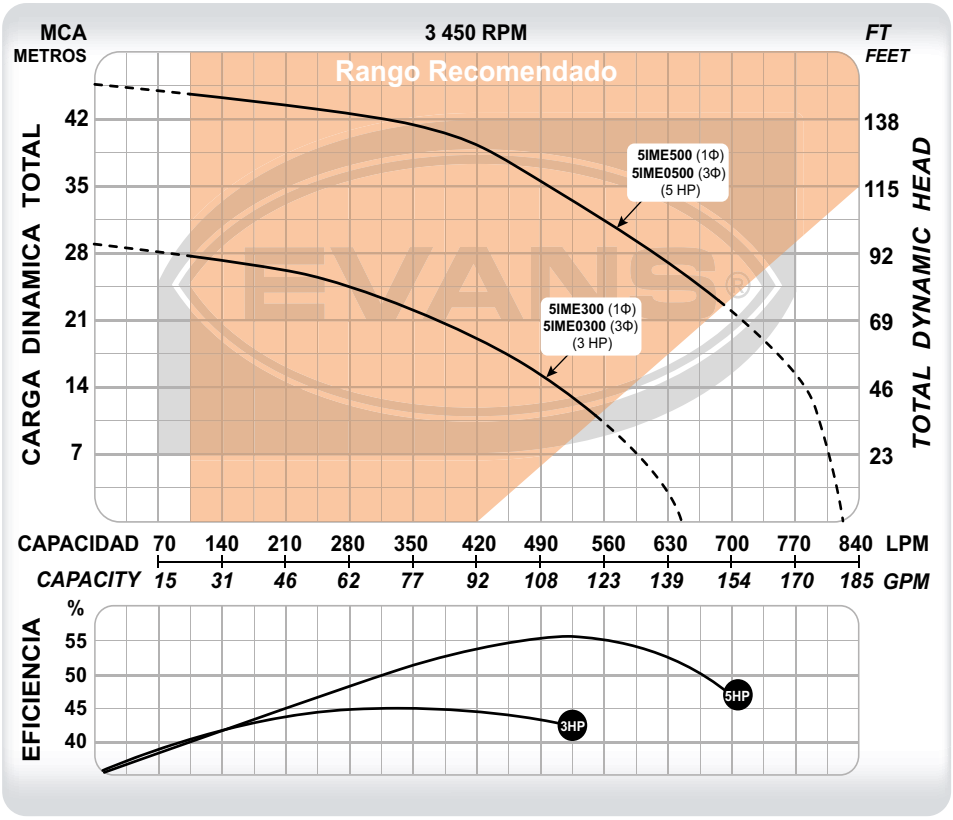

CÓDIGO	PESO	MEDIDAS LARGO X ANCHO X ALTO
5IME300	38 kg	57 x 24 x 31 cm
5IME500	49 kg	57 x 41 x 37 cm
5IME0300	40 kg	57 x 41 x 37 cm
5IME0500	52 kg	57 x 41 x 37 cm

CÓDIGO	Ø SUCCIÓN	Ø DESCARGA	POTENCIA	VOLTAJE	CORRIENTE	FLUJO MÁXIMO	PRESIÓN MÁXIMA	PUNTO DE MAYOR EFICIENCIA
5IME300	2"	1 ¼"	3 HP	220 V~ 60Hz 1Φ	15.5 A	650 l/min	28 m	420 l/min a 18 m
5IME500	2"	1 ¼"	5 HP		28 A	823 l/min	46 m	540 l/min a 30 m
5IME0300	2"	1 ¼"	3 HP	(220/440)V~	(9.6 / 4.8) A	650 l/min	28 m	420 l/min a 18 m
5IME0500	2"	1 ¼"	5 HP	60Hz 3Φ	(15.2 / 7.6) A	823 l/min	46 m	540 l/min a 30 m

Triplica la garantía de tu equipo, instalando un arrancador manual. Consulta la página 308.

DEBIDO A LAS MEJORAS CONSTANTES, EL PRODUCTO PUEDE VARIAR EN SU APARIENCIA. ESPECIFICACIONES SUJETAS A CAMBIO SIN PREVIO AVISO.

1 año GARANTÍA

RED DE SERVICIO Y REFACCIONES

RESISTENTE POR SUS MATERIALES DE HIERRO GRIS

IMPULSORES EN HIERRO GRIS

MÁX. 40 °C

RESISTENCIA IP55 A LA INTEMPERIE

- Bomba centrífuga de alto flujo y media presión.
- Excelente opción para trasvasar altos volúmenes de agua limpia y/o llenado de depósitos.
- Útil en aplicaciones como: riego agrícola, torres de enfriamiento, sistemas de presión en fábricas o complejos residenciales.
- Comúnmente instalada en sistemas multibomba.



6IME500



6IME1000

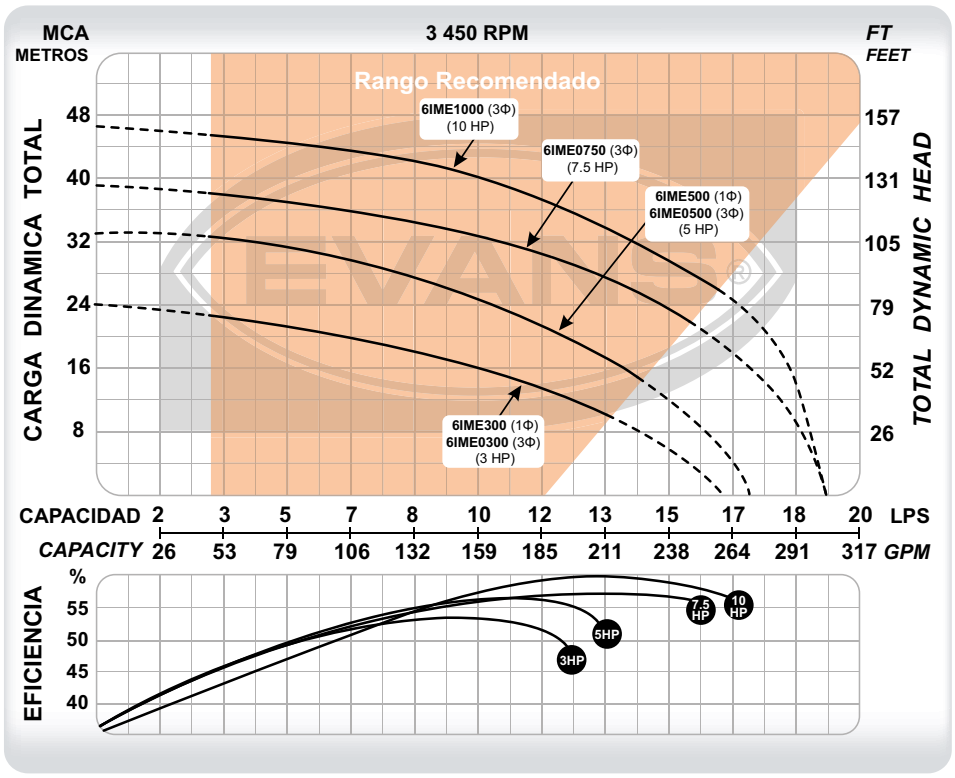

CÓDIGO	PESO	MEDIDAS LARGO X ANCHO X ALTO
6IME300	40 kg	57 x 41 x 37 cm
6IME500	42 kg	69 x 46 x 39 cm
6IME0300	40 kg	57 x 41 x 37 cm
6IME0500	56 kg	57 x 41 x 37 cm
6IME0750	71 kg	80 x 53 x 51 cm
6IME1000	75 kg	80 x 53 x 51 cm

CÓDIGO	Ø SUCCIÓN	Ø DESCARGA	POTENCIA	VOLTAJE	CORRIENTE	FLUJO MÁXIMO	PRESIÓN MÁXIMA	PUNTO DE MAYOR EFICIENCIA
6IME300	3"	2"	3 HP	220 V~ 60Hz 1Φ	15.5 A	16.5 l/s	24 m	10 l/s a 16 m
6IME500	3"	2"	5 HP		28 A	17 l/s	33 m	10 l/s a 25 m
6IME0300	3"	2"	3 HP	(220/440)V~ 60Hz 3Φ	(9.6 / 4.8) A	16.5 l/s	24 m	10 l/s a 16 m
6IME0500	3"	2"	5 HP		(15.2 / 7.6) A	17 l/s	33 m	10 l/s a 25 m
6IME0750	3"	2"	7.5 HP		(22 / 11) A	19 l/s	39 m	13 l/s a 28 m
6IME1000	3"	2"	10 HP		(28 / 14) A	19 l/s	47 m	13 l/s a 34 m

Triplica la garantía de tu equipo, instalando un arrancador manual. Consulta la página 308.

BOMBAS DE SUPERFICIE





7IME500



7IME1000

- Bomba centrífuga de alto flujo y media presión.
- Excelente opción para trasvasar altos volúmenes de agua limpia y/ó llenado de depósitos.
- Útil en aplicaciones como: riego agrícola, torres de enfriamiento, sistemas de presión en fábricas o complejos residenciales.
- Comúnmente instalada en sistemas multibomba.

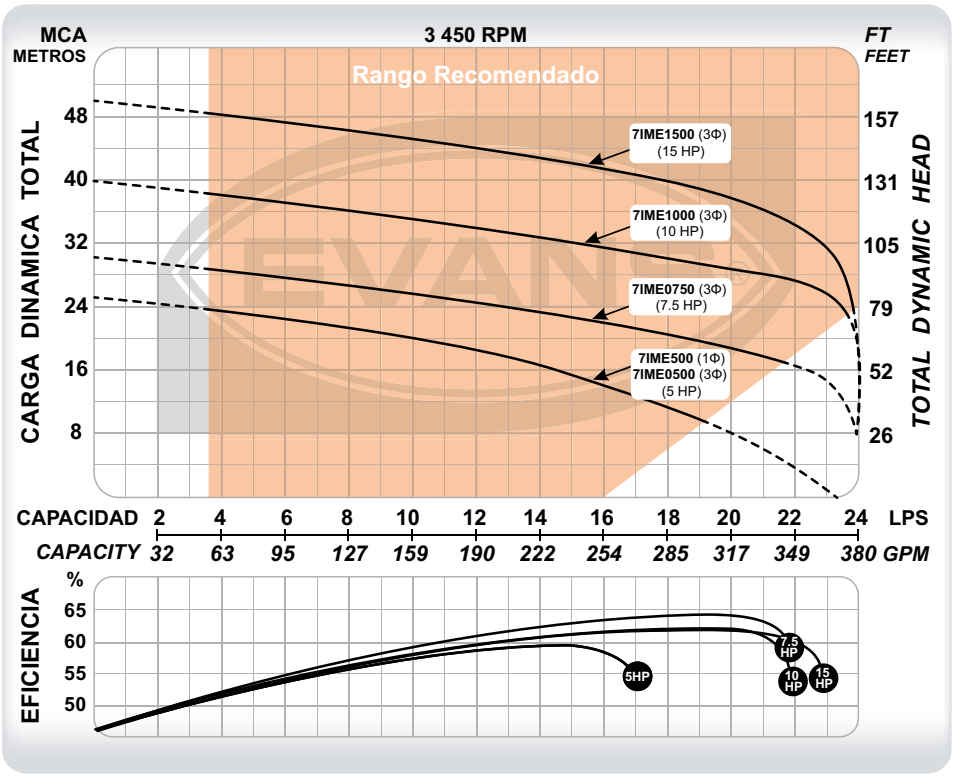

CÓDIGO	PESO	MEDIDAS LARGO X ANCHO X ALTO
7IME500	42 kg	69 x 46 x 39 cm
7IME0500	61 kg	57 x 41 x 37 cm
7IME0750	76 kg	80 x 53 x 51 cm
7IME1000	80 kg	80 x 53 x 51 cm
7IME1500	116 kg	80 x 53 x 51 cm

CÓDIGO	Ø SUCCIÓN	Ø DESCARGA	POTENCIA	VOLTAJE	CORRIENTE	FLUJO MÁXIMO	PRESIÓN MÁXIMA	PUNTO DE MAYOR EFICIENCIA
7IME500	3"	3"	5 HP	220 V~ 60Hz 1Φ	28 A	23 l/s	25 m	14 l/s a 17 m
7IME0500	3"	3"	5 HP	(220/440)V~ 60Hz 3Φ	(15.2 / 7.6) A	23 l/s	25 m	14 l/s a 17 m
7IME0750	3"	3"	7.5 HP		(22 / 11) A	25 l/s	30 m	20 l/s a 18 m
7IME1000	3"	3"	10 HP		(28 / 14) A	25 l/s	40 m	20 l/s a 30 m
7IME1500	3"	3"	15 HP		(42 / 21) A	25 l/s	50 m	20 l/s a 38 m

Triplica la garantía de tu equipo, instalando un arrancador manual. Consulta la página 308.

DEBIDO A LAS MEJORAS CONSTANTES, EL PRODUCTO PUEDE VARIAR EN SU APARIENCIA. ESPECIFICACIONES SUJETAS A CAMBIO SIN PREVIO AVISO.

1 año GARANTÍA · RED DE SERVICIO Y REFACCIONES · RESISTENTE POR SUS MATERIALES DE HIERRO GRIS · IMPULSORES EN HIERRO GRIS · MÁX. 40 °C · RESISTENCIA IP55 A LA INTEMPERIE

- Bomba centrífuga de alta presión ideal para presurización de torres residenciales, parques industriales, centros comerciales, etc.
- Excelente opción para Sistemas contra Incendio.
- Alta eficiencia por su diseño hidráulico.
- Presurización de edificios verticales, escuelas, fraccionamientos y fábricas.



8IME1500

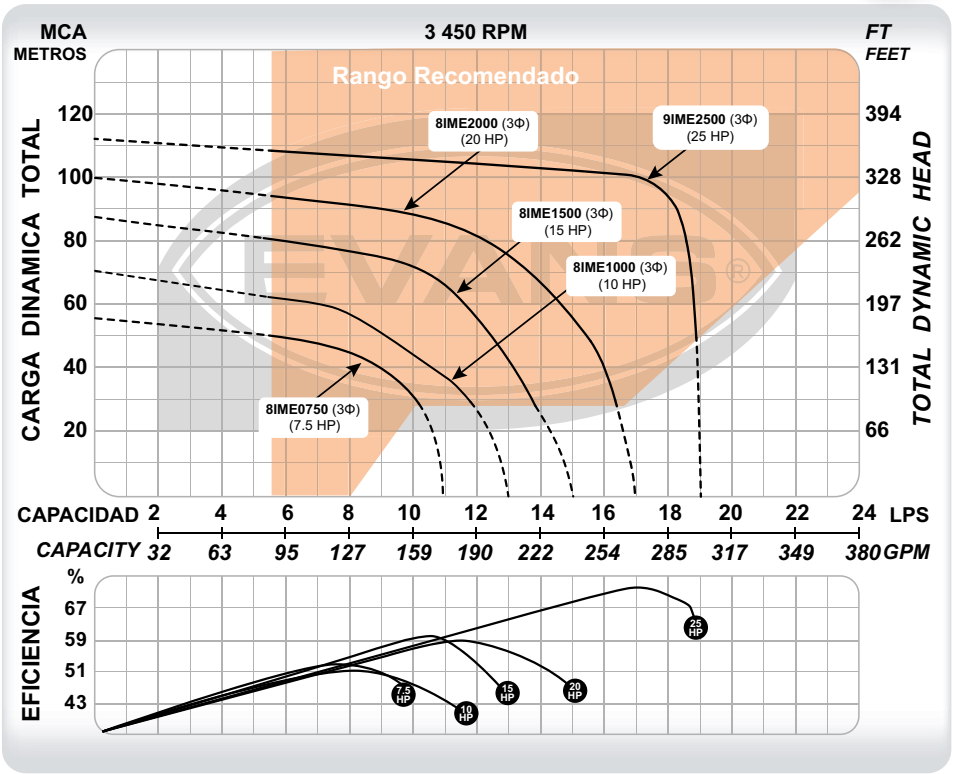

CÓDIGO	PESO	MEDIDAS LARGO X ANCHO X ALTO
8IME0750	104 kg	80 x 53 x 51 cm
8IME1000	136 kg	80 x 53 x 51 cm
8IME1500	112 kg	80 x 53 x 51 cm
8IME2000	152 kg	88 x 52 x 64 cm
9IME2500	245 kg	112 x 63 x 82 cm

CÓDIGO	Ø SUCCIÓN	Ø DESCARGA	POTENCIA	VOLTAJE	CORRIENTE	FLUJO MÁXIMO	PRESIÓN MÁXIMA	PUNTO DE MAYOR EFICIENCIA
8IME0750	3"	2"	7.5 HP	(220/440)V~ 60Hz 3 Φ	(22 / 11) A	11 l/s	56 m	7.6 l/s a 44 m
8IME1000	3"	2"	10 HP		(28 / 14) A	13 l/s	70 m	7.4 l/s a 60 m
8IME1500	3"	2"	15 HP		(42 / 21) A	15 l/s	88 m	11 l/s a 72 m
8IME2000	3"	2"	20 HP		(54 / 27) A	17 l/s	102 m	11 l/s a 83 m
9IME2500	3"	2"	25 HP		(68 / 34) A	19 l/s	112 m	16 l/s a 100 m

Triplica la garantía de tu equipo, instalando un arrancador manual. Consulta la página 308.

BOMBAS DE SUPERFICIE



RESISTENCIA IP55 A LA INTEMPERIE · MÁX. 40 °C · IMPULSORES EN HIERRO GRIS · RESISTENTE POR SUS MATERIALES DE HIERRO GRIS · RED DE SERVICIO Y REFACCIONES · 1 año GARANTÍA

- Bomba centrífuga de alta presión ideal para presurización de torres residenciales, parques industriales, centros comerciales, etc.
- Excelente opción para Sistemas contra Incendio.
- Alta eficiencia por su diseño hidráulico.
- Presurización de edificios verticales, escuelas, fraccionamientos y fábricas.





Incluye contrabridas con rosca interna en la succión y descarga.

9IAME3000

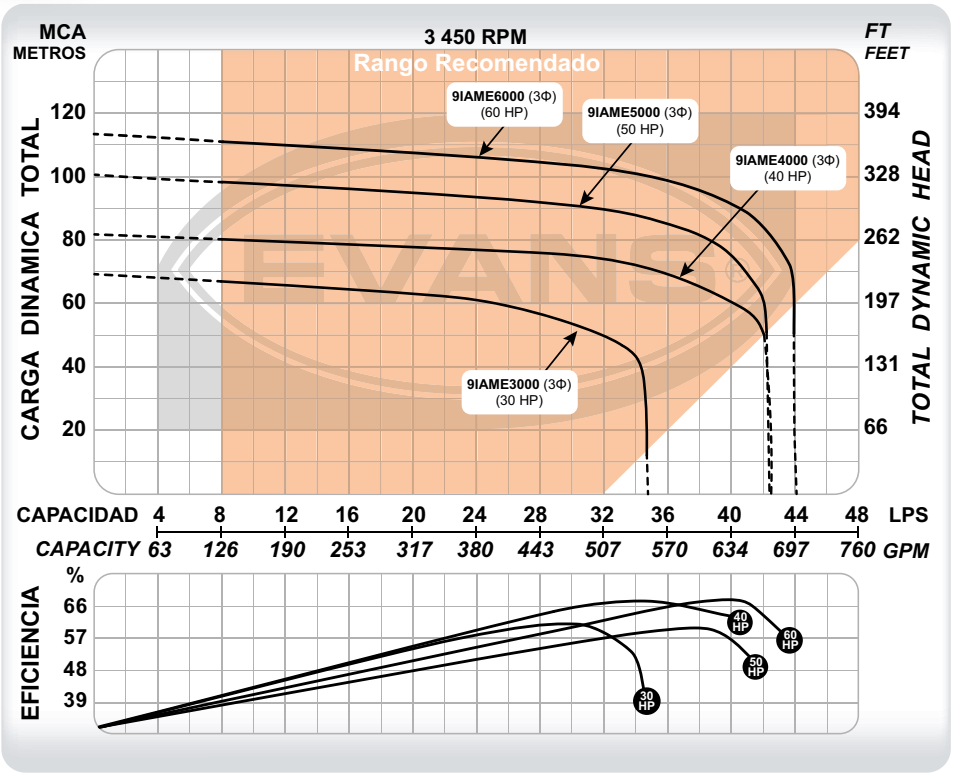

CÓDIGO	PESO	MEDIDAS LARGO X ANCHO X ALTO
9IAME3000	270 kg	130 x 63 x 95 cm
9IAME4000	300 kg	140 x 83 x 95 cm
9IAME5000	335 kg	150 x 103 x 100 cm
9IAME6000	355 kg	162 x 115 x 110 cm

CÓDIGO	Ø SUCCIÓN	Ø DESCARGA	POTENCIA	VOLTAJE	CORRIENTE	FLUJO MÁXIMO	PRESIÓN MÁXIMA	PUNTO DE MAYOR EFICIENCIA
9IAME3000★	3"	3"	30 HP	(220/440)V ~ 60Hz 3Φ	(80 / 40) A	35 l/s	69 m	30 l/s a 55 m
9IAME4000★	3"	3"	40 HP		(104 / 52) A	42 l/s	81 m	34 l/s a 72 m
9IAME5000★	3"	3"	50 HP		(130 / 65) A	41 l/s	100 m	38 l/s a 81 m
9IAME6000★	3"	3"	60 HP		(154 / 77) A	44 l/s	114 m	41 l/s a 91 m

Triplica la garantía de tu equipo, instalando un arrancador manual. Consulta la página 308.

DEBIDO A LAS MEJORAS CONSTANTES, EL PRODUCTO PUEDE VARIAR EN SU APARIENCIA. ESPECIFICACIONES SUJETAS A CAMBIO SIN PREVIO AVISO.

1 año GARANTÍA · RED DE SERVICIO Y REFACCIONES · RESISTENTE POR SUS MATERIALES DE HIERRO GRIS · IMPULSORES EN HIERRO GRIS · MÁX. 40 °C · RESISTENCIA IP55 A LA INTEMPERIE

- Bomba centrífuga de alto flujo y alta presión
- Excelente opción para trasvasar altos volúmenes de agua limpia y/ó llenado de depósitos.
- Útil en aplicaciones como: riego agrícola, torres de enfriamiento, sistemas de presión en fábricas o complejos residenciales.
- Comúnmente instalada en sistemas multibomba.
- Opciones con motor 4 polos para uso contínuo como torres de enfriamiento.



MT3ME2000

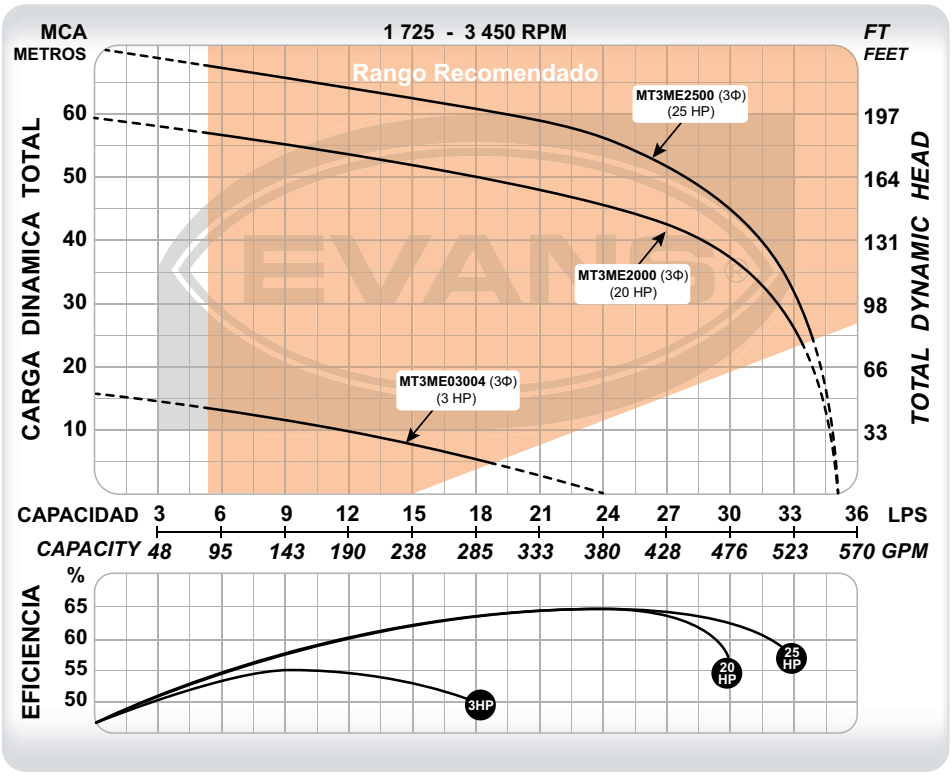

CÓDIGO	PESO	MEDIDAS LARGO X ANCHO X ALTO
MT3ME03004	85 kg	69 x 46 x 39 cm
MT3ME2000	158 kg	88 x 52 x 64 cm
MT3ME2500	175 kg	112 x 63 x 82 cm

CÓDIGO	Ø SUCCIÓN	Ø DESCARGA	POTENCIA	VOLTAJE	CORRIENTE	POLOS	FLUJO MÁXIMO	PRESIÓN MÁXIMA	PUNTO DE MAYOR EFICIENCIA
MT3ME03004	3"	3"	3 HP	(220/440)V~ 60Hz 3Φ	(9.6 / 4.8) A	4	24 l/s	16 m	11 l/s a 12 m
MT3ME2000	3"	3"	20 HP		(54 / 27) A	2	35 l/s	59 m	24 l/s a 46 m
MT3ME2500	3"	3"	25 HP		(68 / 34) A	2	35 l/s	70 m	24 l/s a 56 m

Triplica la garantía de tu equipo, instalando un arrancador manual. Consulta la página 308.

BOMBAS DE SUPERFICIE



RESISTENCIA IP55 A LA INTEMPERIE · MÁX. 40 °C · IMPULSORES EN HIERRO GRIS · RESISTENTE POR SUS MATERIALES DE HIERRO GRIS · RED DE SERVICIO Y REFACCIONES · 1 año GARANTÍA

- Bomba centrífuga de alto flujo y baja presión.
- Excelente opción para trasvasar grandes volúmenes de agua limpia.
- Aplicaciones agrícolas, industriales, en granjas y/ó procesos.
- Las más eficientes del mercado. La mayor presión y flujo en su categoría.
- Opciones con motor 4 polos para uso contínuo como torres de enfriamiento.



MT4AME1000

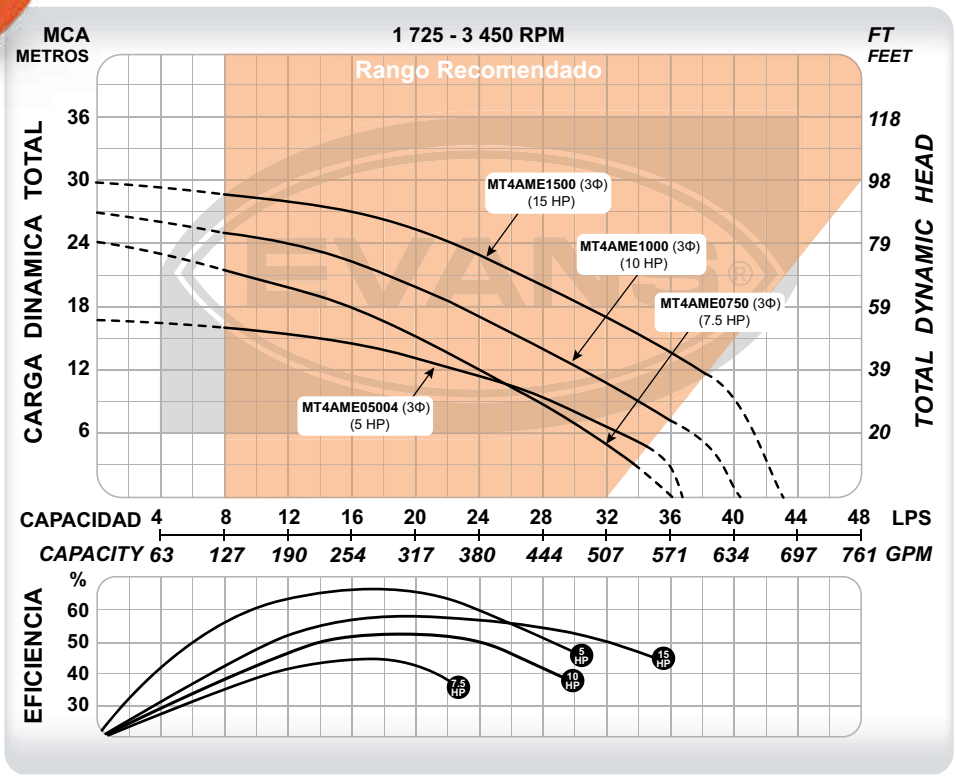

CÓDIGO	PESO	MEDIDAS LARGO X ANCHO X ALTO
MT4AME05004	78.5 kg	80 x 53 x 51 cm
MT4AME0750	88 kg	80 x 53 x 51 cm
MT4AME1000	115 kg	80 x 53 x 51 cm
MT4AME1500	117 kg	88 x 52 x 64 cm

CÓDIGO	Ø SUCCIÓN	Ø DESCARGA	POTENCIA	VOLTAJE	CORRIENTE	POLOS	FLUJO MÁXIMO	PRESIÓN MÁXIMA	PUNTO DE MAYOR EFICIENCIA
MT4AME05004★	4"	4"	5 HP	(220/440)V ~ 60Hz 3Φ	(15.2 / 7.6) A	4	36 l/s	17 m	19 l/s a 13 m
MT4AME0750★	4"	4"	7,5 HP		(22 / 11) A	2	36 l/s	25 m	19 l/s a 16 m
MT4AME1000★	4"	4"	10 HP		(28 / 14) A	2	40 l/s	27 m	22 l/s a 18 m
MT4AME1500★	4"	4"	15 HP		(42 / 21) A	2	43 l/s	31 m	24 l/s a 22 m

Triplica la garantía de tu equipo, instalando un arrancador manual. Consulta la página 308.

DEBIDO A LAS MEJORAS CONSTANTES, EL PRODUCTO PUEDE VARIAR EN SU APARIENCIA. ESPECIFICACIONES SUJETAS A CAMBIO SIN PREVIO AVISO.

1 año GARANTÍA

RED DE SERVICIO Y REFACCIONES

RESISTENTE POR SUS MATERIALES DE HIERRO GRIS

IMPULSORES EN HIERRO GRIS

MÁX. 40 °C

RESISTENCIA IP55 A LA INTEMPERIE

- Bomba centrífuga de media-alta presión y alto flujo.
- Excelente opción para trasvasar grandes volúmenes de agua limpia, sistemas de presión en edificios residenciales, escuelas, hospitales, entre otros..
- Útil en aplicaciones que demanden alta presión como: riego agrícola, torres de enfriamiento e industria en general.
- Comunmente instalada en sistemas multibomba.

NUEVOS PRODUCTOS

BOMBAS DE SUPERFICIE



MT4AME4000

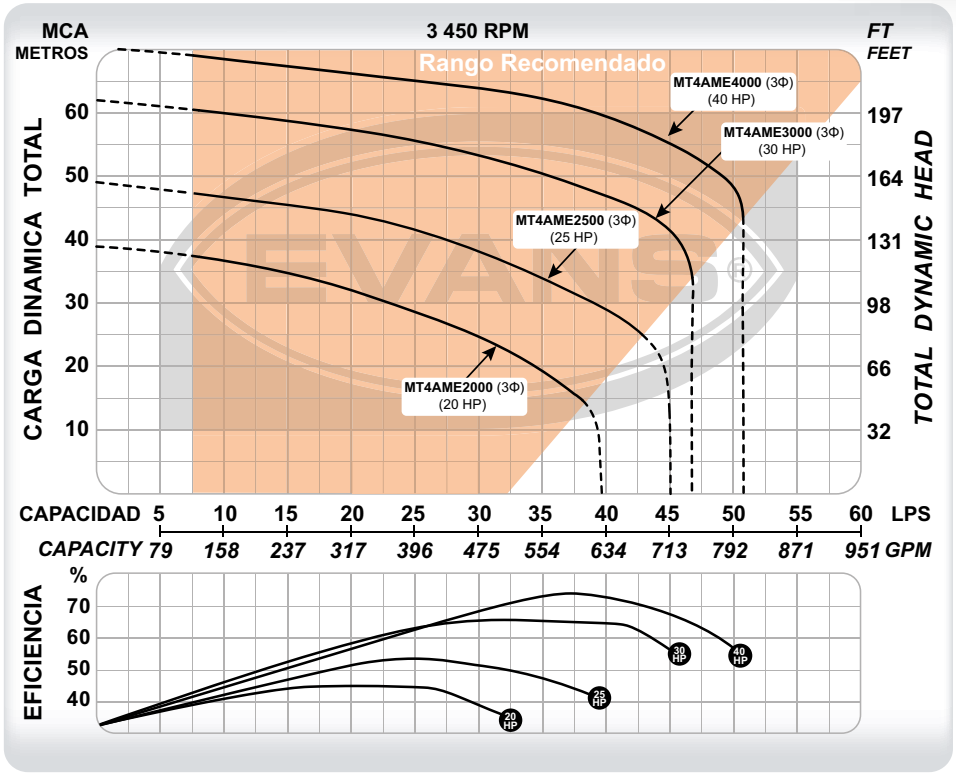

CÓDIGO	PESO	MEDIDAS LARGO X ANCHO X ALTO
MT4AME2000	117 kg	88 x 52 x 64 cm
MT4AME2500	250 kg	112 x 63 x 82 cm
MT4AME3000	309 kg	112 x 63 x 82 cm
MT4AME4000	330 kg	125 x 70 x 85 cm

CÓDIGO	Ø SUCCIÓN	Ø DESCARGA	POTENCIA	VOLTAJE	CORRIENTE	FLUJO MÁXIMO	PRESIÓN MÁXIMA	PUNTO DE MAYOR EFICIENCIA
MT4AME2000★	4"	4"	20 HP	(220/440)V ~ 60Hz 3Φ	(54 / 27) A	40 l/s	39 m	25 l/s a 27 m
MT4AME2500★	4"	4"	25 HP		(68 / 34) A	45 l/s	49 m	27 l/s a 40 m
MT4AME3000★	4"	4"	30 HP		(80 / 40) A	47 l/s	61 m	37 l/s a 48 m
MT4AME4000★	4"	4"	40 HP		(104 / 52) A	51 l/s	70 m	37 l/s a 62 m

Triplica la garantía de tu equipo, instalando un arrancador manual. Consulta la página 308.

BOMBAS DE SUPERFICIE



RESISTENTE POR SUS MATERIALES DE HIERRO GRIS · IMPULSORES EN HIERRO GRIS · MÁX. 40 °C · RESISTENCIA IP55 A LA INTEMPERIE · RED DE SERVICIO Y REFACCIONES · 1 año GARANTÍA

- Bomba centrífuga de alto flujo y baja presión.
- Excelente opción para trasvasar grandes volúmenes de agua limpia.
- Aplicaciones agrícolas, industriales, en granjas y/ó procesos.
- Motores 4 polos para uso contínuo como torres de enfriamiento.



MT6ME07504

• Solamente instalar con succión positiva.

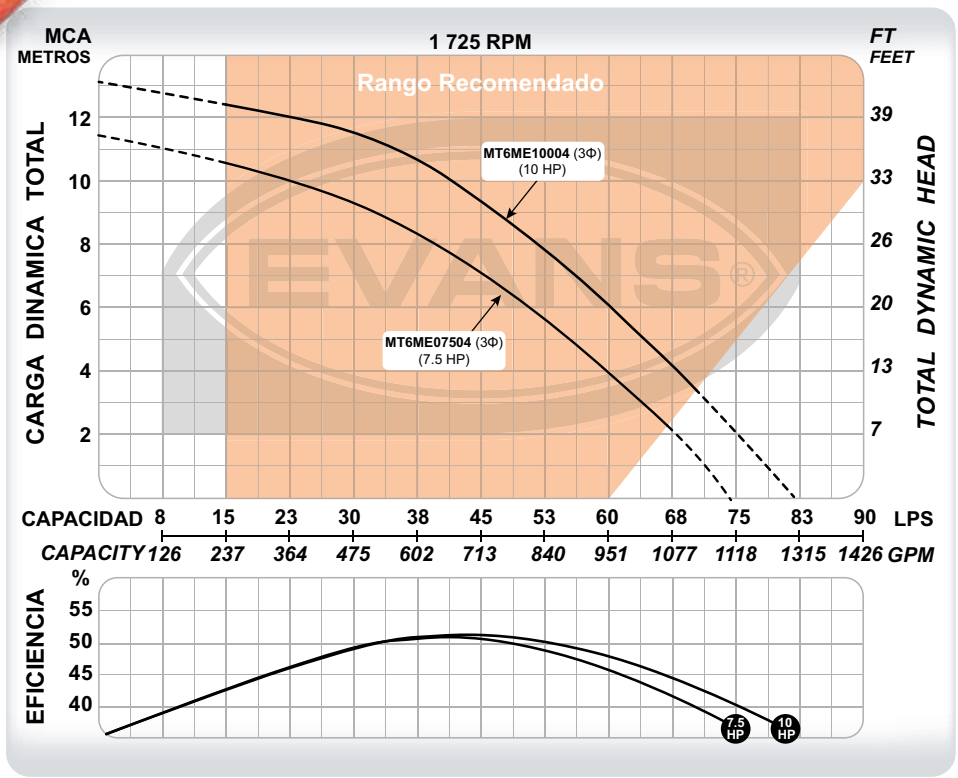

CÓDIGO	PESO	MEDIDAS LARGO X ANCHO X ALTO
MT6ME07504	111 kg	88 x 52 x 64 cm
MT6ME10004	117 kg	88 x 52 x 64 cm

CÓDIGO	Ø SUCCIÓN	Ø DESCARGA	POTENCIA	VOLTAJE	CORRIENTE	POLOS	FLUJO MÁXIMO	PRESIÓN MÁXIMA	PUNTO DE MAYOR EFICIENCIA
MT6ME07504	6"	6"	7,5 HP	(220/440)V~	(22 / 11) A	4	74 l/s	12 m	36 l/s a 7.5 m
MT6ME10004	6"	6"	10 HP	60Hz 3Φ	(28 / 14) A	4	81 l/s	13 m	36 l/s a 10 m

Triplica la garantía de tu equipo, instalando un arrancador manual. Consulta la página 308.

DEBIDO A LAS MEJORAS CONSTANTES, EL PRODUCTO PUEDE VARIAR EN SU APARIENCIA. ESPECIFICACIONES SUJETAS A CAMBIO SIN PREVIO AVISO.

1 año GARANTÍA

RED DE SERVICIO Y REFACCIONES

220V~ DOBLE VOLTAJE 440V~ TRIFÁSICA

110V DOBLE VOLTAJE 220V

DOBLE VOLTAJE*

Opción para conectar los bornes monofásicos a 110/220V y trifásicos a 220/440V. *Modelos de 2 y 3 HP un solo voltaje monofásicos 220V.

IMPULSOR ACERO INOXIDABLE

UNIDAD DE BOMBEO

Voluta, impulsores, difusores y resto de componentes fabricados 100% en acero inoxidable 304.

MOTOR CERRADO TEFC

Extra silencioso.

EQUIPO SILENCIOSO

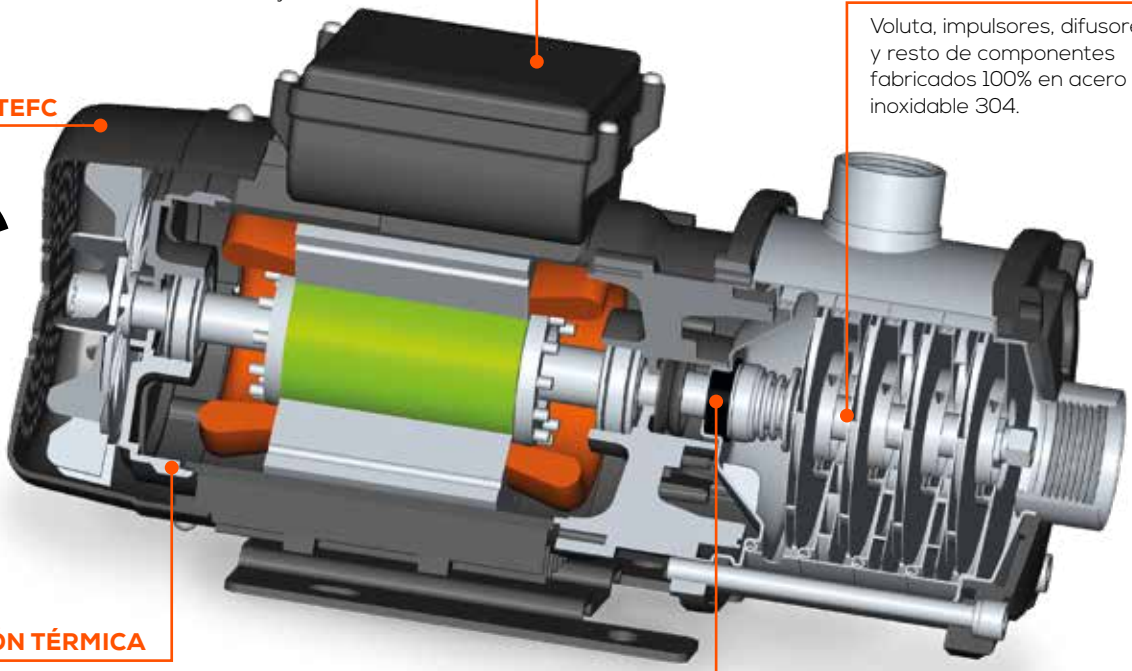

PROTECCIÓN TÉRMICA

Evita que el motor trabaje en altas termperaturas, protegiendo y alargando su vida útil. Sólo motores monofásicos.



MÁX. 100°C

SELLO MECÁNICO

Sello mecánico y empaques fabricados en Vitón® resisten altas temperatura así como acidez y alcalinidad en el agua.

CARACTERÍSTICAS GENERALES	
APLICACIONES	Presurización, industria alimenticia, calderas y purificadoras de agua.
TEMPERATURA DE AGUA	0 °C ~ 100 °C.
IMPULSORES	Cerrados construidos en acero inoxidable 304.
SELLO MECÁNICO	Doble sello fabricado en Vitón® y acero inoxidable.
RANGO pH LÍQUIDO	6 - 9
MOTOR	Asíncrono dos polos, doble voltaje, ventilación externa.
ROTOR	AISI 420
PROTECCIÓN	IP55
MÁXIMA SUCCIÓN (NEGATIVA)	2 metros.

BOMBAS MULTIETAPAS INOXIDABLES 8 GPM

Presión de altura

BOMBAS DE SUPERFICIE





SXH08ME100

- Ofrece la mejor eficiencia hidráulica en su categoría. Mayor presión / flujo con menor consumo energético.
- Ideales para sistemas de presión constante o variable con tanque hidroneumático para satisfacer varios servicios simultáneos.
- Empaques y sello mecánico en Vitón® útil para bombear líquidos ácidos y alcalinos.
- Óptimo funcionamiento con presurizador EVANS® (Control-Press o Ready-Press).
- Silenciosa y durable por sus materiales en acero inoxidable.
- Excelente opción para usos de refrigeración y calefacción en procesos industriales por soportar un rango de temperatura de -20 °C a +100 °C.

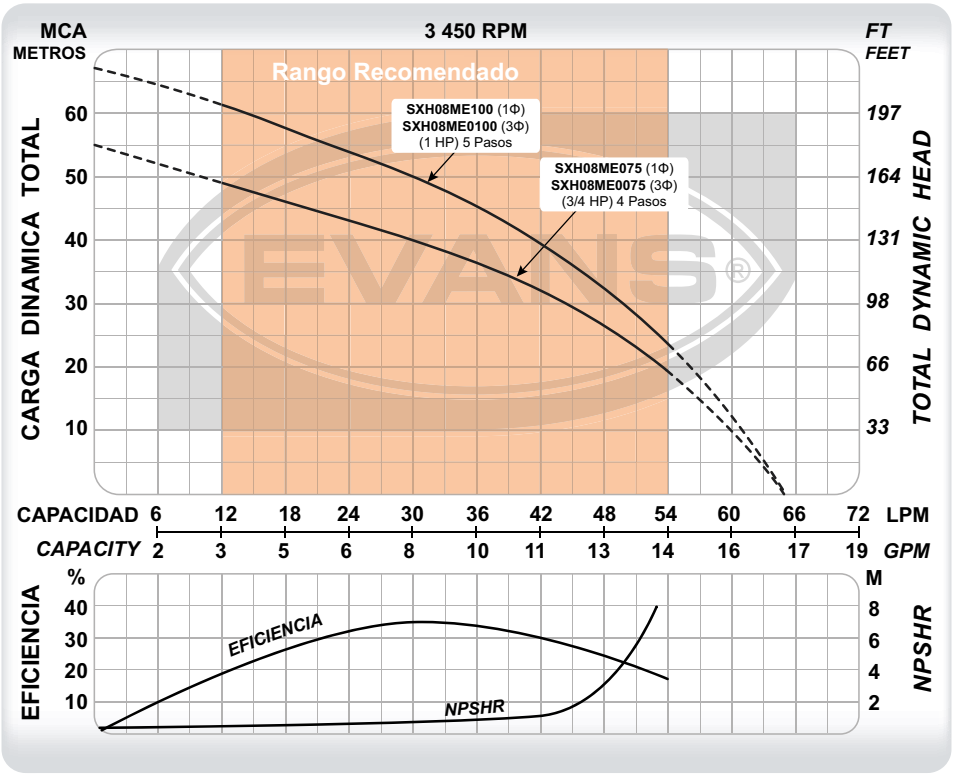

CÓDIGO	PESO	MEDIDAS LARGO X ANCHO X ALTO
SXH08ME075	11.5 kg	39 x 19 x 25.5 cm
SXH08ME0075	11.5 kg	36 x 19 x 25.5 cm
SXH08ME100	12.5 kg	40.5 x 19 x 25.5 cm
SXH08ME0100	12.5 kg	40.5 x 19 x 25.5 cm

CÓDIGO	Ø SUCCIÓN	Ø DESCARGA	POTENCIA	VOLTAJE	CORRIENTE	ETAPAS	FLUJO MÁXIMO	PRESIÓN MÁXIMA	PUNTO DE MAYOR EFICIENCIA
SXH08ME075★	1"	1"	3/4 HP	(110/220) V ~ 60Hz 1Φ	(7.6 / 3.8) A	4	65 l/min	55 m	30 l/min a 40 m
SXH08ME0075★	1"	1"	3/4 HP	(220/440) V ~ 60Hz 3Φ	(2.8 / 1.4) A	4	65 l/min	55 m	30 l/min a 40 m
SXH08ME100★	1"	1"	1 HP	(110/220) V ~ 60Hz 1Φ	(10.6 / 5.3) A	5	65 l/min	67 m	30 l/min a 50 m
SXH08ME0100★	1"	1"	1 HP	(220/440) V ~ 60Hz 3Φ	(3.2 / 1.6) A	5	65 l/min	67 m	30 l/min a 50 m

DEBIDO A LAS MEJORAS CONSTANTES, EL PRODUCTO PUEDE VARIAR EN SU APARIENCIA. ESPECIFICACIONES SUJETAS A CAMBIO SIN PREVIO AVISO.

BOMBAS MULTIETAPAS INOXIDABLES 15 GPM

Presión de altura

CLASE 1L

1 año GARANTÍA

- Ofrece la mejor eficiencia hidráulica en su categoría. Mayor presión / flujo con menor consumo energético.
- Ideales para sistemas de presión constante o variable con tanque hidroneumático para satisfacer varios servicios simultáneos.
- Empaques y sello mecánico en Vitón® útil para bombear líquidos ácidos y alcalinos.
- Silenciosa y durable por sus materiales en acero inoxidable.
- Excelente opción para usos de refrigeración y calefacción en procesos industriales por soportar un rango de temperatura de -20 °C a +100 °C.



BOMBAS DE SUPERFICIE



SXH15ME075

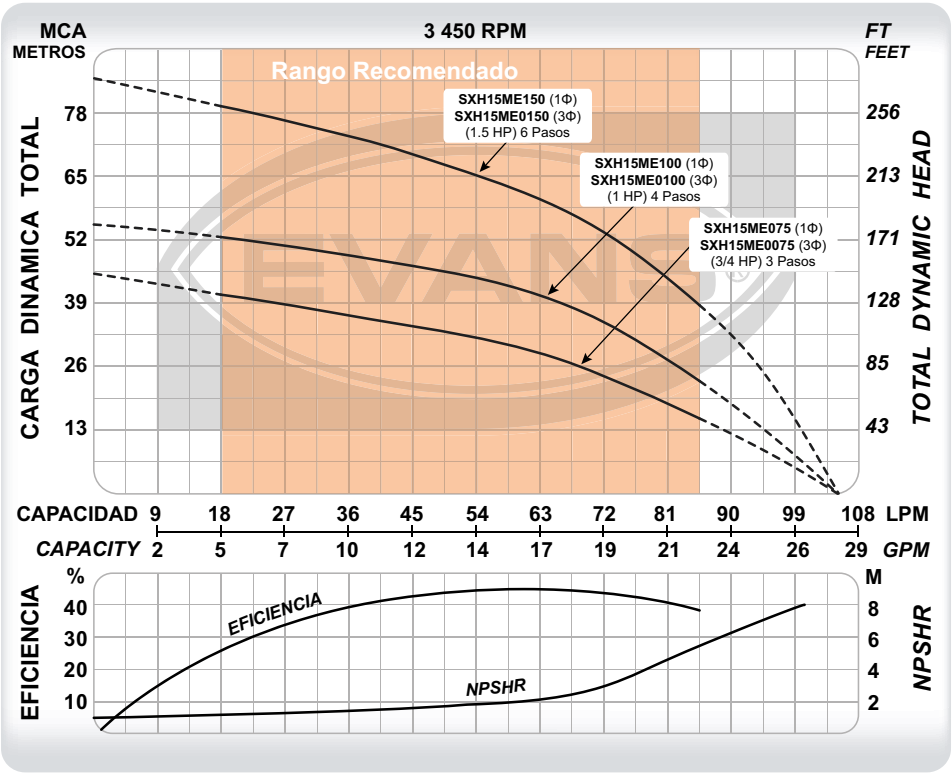

CÓDIGO	PESO	MEDIDAS LARGO X ANCHO X ALTO
SXH15ME075	11 kg	37.5 x 19 x 25.5 cm
SXH15ME0075	11 kg	34.5 x 19 x 25.5 cm
SXH15ME100	12.5 kg	39 x 19 x 25.5 cm
SXH15ME0100	12.5 kg	39 x 19 x 25.5 cm
SXH15ME150	15 kg	47 x 19 x 25.5 cm
SXH15ME0150	15 kg	47 x 19 x 25.5 cm

CÓDIGO	Ø SUCCIÓN	Ø DESCARGA	POTENCIA	VOLTAJE	CORRIENTE	ETAPAS	FLUJO MÁXIMO	PRESIÓN MÁXIMA	PUNTO DE MAYOR EFICIENCIA
SXH15ME075★	1"	1"	3/4 HP	(110/220) V ~ 60Hz 1Φ	(7.6 / 3.8) A	3	105 l/min	45 m	60 l/min a 30 m
SXH15ME0075★	1"	1"	3/4 HP	(220/440) V ~ 60Hz 3Φ	(2.8 / 1.4) A	3	105 l/min	45 m	60 l/min a 30 m
SXH15ME100★	1"	1"	1 HP	(110/220) V ~ 60Hz 1Φ	(10.6 / 5.3) A	4	105 l/min	55 m	60 l/min a 42 m
SXH15ME0100★	1"	1"	1 HP	(220/440) V ~ 60Hz 3Φ	(3.2 / 1.6) A	4	105 l/min	55 m	60 l/min a 42 m
SXH15ME150★	1"	1"	1.5 HP	220 V ~ 60Hz 1Φ	8.4 A	6	105 l/min	85 m	60 l/min a 62 m
SXH15ME0150★	1"	1"	1.5 HP	(220/440) V ~ 60Hz 3Φ	(5.3 / 2.7) A	6	105 l/min	85 m	60 l/min a 62 m

BOMBAS DE SUPERFICIE



★ NUEVO PRODUCTO ★



SXH25ME150

- Ofrece la mejor eficiencia hidráulica en su categoría. Mayor presión / flujo con menor consumo energético.
- Ideales para sistemas de presión constante o variable con tanque hidroneumático para satisfacer varios servicios simultáneos.
- Empaques y sello mecánico en Vitón® útil para bombear líquidos ácidos y alcalinos.
- Silenciosa y durable por sus materiales en acero inoxidable.
- Excelente opción para usos de refrigeración y calefacción en procesos industriales por soportar un rango de temperatura de -20 °C a +100 °C.

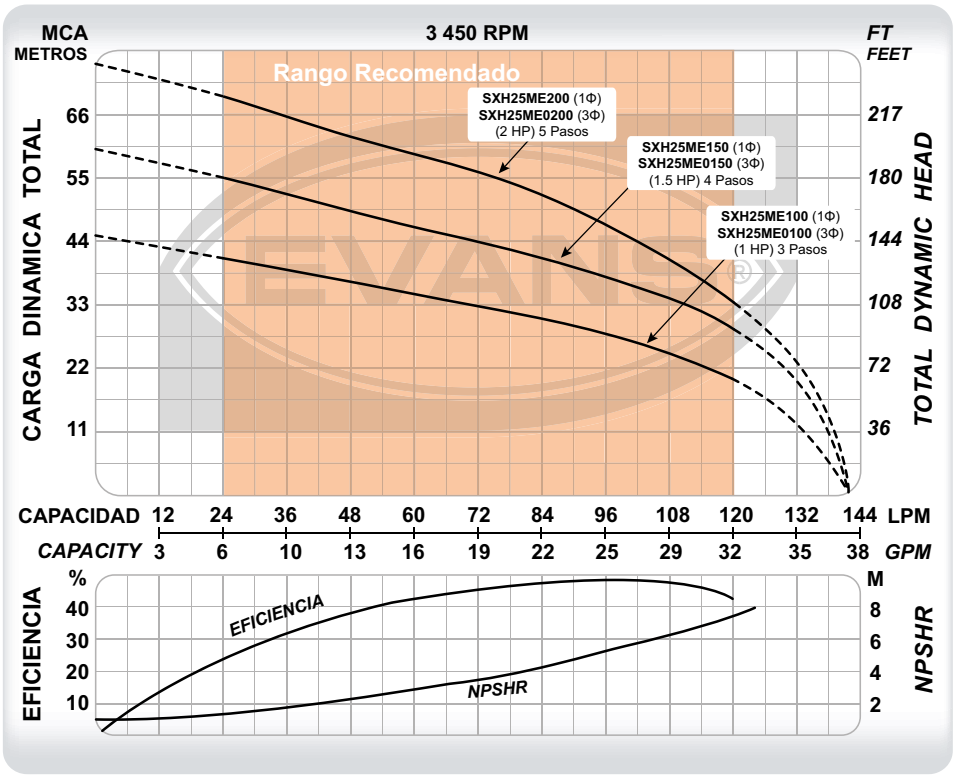

CÓDIGO	PESO	MEDIDAS LARGO X ANCHO X ALTO
SXH25ME100	12.5 kg	37.5 x 19 x 25.5 cm
SXH25ME0100	12.5 kg	37.5 x 19 x 25.5 cm
SXH25ME150	13.5 kg	39 x 19 x 25.5 cm
SXH25ME0150	13.5 kg	39 x 19 x 25.5 cm
SXH25ME200	18 kg	44 x 19 x 25.5 cm
SXH25ME0200	18 kg	44 x 19 x 25.5 cm

CÓDIGO	Ø SUCCIÓN	Ø DESCARGA	POTENCIA	VOLTAJE	CORRIENTE	ETAPAS	FLUJO MÁXIMO	PRESIÓN MÁXIMA	PUNTO DE MAYOR EFICIENCIA
SXH25ME100★	1 ¼"	1"	1 HP	(110/220) V ~ 60Hz 1Φ	(10.6 / 5.3) A	3	142 l/min	45 m	100 l/min a 27 m
SXH25ME0100★	1 ¼"	1"	1 HP	(220/440) V ~ 60Hz 3Φ	(3.2 / 1.6) A	3	142 l/min	45 m	100 l/min a 27 m
SXH25ME150★	1 ¼"	1"	1.5 HP	(110/220) V ~ 60Hz 1Φ	(12.9 / 6.5) A	4	142 l/min	60 m	100 l/min a 37 m
SXH25ME0150★	1 ¼"	1"	1.5 HP	(220/440) V ~ 60Hz 3Φ	(4.6 / 2.3) A	4	142 l/min	60 m	100 l/min a 37 m
SXH25ME200★	1 ¼"	1"	2 HP	220 V ~ 60Hz 1Φ	9.2 A	5	142 l/min	75 m	100 l/min a 45 m
SXH25ME0200★	1 ¼"	1"	2 HP	(220/440) V ~ 60Hz 3Φ	(5.9 / 2.9) A	5	142 l/min	75 m	100 l/min a 45 m

DEBIDO A LAS MEJORAS CONSTANTES, EL PRODUCTO PUEDE VARIAR EN SU APARIENCIA. ESPECIFICACIONES SUJETAS A CAMBIO SIN PREVIO AVISO.

BOMBAS MULTIETAPAS INOXIDABLES 45 GPM

Presión de altura

CLASE 1L

1 año GARANTÍA · RED DE SERVICIO Y REFACCIONES · EQUIPO SILENCIOSO · IMPULSOR ACERO INOXIDABLE · MÁX. 100°C

- Ofrece la mejor eficiencia hidráulica en su categoría. Mayor presión / flujo con menor consumo energético.
- Ideales para sistemas de presión constante o variable con tanque hidroneumático para satisfacer varios servicios simultáneos.
- Empaques y sello mecánico en Vitón® útil para bombear líquidos ácidos y alcalinos.
- Silenciosa y durable por sus materiales en acero inoxidable.
- Excelente opción para usos de refrigeración y calefacción en procesos industriales por soportar un rango de temperatura de -20 °C a +100 °C.



BOMBAS DE SUPERFICIE



SXH45ME0300

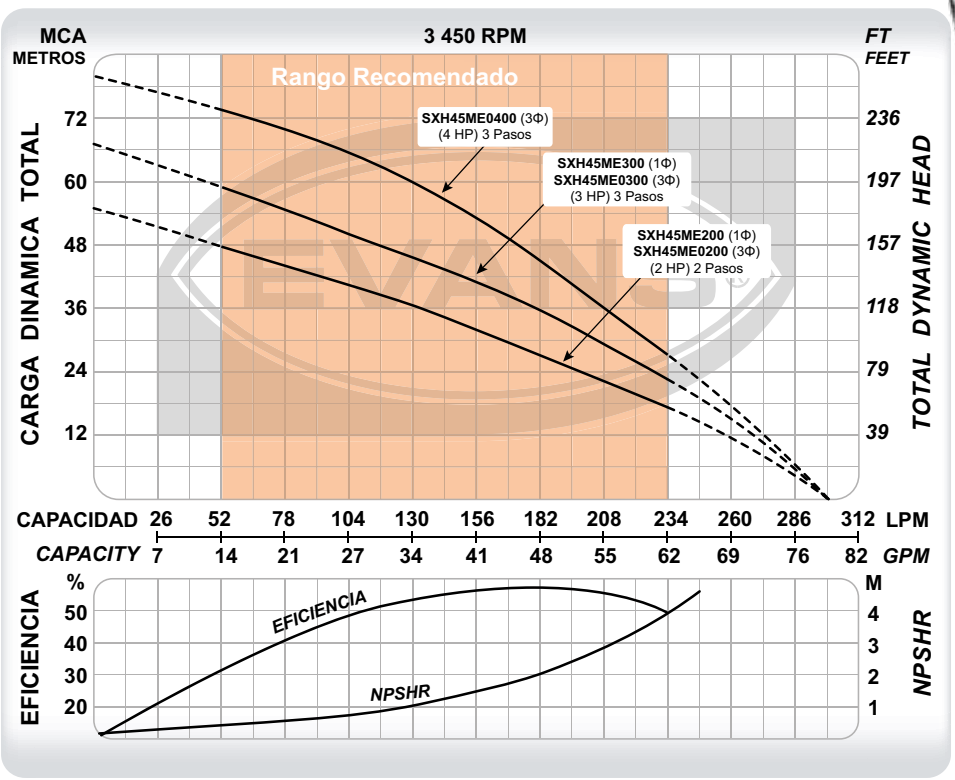

CÓDIGO	PESO	MEDIDAS LARGO X ANCHO X ALTO
SXH45ME200	14.7 kg	48 x 22.5 x 27.5 cm
SXH45ME0200	14.7 kg	43.5 x 21 x 25.5 cm
SXH45ME300	22 kg	48 x 22.5 x 27.5 cm
SXH45ME0300	22 kg	43.5 x 21 x 25.5 cm
SXH45ME0400	22.5 kg	50 x 22.5 x 24.5 cm

CÓDIGO	Ø SUCCIÓN	Ø DESCARGA	POTENCIA	VOLTAJE	CORRIENTE	ETAPAS	FLUJO MÁXIMO	PRESIÓN MÁXIMA	PUNTO DE MAYOR EFICIENCIA
SXH45ME200★	1 ½"	1 ½"	2 HP	220 V ~ 60Hz 1Φ	13 A	2	300 l/min	55 m	175 l/min a 29 m
SXH45ME0200★	1 ½"	1 ½"	2 HP	(220/440) V ~ 60Hz 3ΦΦ	(7.5 / 3.8) A	2	300 l/min	55 m	175 l/min a 29 m
SXH45ME300★	1 ½"	1 ½"	3 HP	220 V ~ 60Hz 1Φ	14 A	3	300 l/min	67 m	175 l/min a 37 m
SXH45ME0300★	1 ½"	1 ½"	3 HP	(220/440) V ~ 60Hz 3ΦΦ	(8.5 / 4.3) A	3	300 l/min	67 m	175 l/min a 37 m
SXH45ME0400★	1 ½"	1 ½"	4 HP	(220/440) V ~ 60Hz 3ΦΦ	(12 / 6) A	3	300 l/min	80 m	175 l/min a 48 m

BOMBAS DE SUPERFICIE



★ NUEVO PRODUCTO ★

MÁX. 100°C · IMPULSOR ACERO INOXIDABLE · EQUIPO SILENCIOSO · RED DE SERVICIO Y REFACCIONES · 1 año GARANTÍA

- Ofrece la mejor eficiencia hidráulica en su categoría. Mayor presión / flujo con menor consumo energético.
- Ideales para sistemas de presión constante o variable con tanque hidroneumático para satisfacer varios servicios simultáneos.
- Empaques y sello mecánico en Vitón® útil para bombear líquidos ácidos y alcalinos.
- Silenciosa y durable por sus materiales en acero inoxidable.
- Excelente opción para usos de refrigeración y calefacción en procesos industriales por soportar un rango de temperatura de -20 °C a +100 °C.



SXH50ME0500

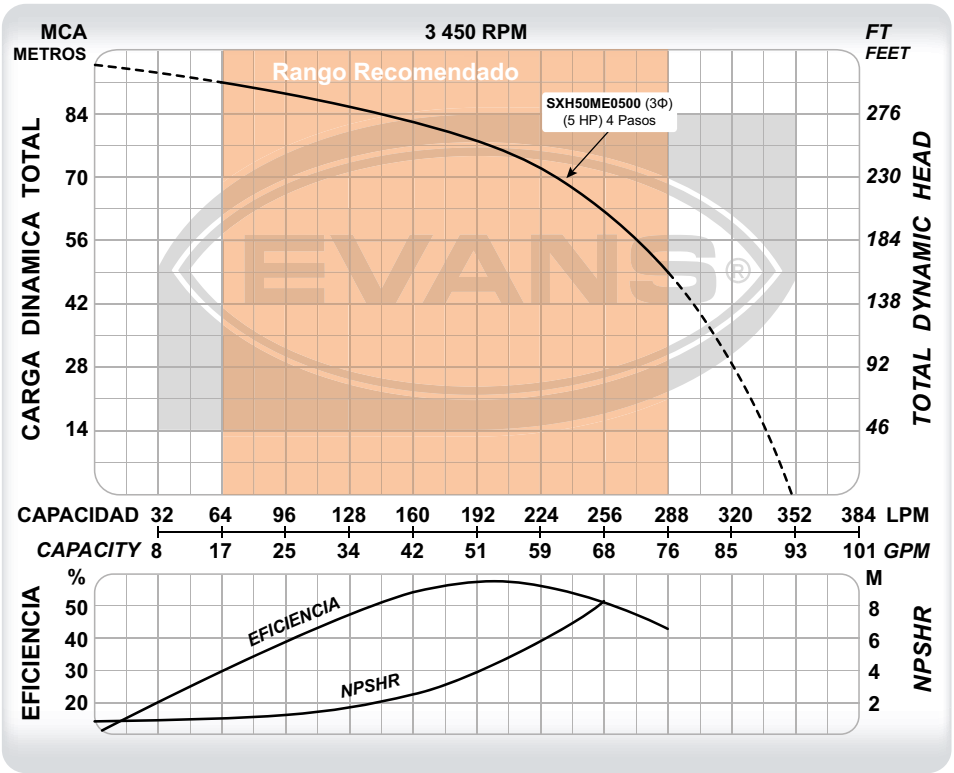

CÓDIGO	PESO	MEDIDAS LARGO X ANCHO X ALTO
SXH50ME0500	27 kg	55 x 22.5 x 28.5 cm

CÓDIGO	Ø SUCCIÓN	Ø DESCARGA	POTENCIA	VOLTAJE	CORRIENTE	ETAPAS	FLUJO MÁXIMO	PRESIÓN MÁXIMA	PUNTO DE MAYOR EFICIENCIA
SXH50ME0500★	1 ½"	1 ½"	5 HP	(220/440) V ~ 60Hz 3Φ	(14.5 / 7.3) A	4	350 l/min	95 m	190 l/min a 78 m

DEBIDO A LAS MEJORAS CONSTANTES, EL PRODUCTO PUEDE VARIAR EN SU APARIENCIA. ESPECIFICACIONES SUJETAS A CAMBIO SIN PREVIO AVISO.

BOMBAS MULTIETAPAS INOXIDABLES 60 GPM

Presión de altura

CLASE 1L

1 año GARANTÍA

RED DE SERVICIO Y REFACCIONES

EQUIPO SILENCIOSO

IMPULSOR ACERO INOXIDABLE

MÁX. 100°C

- Ofrece la mejor eficiencia hidráulica en su categoría. Mayor presión / flujo con menor consumo energético.
- Ideales para sistemas de presión constante o variable con tanque hidroneumático para satisfacer varios servicios simultáneos.
- Empaques y sello mecánico en Vitón® útil para bombear líquidos ácidos y alcalinos.
- Silenciosa y durable por sus materiales en acero inoxidable.
- Excelente opción para usos de refrigeración y calefacción en procesos industriales por soportar un rango de temperatura de -20 °C a +100 °C.



BOMBAS DE SUPERFICIE



SXH60ME300

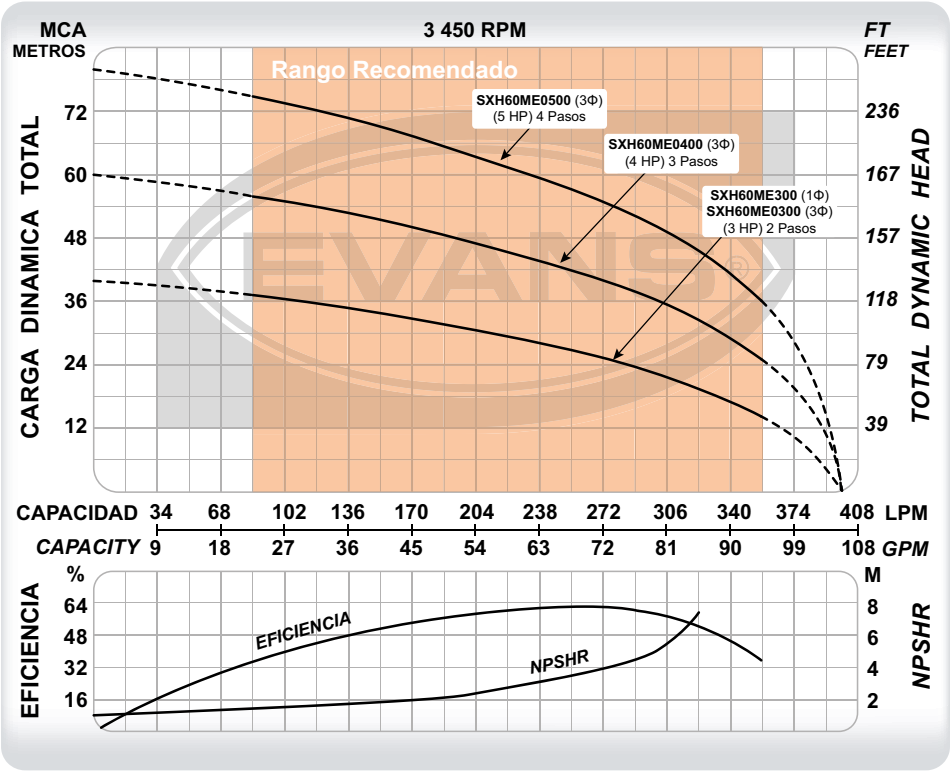

CÓDIGO	PESO	MEDIDAS LARGO X ANCHO X ALTO
SXH60ME300	23 kg	48 x 22.5 x 27.5 cm
SXH60ME0300	21 kg	44 x 21 x 24.5 cm
SXH60ME0400	23 kg	50 x 22.5 x 24.5 cm
SXH60ME0500	23.5 kg	55 x 22.5 x 28.5 cm

CÓDIGO	Ø SUCCIÓN	Ø DESCARGA	POTENCIA	VOLTAJE	CORRIENTE	ETAPAS	FLUJO MÁXIMO	PRESIÓN MÁXIMA	PUNTO DE MAYOR EFICIENCIA
SXH60ME300★	1 ½"	1 ½"	3 HP	220 V ~ 60Hz 1Φ	14 A	2	400 l/min	40 m	270 l/min a 26 m
SXH60ME0300★	1 ½"	1 ½"	3 HP	(220/440) V ~ 60Hz 3Φ	(8.5 / 4.3) A	2	400 l/min	40 m	270 l/min a 26 m
SXH60ME0400★	1 ½"	1 ½"	4 HP	(220/440) V ~ 60Hz 3ΦΦ	(12 / 6) A	3	400 l/min	60 m	270 l/min a 40 m
SXH60ME0500★	1 ½"	1 ½"	5 HP	(220/440) V ~ 60Hz 3ΦΦ	(14.5 / 7.3) A	4	400 l/min	80 m	270 l/min a 55 m

BOMBAS DE SUPERFICIE



★ NUEVO PRODUCTO ★

MÁX. 100°C · IMPULSOR ACERO INOXIDABLE · EQUIPO SILENCIOSO · RED DE SERVICIO Y REFACCIONES · 1 año GARANTÍA

- Ofrece la mejor eficiencia hidráulica en su categoría. Mayor presión / flujo con menor consumo energético.
- Ideales para sistemas de presión constante o variable con tanque hidroneumático para satisfacer varios servicios simultáneos.
- Empaques y sello mecánico en Vitón® útil para bombear líquidos ácidos y alcalinos.
- Silenciosa y durable por sus materiales en acero inoxidable.
- Excelente opción para usos de refrigeración y calefacción en procesos industriales por soportar un rango de temperatura de -20 °C a +100 °C.



SXH80ME0400

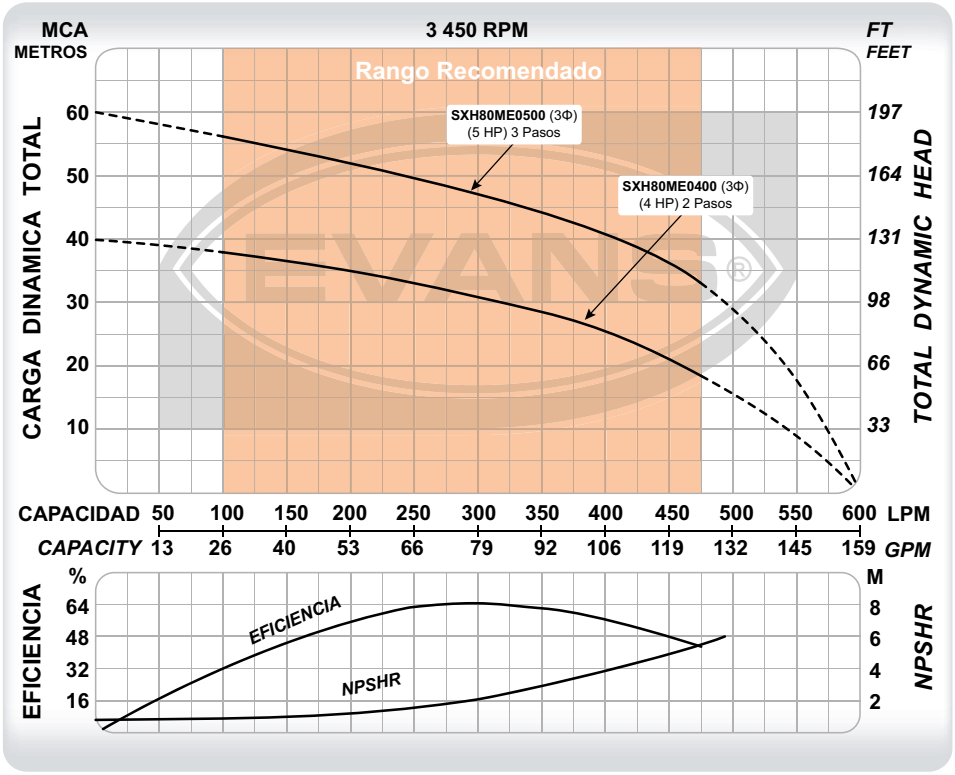

CÓDIGO	PESO	MEDIDAS LARGO X ANCHO X ALTO
SXH80ME0400	26 kg	53 x 22.5 x 24.5 cm
SXH80ME0500	26.5 kg	55 x 22.5 x 28.5 cm

CÓDIGO	Ø SUCCIÓN	Ø DESCARGA	POTENCIA	VOLTAJE	CORRIENTE	ETAPAS	FLUJO MÁXIMO	PRESIÓN MÁXIMA	PUNTO DE MAYOR EFICIENCIA
SXH80ME0400★	2"	2"	4 HP	(220/440) V ~ 60Hz 3Φ	(12 / 6) A	2	600 l/min	40 m	300 l/min a 31 m
SXH80ME0500★	2"	2"	5 HP	(220/440) V ~ 60Hz 3Φ	(14.5 / 7.3) A	3	600 l/min	60 m	300 l/min a 47 m

DEBIDO A LAS MEJORAS CONSTANTES, EL PRODUCTO PUEDE VARIAR EN SU APARIENCIA. ESPECIFICACIONES SUJETAS A CAMBIO SIN PREVIO AVISO.

BOMBAS MULTIETAPAS INOXIDABLES 100 GPM

Presión de altura

CLASE 1L

1 año GARANTÍA

- Ofrece la mejor eficiencia hidráulica en su categoría. Mayor presión / flujo con menor consumo energético.
- Ideales para sistemas de presión constante o variable con tanque hidroneumático para satisfacer varios servicios simultáneos.
- Empaques y sello mecánico en Vitón® útil para bombear líquidos ácidos y alcalinos.
- Silenciosa y durable por sus materiales en acero inoxidable.
- Excelente opción para usos de refrigeración y calefacción en procesos industriales por soportar un rango de temperatura de -20 °C a +100 °C.



BOMBAS DE SUPERFICIE



SXH100ME0500

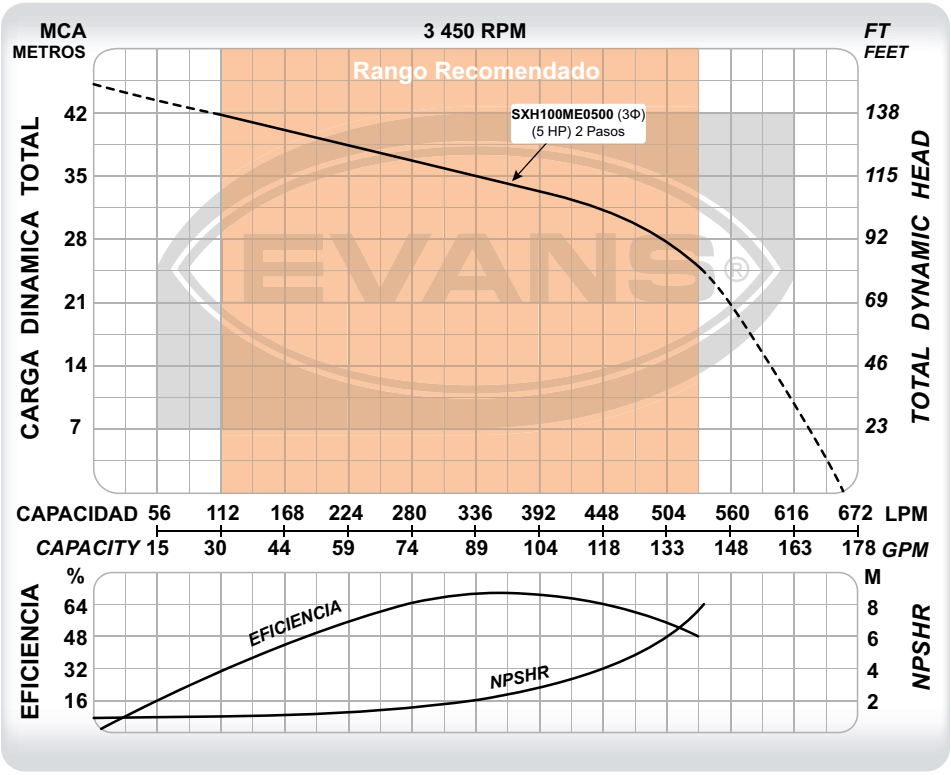

CÓDIGO	PESO	MEDIDAS LARGO X ANCHO X ALTO
SXH100ME0500	25.5 kg	55x 22.5 x 28.5 cm

CÓDIGO	Ø SUCCIÓN	Ø DESCARGA	POTENCIA	VOLTAJE	CORRIENTE	ETAPAS	FLUJO MÁXIMO	PRESIÓN MÁXIMA	PUNTO DE MAYOR EFICIENCIA
SXH100ME0500★	2"	2"	5 HP	(220/440) V ~ 60Hz 3Φ	(14.5 / 7.3) A	2	660 l/min	45 m	330 l/min a 35 m

BOMBA MULTIETAPAS HORIZONTAL SSXH

Vista transversal

CLASE 1L

DOBLE VOLTAJE*

Opción para conectar los bornes monofásicos a (110/220)V y trifásicos a (220/440)V. *Excepto Modelos monofásicos ≥ 2HP.

ABRAZADERA

Para un fácil desensamble y mantenimiento.

IMPULSOR ACERO INOXIDABLE

UNIDAD DE BOMBEO

Voluta, impulsores, difusores y resto de componentes fabricados 100% en acero inoxidable 304.

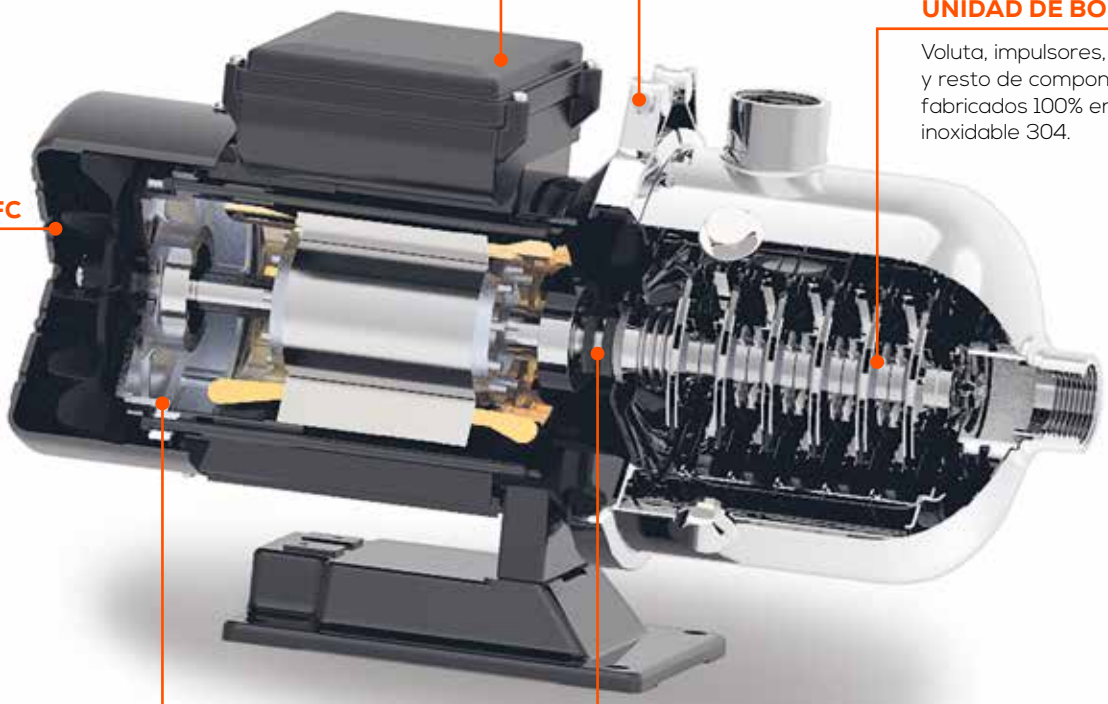

MOTOR CERRADO TEFC

Extra silencioso.

EQUIPO SILENCIOSO

PROTECCIÓN TÉRMICA

Evita que el motor trabaje en altas termperaturas, protegiendo y alargando su vida útil. Sólo motores monofásicos.



MÁX. 100°C

SELLO MECÁNICO

Sello mecánico y empaques fabricados en Vitón® resisten altas temperatura así como acidez y alcalinidad en el agua.

CARACTERÍSTICAS GENERALES	
APLICACIONES	Presurización, industria alimenticia, calderas y purificadoras de agua.
TEMPERATURA DE AGUA	0 °C ~ 100 °C.
IMPULSORES	Cerrados construidos en acero inoxidable 304.
SELLO MECÁNICO	Doble sello fabricado en Vitón® y acero inoxidable.
RANGO pH LÍQUIDO	6 - 9
MOTOR	Asíncrono dos polos, doble voltaje, ventilación externa.
ROTOR	AISI 420
PROTECCIÓN	IP55
MÁXIMA SUCCIÓN (NEGATIVA)	2 metros.

DEBIDO A LAS MEJORAS CONSTANTES, EL PRODUCTO PUEDE VARIAR EN SU APARIENCIA. ESPECIFICACIONES SUJETAS A CAMBIO SIN PREVIO AVISO.

BOMBAS MULTIETAPAS INOXIDABLES 15 GPM

Presión de altura

CLASE 1L

1 año GARANTÍA · RED DE SERVICIO Y REFACCIONES · EQUIPO SILENCIOSO · IMPULSOR ACERO INOXIDABLE · MÁX. 100°C

- Equipos de alto flujo y presión ideales para sistemas hidroneumáticos residenciales.
- Extremadamente silenciosa.
- Empaques y sellos mecánicos en Vitón®, útil para bombear líquidos ácidos y alcalinos.
- Soporta agua de hasta 100 °C.





SSXH15ME100

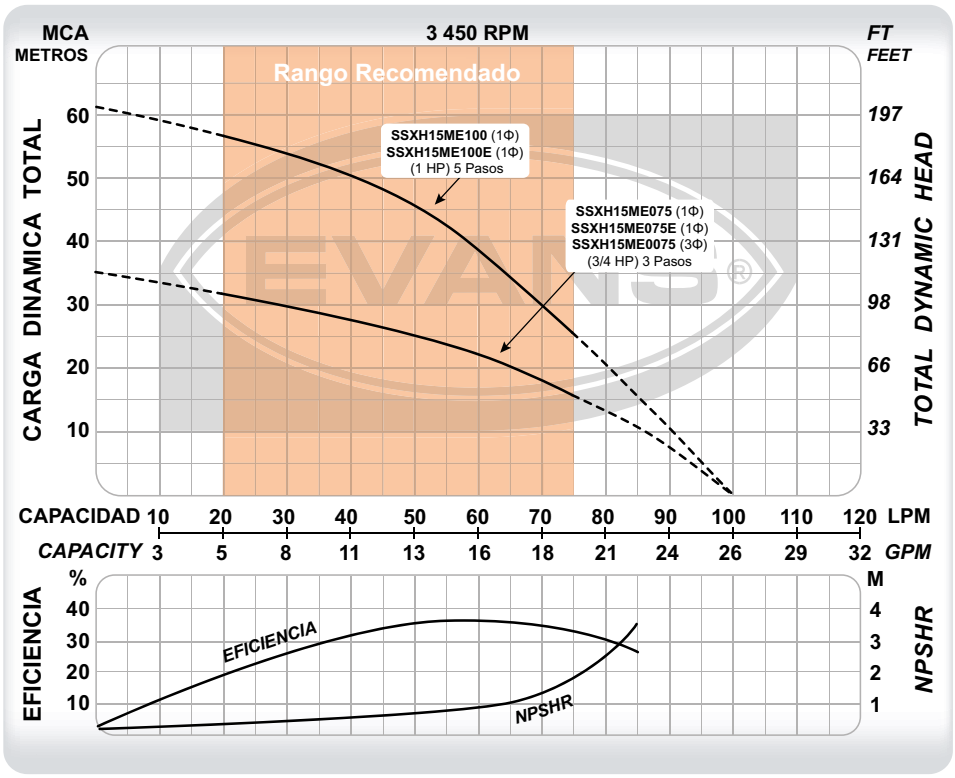

CÓDIGO	PESO	MEDIDAS LARGO X ANCHO X ALTO
SSXH15ME075	11 kg	45 x 21 x 29 cm
SSXH15ME075E	11.3 kg	44 x 34 x 34 cm
SSXH15ME0075	11 kg	45 x 21 x 29 cm
SSXH15ME100	12 kg	45 x 21 x 30 cm
SSXH15ME100E	12.7 kg	44 x 34 x 34 cm

CÓDIGO	Ø SUCCIÓN	Ø DESCARGA	POTENCIA	VOLTAJE	CORRIENTE	ETAPAS	FLUJO MÁXIMO	PRESIÓN MÁXIMA	PUNTO DE MAYOR EFICIENCIA
SSXH15ME075	1"	1"	3/4 HP	(110/220)V~ 60Hz 1Φ	(7.6 / 3.8) A	3	100 l/min	35 m	60 l/min a 20 m
SSXH15ME075E	1"	1"	3/4 HP		(7.6 / 3.8) A	3	100 l/min	35 m	60 l/min a 20 m
SSXH15ME0075	1"	1"	3/4 HP	(220/440)V~ 60Hz 3Φ	(2.8 / 1.4) A	3	100 l/min	35 m	60 l/min a 20 m
SSXH15ME100	1"	1"	1 HP	(110/220)V~ 60Hz 1Φ	(10.6 / 5.3) A	5	100 l/min	63 m	60 l/min a 39 m
SSXH15ME100E	1"	1"	1 HP		(10.6 / 5.3) A	5	100 l/min	63 m	60 l/min a 39 m

Nota: Los equipos con terminación "E" se surten equipados con manómetro y switch de presión.

BOMBAS DE SUPERFICIE





SSXH25ME150

- Equipos de alto flujo y presión ideales para sistemas hidroneumáticos comerciales.
- Extremadamente silenciosa.
- Empaques y sellos mecánicos en Vitón®, útil para bombear líquidos ácidos y alcalinos.
- Soporta agua de hasta 100 °C.

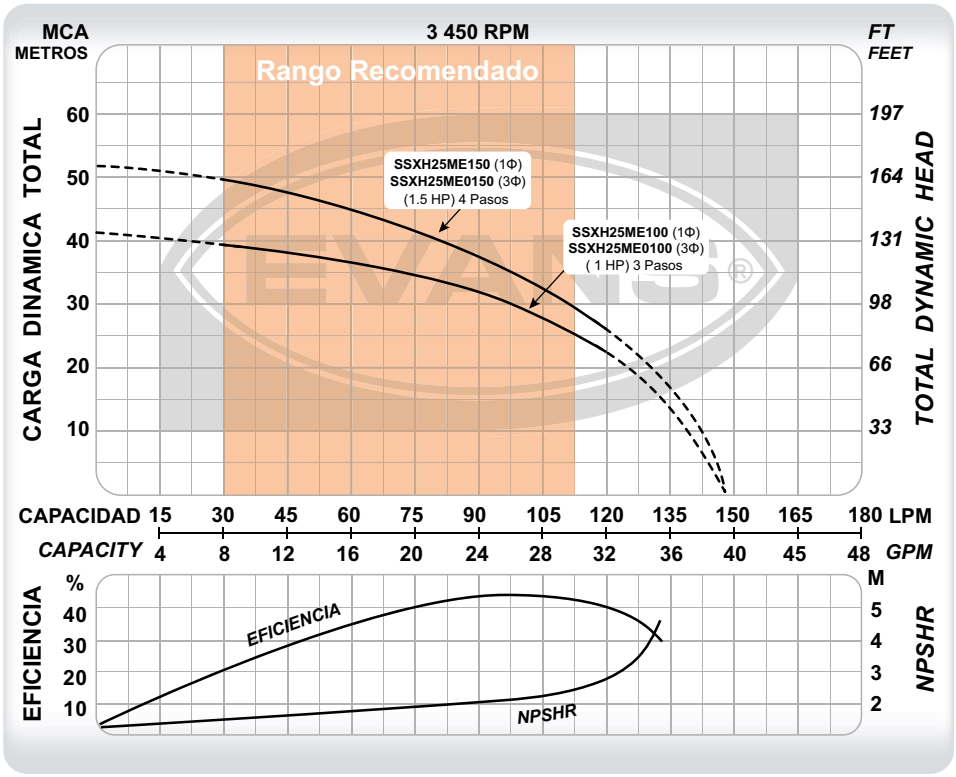

CÓDIGO	PESO	MEDIDAS LARGO X ANCHO X ALTO
SSXH25ME100	13 kg	45 x 21 x 29 cm
SSXH25ME150	14 kg	45 x 21 x 29 cm
SSXH25ME0100	12 kg	45 x 21 x 29 cm
SSXH25ME0150	13 kg	45 x 21 x 29 cm

CÓDIGO	Ø SUCCIÓN	Ø DESCARGA	POTENCIA	VOLTAJE	CORRIENTE	ETAPAS	FLUJO MÁXIMO	PRESIÓN MÁXIMA	PUNTO DE MAYOR EFICIENCIA
SSXH25ME100	1 ¼"	1"	1 HP	(110/220)V~	(11.9 / 6) A	3	145 l/min	42 m	100 l/min a 30 m
SSXH25ME150	1 ¼"	1"	1.5 HP	60Hz 1Φ	(14 / 7) A	4	148 l/min	52 m	100 l/min a 35 m
SSXH25ME0100	1 ¼"	1"	1 HP	(220/440)V~	(4.6 / 2.3) A	3	145 l/min	42 m	100 l/min a 30 m
SSXH25ME0150	1 ¼"	1"	1.5 HP	60Hz 3Φ	(4.6 / 2.3) A	4	148 l/min	52 m	100 l/min a 35 m

DEBIDO A LAS MEJORAS CONSTANTES, EL PRODUCTO PUEDE VARIAR EN SU APARIENCIA. ESPECIFICACIONES SUJETAS A CAMBIO SIN PREVIO AVISO.

BOMBAS MULTIETAPAS INOXIDABLES 45 GPM

Presión de altura

CLASE 1L

1 año GARANTÍA

RED DE SERVICIO Y REFACCIONES

EQUIPO SILENCIOSO

IMPULSOR ACERO INOXIDABLE

MÁX. 100°C

- Equipos de alto flujo y presión ideales para sistemas hidroneumáticos comerciales.
- Extremadamente silenciosa.
- Empaques y sellos mecánicos en Vitón®, útil para bombear líquidos ácidos y alcalinos.
- Soporta agua de hasta 100 °C.





SSXH45ME0200

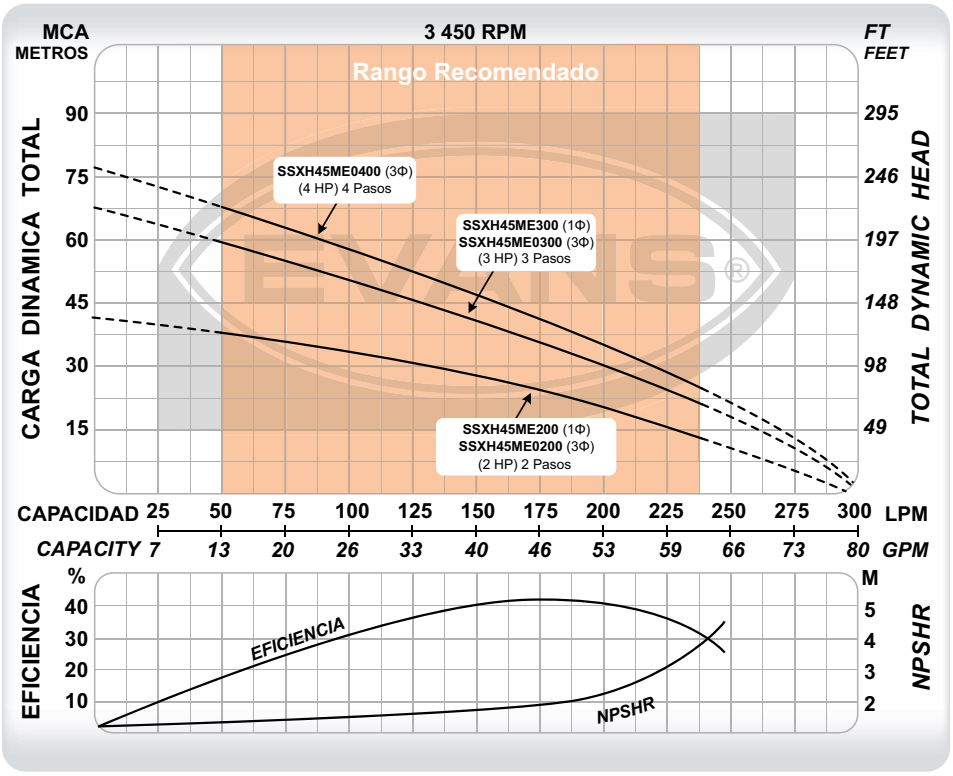

CÓDIGO	PESO	MEDIDAS LARGO X ANCHO X ALTO
SSXH45ME200	14 kg	51 x 25 x 33 cm
SSXH45ME0200	13 kg	51 x 25 x 33 cm
SSXH45ME300	22 kg	55 x 24 x 31 cm
SSXH45ME0300	21 kg	50 x 24 x 31 cm
SSXH45ME0400	23 kg	56 x 25 x 33 cm

CÓDIGO	Ø SUCCIÓN	Ø DESCARGA	POTENCIA	VOLTAJE	CORRIENTE	ETAPAS	FLUJO MÁXIMO	PRESIÓN MÁXIMA	PUNTO DE MAYOR EFICIENCIA
SSXH45ME200	1 ½"	1 ½"	2 HP	220 V~ 60Hz 1Φ	9.2 A	2	290 l/min	42 m	175 l/min a 24 m
SSXH45ME300	1 ½"	1 ½"	3 HP		13 A	3	316 l/min	66 m	175 l/min a 36 m
SSXH45ME0200	1 ½"	1 ½"	2 HP	(220/440)V~ 60Hz 3Φ	(5.9 / 2.9) A	2	290 l/min	42 m	175 l/min a 24 m
SSXH45ME0300	1 ½"	1 ½"	3 HP		(8.5 / 4.3) A	3	316 l/min	66 m	175 l/min a 36 m
SSXH45ME0400	1 ½"	1 ½"	4 HP		(12 / 6) A	4	326 l/min	78 m	175 l/min a 43 m

BOMBAS DE SUPERFICIE



MÁX. 100°C · IMPULSOR ACERO INOXIDABLE · EQUIPO SILENCIOSO · RED DE SERVICIO Y REFACCIONES · 1 año GARANTÍA

- Equipos de alto flujo y presión ideales para sistemas hidroneumáticos industriales.
- Extremadamente silenciosa.
- Empaques y sellos mecánicos en Vitón®, útil para bombear líquidos ácidos y alcalinos.
- Soporta agua de hasta 100 °C.



SSXH60ME0500



SSXH60ME0300

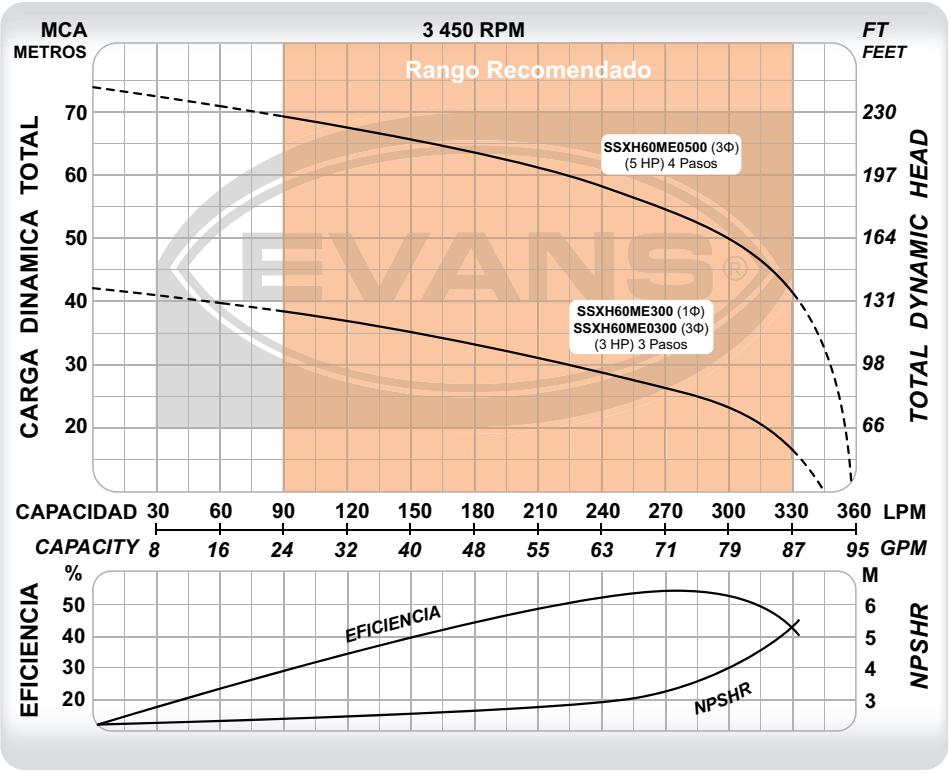

CÓDIGO	PESO	MEDIDAS LARGO X ANCHO X ALTO
SSXH60ME300	18 kg	51 x 25 x 33 cm
SSXH60ME0300	18 kg	51 x 25 x 33 cm
SSXH60ME0500	20 kg	63 x 24 x 33 cm

CÓDIGO	Ø SUCCIÓN	Ø DESCARGA	POTENCIA	VOLTAJE	CORRIENTE	ETAPAS	FLUJO MÁXIMO	PRESIÓN MÁXIMA	PUNTO DE MAYOR EFICIENCIA
SSXH60ME300	1 ½"	1 ½"	3 HP	220 V ~ 60 Hz 1 Φ	13 A	3	340 l/min	43 m	270 l/min a 26 m
SSXH60ME0300	1 ½"	1 ½"	3 HP	(220/440)V~	(8.5 / 4.3) A	3	340 l/min	43 m	270 l/min a 26 m
SSXH60ME0500	1 ½"	1 ½"	5 HP	60Hz 3Φ	(14.5 / 7.3) A	4	360 l/min	77 m	270 l/min a 54 m

DEBIDO A LAS MEJORAS CONSTANTES, EL PRODUCTO PUEDE VARIAR EN SU APARIENCIA. ESPECIFICACIONES SUJETAS A CAMBIO SIN PREVIO AVISO.

VISTA TRANSVERSAL DE BOMBA MULTIETAPAS VERTICAL SSXV

CLASE 1L

1 año GARANTÍA

RED DE SERVICIO Y REFACCIONES

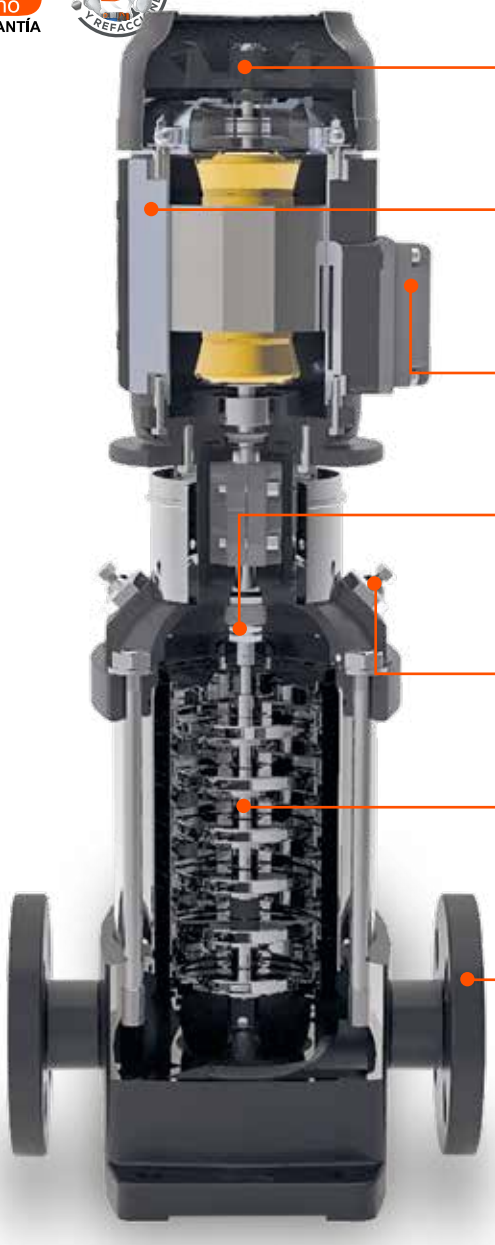

MOTOR CERRADO TEFC

Extra silencioso.
Eficiencia IE3 y Nema premium.

EFICIENCIA DEL MOTOR IE3 PREMIUM

EQUIPO SILENCIOSO

WEG NEMA Premium

PROTECCIÓN TÉRMICA

Evita que el motor trabaje en altas temperaturas, protegiendo y alargando su vida útil. Sólo modelos monofásicos.

PROTECTOR TÉRMICO Alarga la vida del equipo

DOBLE VOLTAJE

Opción para conectar los bornes a 110/220V ó 220/440V según sea el caso.

220V~ DOBLE VOLTAJE 440V~ TRIFÁSICA

SELLO MECÁNICO

Sello mecánico y empaques fabricados en Vitón® resisten altas temperaturas así como acidez y alcalinidad en el agua.



MÁX. 100°C

TAPONES DE CEBADO

Útiles para expulsar el aire e ingresar el agua durante el cebado de la bomba.

UNIDAD DE BOMBEO

Cuerpo, impulsores, difusores y resto de componentes fabricados 100% en acero inoxidable AISI 304.

IMPULSOR ACERO INOXIDABLE

BRIDAS

Con barrenos ovalados compatibles con bridas ANSI y DIN. Con rosca interna y externa NPT.

DOBLE ROSCA NPT

CARACTERÍSTICAS GENERALES	
APLICACIONES	Presurización, industria alimenticia, calderas y purificadoras de agua.
TEMPERATURA DE AGUA	0 °C ~ 100 °C.
IMPULSORES	Cerrados construidos en acero inoxidable 304.
SELLO MECÁNICO	Tipo cartucho fabricado en Vitón® y acero inoxidable.
RANGO pH LÍQUIDO	6 - 9
MOTOR	Asíncrono 2 polos, ventilación externa, doble voltaje. Eficiencia IE3.
ROTOR	AISI 420
PROTECCIÓN	IP55

DEBIDO A LAS MEJORAS CONSTANTES, EL PRODUCTO PUEDE VARIAR EN SU APARIENCIA. ESPECIFICACIONES SUJETAS A CAMBIO SIN PREVIO AVISO.

BOMBAS DE SUPERFICIE



EFICIENCIA DEL MOTOR IE3 PREMIUM · DOBLE ROSCA NPT · IMPULSOR ACERO INOXIDABLE · MÁX. 100°C · RED DE SERVICIO Y REFACCIONES · 1 año GARANTÍA

- Equipos 100% en acero inoxidable ideales para sistemas de ósmosis inversa.
- Empaques y sellos mecánicos en Vitón®, útil para bombear líquidos ácidos y alcalinos.
- Extremadamente silenciosa.
- Soporta agua de hasta 100 °C.



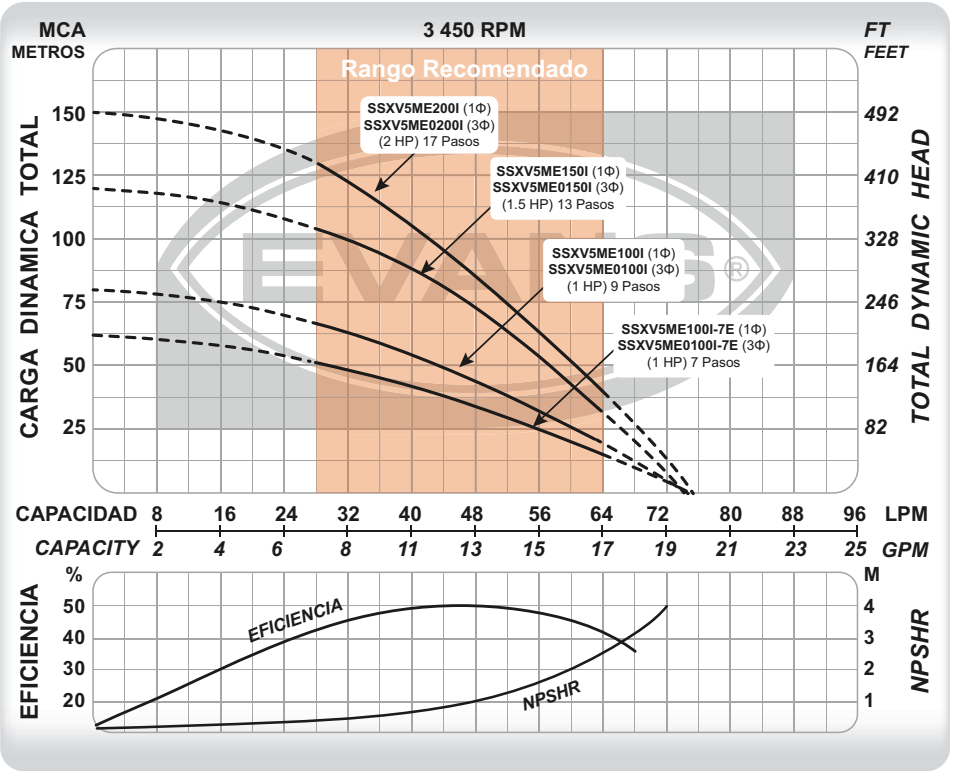

CÓDIGO	PESO	MEDIDAS LARGO X ANCHO X ALTO
SSXV5ME100I-7E	30 kg	55 x 28 x 37 cm
SSXV5ME100I	32 kg	69 x 28 x 37 cm
SSXV5ME150I	37 kg	84 x 37 x 30 cm
SSXV5ME200I	40 kg	90 x 37 x 30 cm
SSXV5ME0100I-7E	30 kg	55 x 28 x 37 cm
SSXV5ME0100I	32 kg	69 x 28 x 37 cm
SSXV5ME0150I	37 kg	84 x 37 x 30 cm
SSXV5ME0200I	40 kg	90 x 37 x 30 cm

CÓDIGO	Ø SUCCIÓN	Ø DESCARGA	POTENCIA	VOLTAJE	CORRIENTE	ETAPAS	FLUJO MÁXIMO	PRESIÓN MÁXIMA	PUNTO DE MAYOR EFICIENCIA
SSXV5ME100I-7E	1¼" Macho 1" Hembra	1¼" Macho 1" Hembra	1 HP	(110/220)V~ 60Hz 1Φ	(10.8 / 5.4) A	7	75 l/min	62 m	48 l/min a 34 m
SSXV5ME100I			1 HP		(10.8 / 5.4) A	9	75 l/min	80 m	48 l/min a 44 m
SSXV5ME150I			1.5 HP		(14.8 / 7.4) A	13	75 l/min	120 m	48 l/min a 73 m
SSXV5ME200I			2 HP	220 V~ 60Hz 1Φ	9.2 A	17	75 l/min	150 m	48 l/min a 85 m
SSXV5ME0100I-7E			1 HP	(220/440)V~ 60Hz 3Φ	(3.4 / 1.7) A	7	75 l/min	62 m	48 l/min a 34 m
SSXV5ME0100I			1 HP		(3.4 / 1.7) A	9	75 l/min	80 m	48 l/min a 44 m
SSXV5ME0150I			1.5 HP		(4.6 / 2.3) A	13	75 l/min	120 m	48 l/min a 73 m
SSXV5ME0200I			2 HP		(6.4 / 3.2) A	17	75 l/min	150 m	48 l/min a 85 m

DEBIDO A LAS MEJORAS CONSTANTES, EL PRODUCTO PUEDE VARIAR EN SU APARIENCIA. ESPECIFICACIONES SUJETAS A CAMBIO SIN PREVIO AVISO.

BOMBAS MULTIETAPAS INOXIDABLES 10 GPM

Presión de altura

CLASE 1L

1 año GARANTÍA · RED DE SERVICIO Y REFACCIONES · NEMA Premium · weg · MÁX. 100°C · IMPULSOR ACERO INOXIDABLE · DOBLE ROSCA NPT · EFICIENCIA DEL MOTOR IE3 PREMIUM

- Equipos 100% en acero inoxidable ideales para sistemas de ósmosis inversa.
- Empaques y sellos mecánicos en Vitón®, útil para bombear líquidos ácidos y alcalinos.
- Extremadamente silenciosa.
- Soporta agua de hasta 100 °C.





Éste equipo no cuenta con doble rosca NPT, sólo rosca 1" hembra.

SXVP10ME0150



SSXV10ME0300I



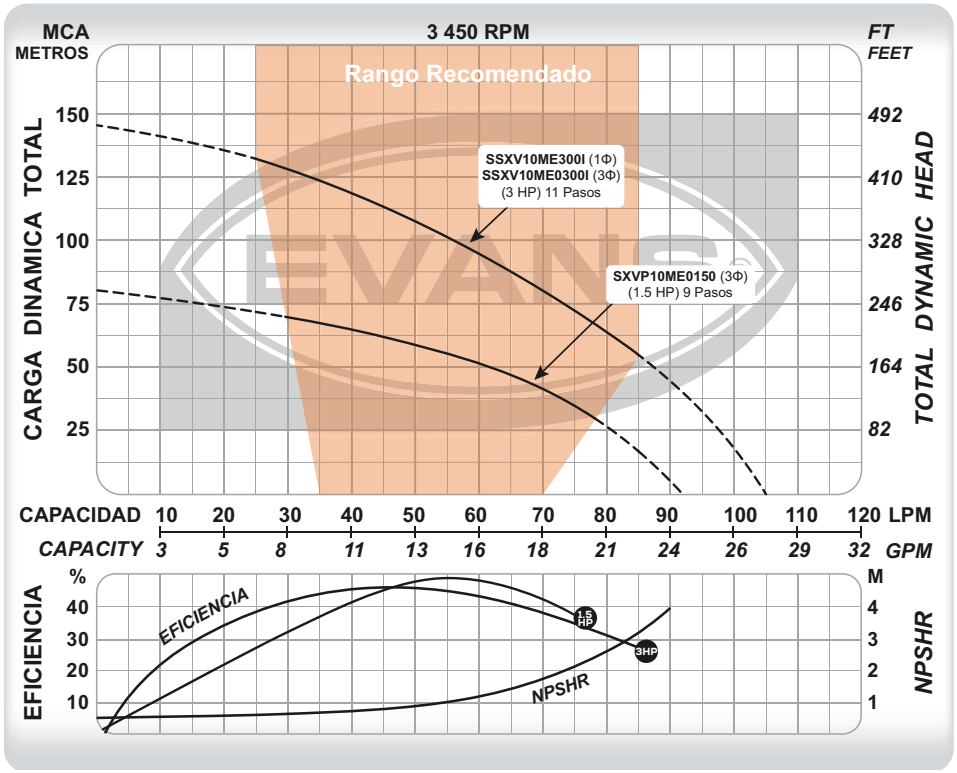

CÓDIGO	PESO	MEDIDAS LARGO X ANCHO X ALTO
SXVP10ME0150	33 kg	70 x 25 x 21 cm
SSXV10ME300I	42 kg	92 x 37 x 30 cm
SSXV10ME0300I	42 kg	92 x 37 x 30 cm

CÓDIGO	Ø SUCCIÓN	Ø DESCARGA	POTENCIA	VOLTAJE	CORRIENTE	ETAPAS	FLUJO MÁXIMO	PRESIÓN MÁXIMA	PUNTO DE MAYOR EFICIENCIA
SXVP10ME0150	1" Hembra	1" Hembra	1.5 HP	(220/440)V ~ 60Hz 3Φ	(4.6 / 2.3) A	9	92 l/min	80 m	54 l/min a 53 m
SSXV10ME300I	1¼" Macho	1¼" Macho	3 HP	220 V ~ 60Hz 1 Φ	14 A	11	105 l/min	145 m	42 l/min a 115 m
SSXV10ME0300I	1" Hembra	1" Hembra	3 HP	(220/440)V ~ 60Hz 3Φ	(8.8 / 4.4) A	11	105 l/min	145 m	42 l/min a 115 m

BOMBAS DE SUPERFICIE



EFICIENCIA DEL MOTOR IE3 PREMIUM · DOBLE ROSCA NPT · IMPULSOR ACERO INOXIDABLE · MÁX. 100°C · weg · NEMA Premium · RED DE SERVICIO Y REFACCIONES · 1 año GARANTÍA

- Equipos 100% en acero inoxidable ideales para sistemas de ósmosis inversa.
- Empaques y sellos mecánicos en Vitón®, útil para bombear líquidos ácidos y alcalinos.
- Extremadamente silenciosa.
- Soporta agua de hasta 100 °C.



SSXV25ME0500I

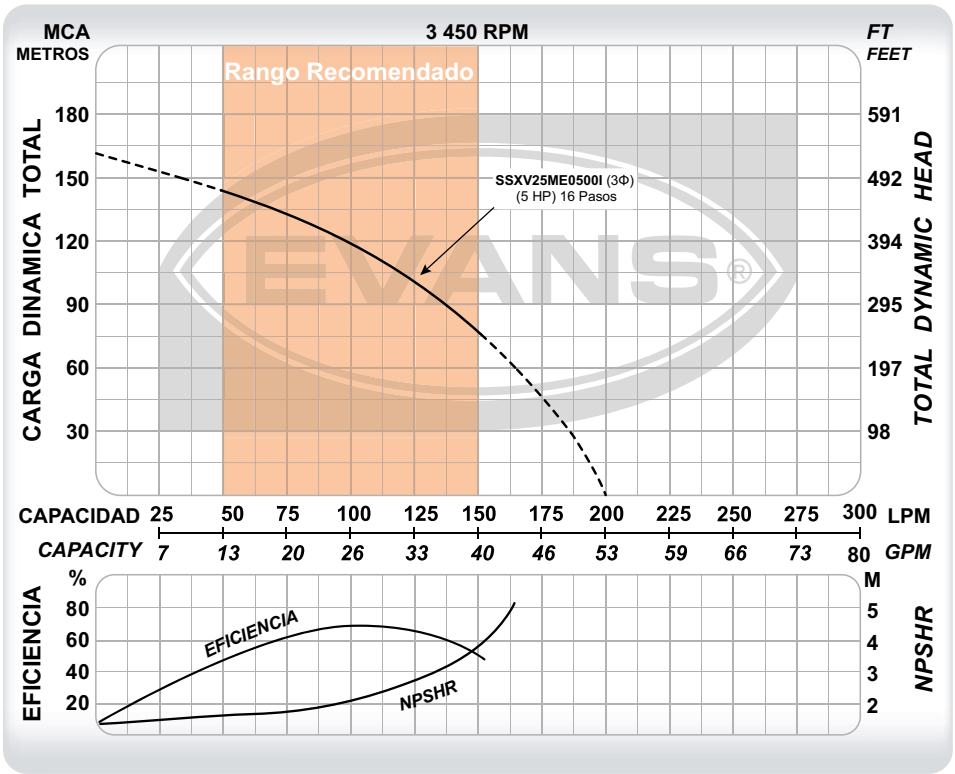

CÓDIGO	PESO	MEDIDAS LARGO X ANCHO X ALTO
SSXV25ME0500I	48 kg	114 x 42 x 32 cm

CÓDIGO	Ø SUCCIÓN	Ø DESCARGA	POTENCIA	VOLTAJE	CORRIENTE	ETAPAS	FLUJO MÁXIMO	PRESIÓN MÁXIMA	PUNTO DE MAYOR EFICIENCIA
SSXV25ME0500I	"1 ¼" Macho 1" Hembra"	"1 ¼" Macho 1" Hembra"	5 HP	(220/440)V ~ 60Hz 3Φ	(14.2 / 7.1) A	16	200 l/min	163 m	100 l/min a 120 m

DEBIDO A LAS MEJORAS CONSTANTES, EL PRODUCTO PUEDE VARIAR EN SU APARIENCIA. ESPECIFICACIONES SUJETAS A CAMBIO SIN PREVIO AVISO.

BOMBAS MULTIETAPAS INOXIDABLES 5 GPM

Presión de altura

CLASE 1L

- Equipos de alto flujo y presión ideales para sistemas booster multibomba.
- Empaques y sellos mecánicos en Vitón®, útil para bombear líquidos ácidos y alcalinos.
- Extremadamente silenciosa.
- Soporta agua de hasta 100 °C.



Kit: "RB-SSXV-KBR125" Se vende por separado.

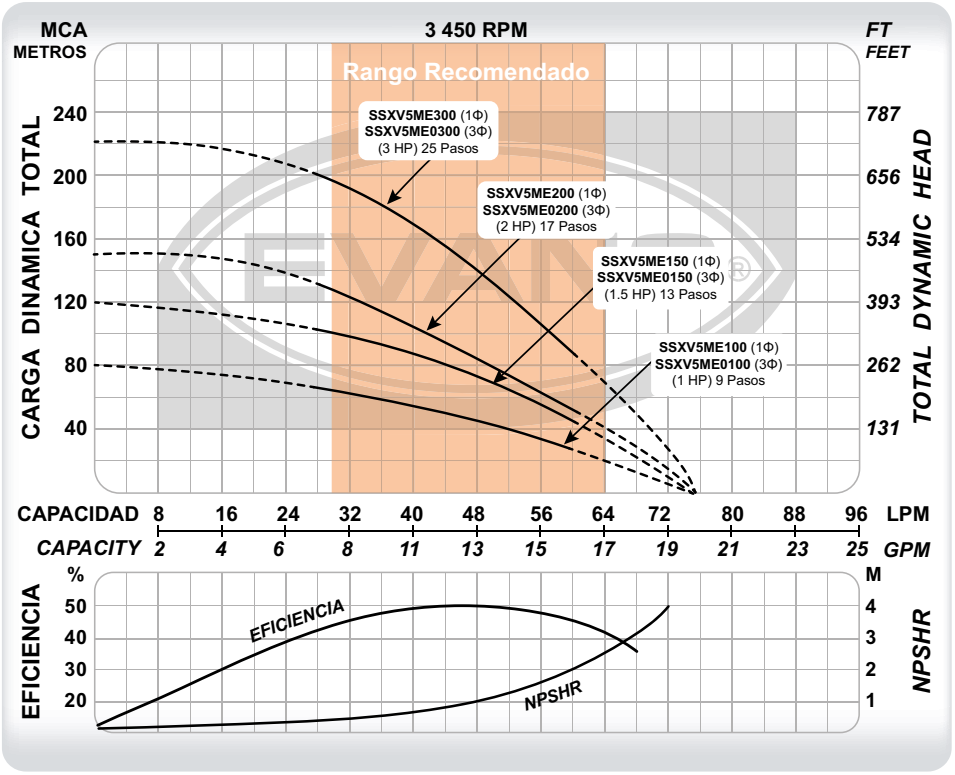



SSXV5ME200

CÓDIGO	PESO	MEDIDAS LARGO X ANCHO X ALTO
SSXV5ME100	32 kg	69 x 28 x 37 cm
SSXV5ME150	37 kg	84 x 37 x 30 cm
SSXV5ME200	40 kg	90 x 37 x 30 cm
SSXV5ME300	42 kg	95 x 37 x 32 cm
SSXV5ME0100	32 kg	69 x 28 x 37 cm
SSXV5ME0150	37 kg	84 x 37 x 30 cm
SSXV5ME0200	40 kg	90 x 37 x 30 cm
SSXV5ME0300	42 kg	95 x 37 x 32 cm

CÓDIGO	Ø SUCCIÓN	Ø DESCARGA	POTENCIA	VOLTAJE	CORRIENTE	ETAPAS	FLUJO MÁXIMO	PRESIÓN MÁXIMA	PUNTO DE MAYOR EFICIENCIA
SSXV5ME100	1 ¼"	1 ¼"	1 HP	(110/220)V~	(10.8 / 5.4) A	9	75 l/min	80 m	48 l/min a 50 m
SSXV5ME150	1 ¼"	1 ¼"	1.5 HP	60Hz 1Φ	(14.8 / 7.4) A	13	75 l/min	120 m	48 l/min a 70 m
SSXV5ME200	1 ¼"	1 ¼"	2 HP	220 V~	9.2 A	17	75 l/min	150 m	48 l/min a 85 m
SSXV5ME300	1 ¼"	1 ¼"	3 HP	60Hz 1Φ	14 A	25	75 l/min	218 m	48 l/min a 140 m
SSXV5ME0100	1 ¼"	1 ¼"	1 HP		(3.4 / 1.7) A	9	75 l/min	80 m	48 l/min a 50 m
SSXV5ME0150	1 ¼"	1 ¼"	1.5 HP	(220/440)V~	(4.6 / 2.3) A	13	75 l/min	120 m	48 l/min a 70 m
SSXV5ME0200	1 ¼"	1 ¼"	2 HP	60Hz 3Φ	(6.4 / 3.2) A	17	75 l/min	150 m	48 l/min a 85 m
SSXV5ME0300	1 ¼"	1 ¼"	3 HP		(8.8 / 4.4) A	25	75 l/min	218 m	48 l/min a 140 m

BOMBAS DE SUPERFICIE



EFICIENCIA DEL MOTOR IE3 PREMIUM · IMPULSOR ACERO INOXIDABLE · MÁX. 100°C · weg · NEMA Premium · RED DE SERVICIO Y REFACCIONES · 1 año GARANTÍA

- Equipos de alto flujo y presión ideales para sistemas booster multibomba.
- Empaques y sellos mecánicos en Vitón®, útil para bombear líquidos ácidos y alcalinos.
- Extremadamente silenciosa.
- Soporta agua de hasta 100 °C.



SSXV25ME0750



Kit: "RB-SSXV-KBR125" Se vende por separado.

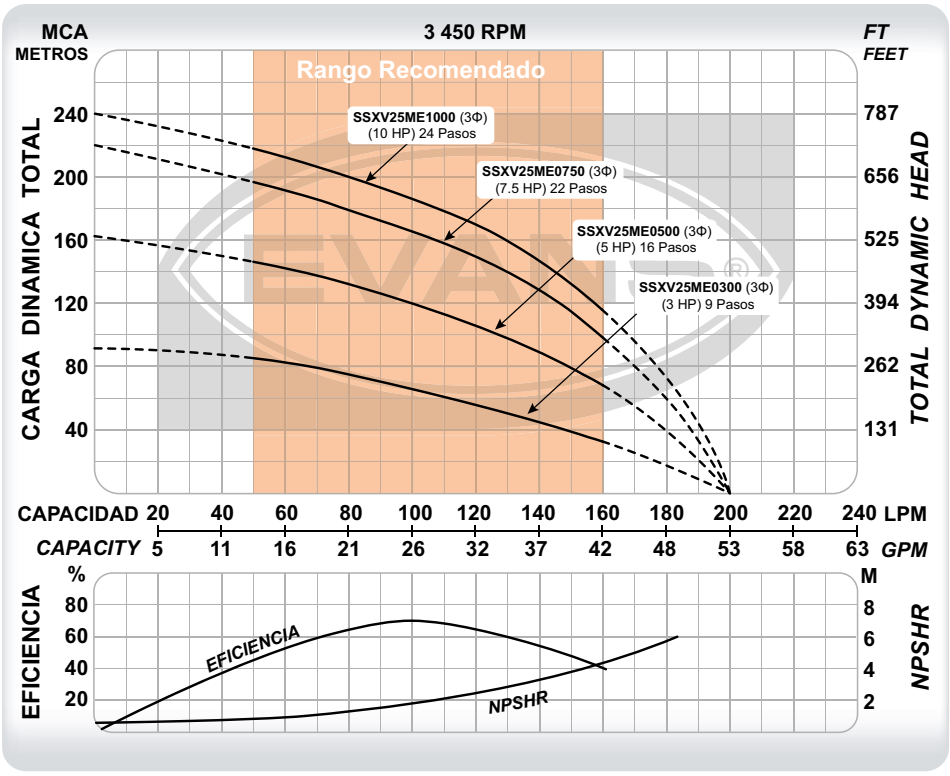

CÓDIGO	PESO	MEDIDAS LARGO X ANCHO X ALTO
SSXV25ME0300	41 kg	92 x 37 x 30 cm
SSXV25ME0500	48 kg	114 x 42 x 32 cm
SSXV25ME0750	85 kg	134 x 47 x 36 cm
SSXV25ME1000	90 kg	140 x 47 x 36 cm

CÓDIGO	Ø SUCCIÓN	Ø DESCARGA	POTENCIA	VOLTAJE	CORRIENTE	ETAPAS	FLUJO MÁXIMO	PRESIÓN MÁXIMA	PUNTO DE MAYOR EFICIENCIA
SSXV25ME0300	1 ¼"	1 ¼"	3 HP	(220/440)V~ 60Hz 3Φ	(8.8 / 4.4) A	9	200 l/min	92 m	100 l/min a 65 m
SSXV25ME0500	1 ¼"	1 ¼"	5 HP		(14.2 / 7.1) A	16	200 l/min	163 m	100 l/min a 120 m
SSXV25ME0750	1 ¼"	1 ¼"	7.5 HP		(19.8 / 9.9) A	22	200 l/min	220 m	100 l/min a 165 m
SSXV25ME1000	1 ¼"	1 ¼"	10 HP		(29 / 14.5) A	24	200 l/min	240 m	200 l/min a 186 m

DEBIDO A LAS MEJORAS CONSTANTES, EL PRODUCTO PUEDE VARIAR EN SU APARIENCIA. ESPECIFICACIONES SUJETAS A CAMBIO SIN PREVIO AVISO.

BOMBAS MULTIETAPAS INOXIDABLES 55 GPM

Presión de altura

CLASE 1L

1 año GARANTÍA · RED DE SERVICIO Y REFACCIONES · NEMA Premium · weg · MÁX. 100°C · IMPULSOR ACERO INOXIDABLE · EFICIENCIA DEL MOTOR IE3 PREMIUM



BOMBAS DE SUPERFICIE

- Equipos de alto flujo y presión ideales para sistemas booster multibomba.
- Empaques y sellos mecánicos en Vitón®, útil para bombear líquidos ácidos y alcalinos.
- Extremadamente silenciosa.
- Soporta agua de hasta 100 °C.



Kit: "RB-SSXV-KBR150" Se vende por separado.

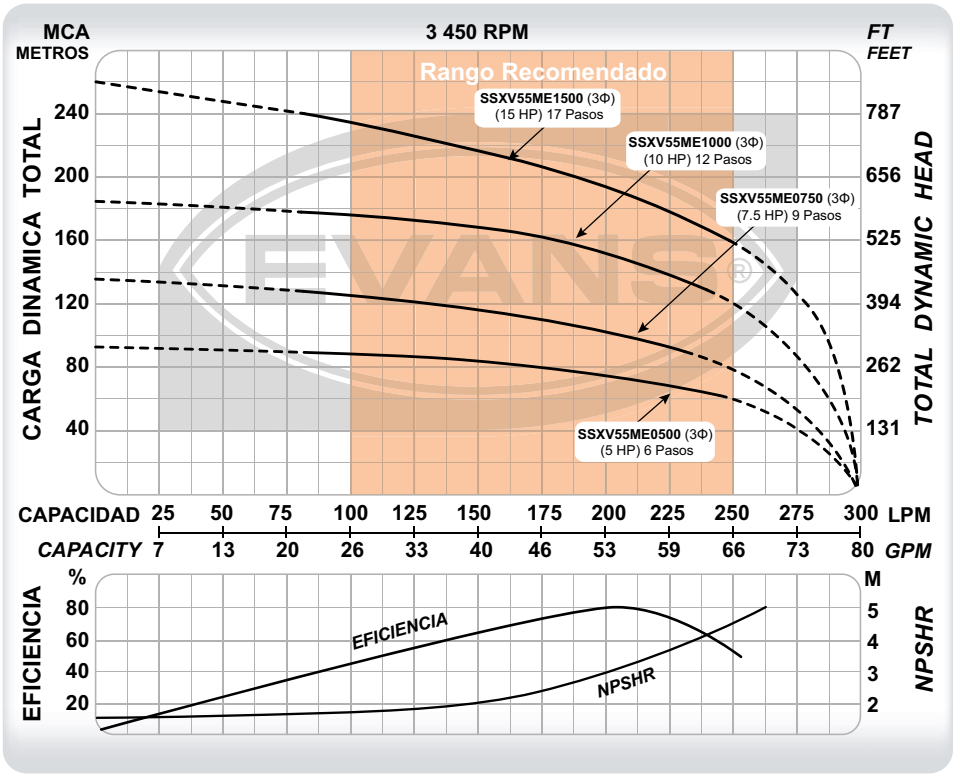



SSXV55ME0750

CÓDIGO	PESO	MEDIDAS LARGO X ANCHO X ALTO
SSXV55ME0500	54 Kg	97 x 37 x 30 cm
SSXV55ME0750	94 kg	114 x 42 x 32 cm
SSXV55ME1000	105 kg	125 x 47 x 36 cm
SSXV55ME1500	150 kg	139 x 43 x 60 cm

CÓDIGO	Ø SUCCIÓN	Ø DESCARGA	POTENCIA	VOLTAJE	CORRIENTE	ETAPAS	FLUJO MÁXIMO	PRESIÓN MÁXIMA	PUNTO DE MAYOR EFICIENCIA
SSXV55ME0500	1 ½"	1 ½"	5 HP	(220/440)V~ 60Hz 3Φ	(14.2 / 7.1) A	6	300 l/min	95 m	207 l/min a 75 m
SSXV55ME0750	1 ½"	1 ½"	7.5 HP		(19.8 / 9.9) A	9	300 l/min	135 m	207 l/min a 100 m
SSXV55ME1000	1 ½"	1 ½"	10 HP		(29 / 14.5) A	12	300 l/min	185 m	207 l/min a 150 m
SSXV55ME1500	1 ½"	1 ½"	15 HP		(37 / 18.5) A	17	300 l/min	260 m	207 l/min a 190 m



SSXV80ME1000

- Equipos de alto flujo y presión ideales para sistemas booster multibomba.
- Empaques y sellos mecánicos en Vitón®, útil para bombear líquidos ácidos y alcalinos.
- Extremadamente silenciosa.
- Soporta agua de hasta 100 °C.



Kit: "RB-SSXV-KBR200" Se vende por separado.

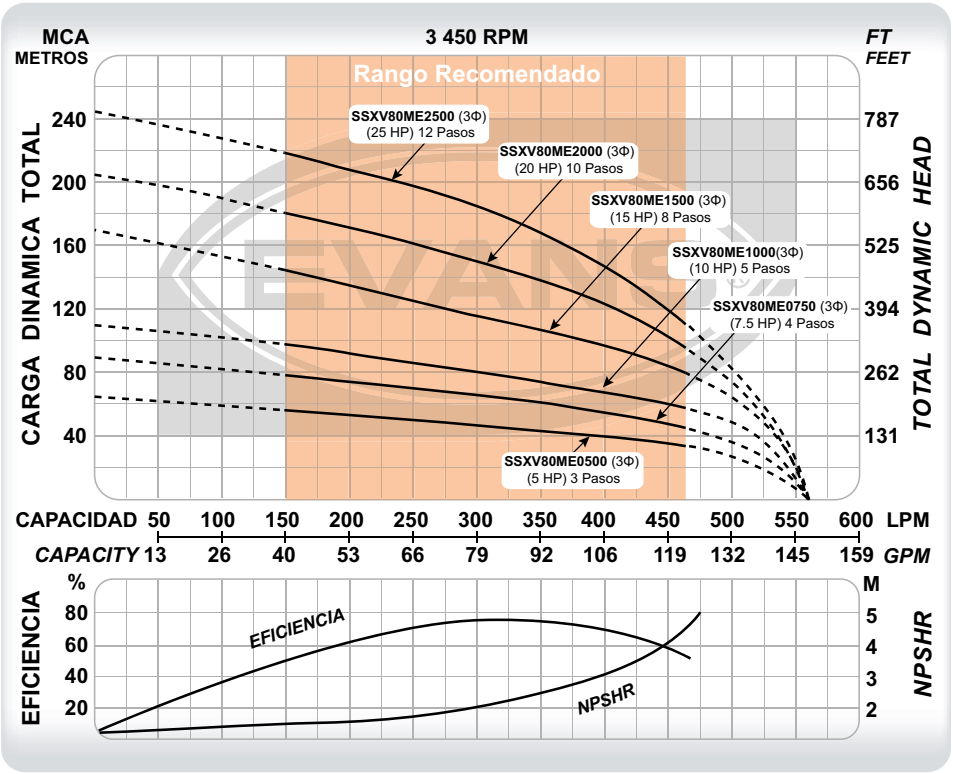

CÓDIGO	PESO	MEDIDAS LARGO X ANCHO X ALTO
SSXV80ME0500	70 kg	90 x 32 x 40 cm
SSXV80ME0750	95 kg	107 x 36 x 47 cm
SSXV80ME1000	110 kg	114 x 36 x 47 cm
SSXV80ME1500	135 kg	138 x 43 x 60 cm
SSXV80ME2000	150 kg	148 x 43 x 60 cm
SSXV80ME2500	160 kg	160 x 43 x 60 cm

CÓDIGO	Ø SUCCIÓN	Ø DESCARGA	POTENCIA	VOLTAJE	CORRIENTE	ETAPAS	FLUJO MÁXIMO	PRESIÓN MÁXIMA	PUNTO DE MAYOR EFICIENCIA
SSXV80ME0500	2"	2"	5 HP	(220/440)V~ 60Hz 3Φ	(14.2 / 7.1) A	3	560 l/min	65 m	300 l/min a 47 m
SSXV80ME0750	2"	2"	7.5 HP		(19.8 / 9.9) A	4	560 l/min	90 m	300 l/min a 66 m
SSXV80ME1000	2"	2"	10 HP		(29 / 14.5) A	5	560 l/min	110 m	300 l/min a 80 m
SSXV80ME1500	2"	2"	15 HP		(37 / 18.5) A	8	560 l/min	170 m	300 l/min a 115 m
SSXV80ME2000	2"	2"	20 HP		(50 / 25) A	10	560 l/min	205 m	300 l/min a 150 m
SSXV80ME2500	2"	2"	25 HP		(60 / 30) A	12	560 l/min	245 m	300 l/min a 185 m

DEBIDO A LAS MEJORAS CONSTANTES, EL PRODUCTO PUEDE VARIAR EN SU APARIENCIA. ESPECIFICACIONES SUJETAS A CAMBIO SIN PREVIO AVISO.

BOMBAS MULTIETAPAS INOXIDABLES 100 GPM

Presión de altura

CLASE 1L

1 año GARANTÍA

RED DE SERVICIO Y REFACCIONES

NEMA Premium

MÁX. 100°C

IMPULSOR ACERO INOXIDABLE

EFICIENCIA DEL MOTOR IE3 PREMIUM

- Equipos de alto flujo y presión ideales para sistemas booster multibomba.
- Empaques y sellos mecánicos en Vitón®, útil para bombear líquidos ácidos y alcalinos.
- Extremadamente silenciosa.
- Soporta agua de hasta 100 °C.



BOMBAS DE SUPERFICIE



Kit: "RB-SSXV-KBR200" Se vende por separado.

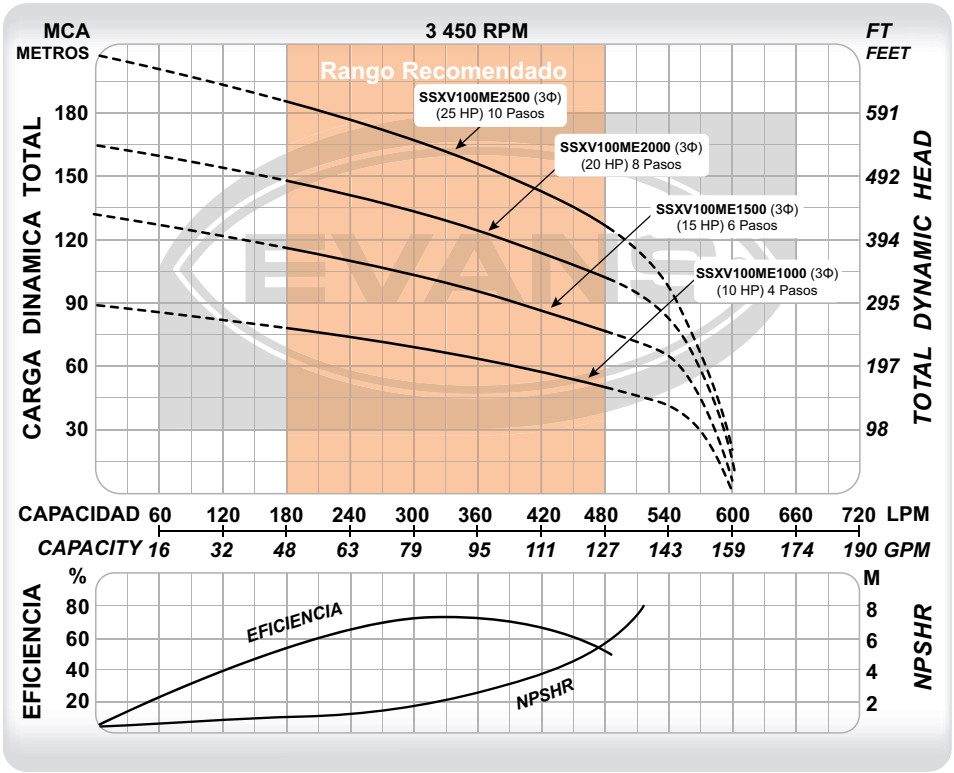



SSXV100ME1000

CÓDIGO	PESO	MEDIDAS LARGO X ANCHO X ALTO
SSXV100ME1000	100 kg	106 x 47 x 43 cm
SSXV100ME1500	180 kg	131 x 60 x 43 cm
SSXV100ME2000	225 kg	138 x 60 x 43 cm
SSXV100ME2500	255 kg	157 x 60 x 43 cm

CÓDIGO	Ø SUCCIÓN	Ø DESCARGA	POTENCIA	VOLTAJE	CORRIENTE	ETAPAS	FLUJO MÁXIMO	PRESIÓN MÁXIMA	PUNTO DE MAYOR EFICIENCIA
SSXV100ME1000	2"	2"	10 HP	(220/440)V~ 60Hz 3Φ	(29 / 14.5) A	4	600 l/min	90 m	330 l/min a 70 m
SSXV100ME1500	2"	2"	15 HP		(37 / 18.5) A	6	600 l/min	132 m	330 l/min a 100 m
SSXV100ME2000	2"	2"	20 HP		(50 / 25) A	8	600 l/min	165 m	330 l/min a 128 m
SSXV100ME2500	2"	2"	25 HP		(60 / 30) A	10	600 l/min	200 m	330 l/min a 162 m



SSXV140ME1500

- Equipos de alto flujo y presión ideales para sistemas booster multibomba.
- Empaques y sellos mecánicos en Vitón®, útil para bombear líquidos ácidos y alcalinos.
- Extremadamente silenciosa.
- Soporta agua de hasta 100 °C.



Kit: "RB-SSXV-KBR250" Se vende por separado.

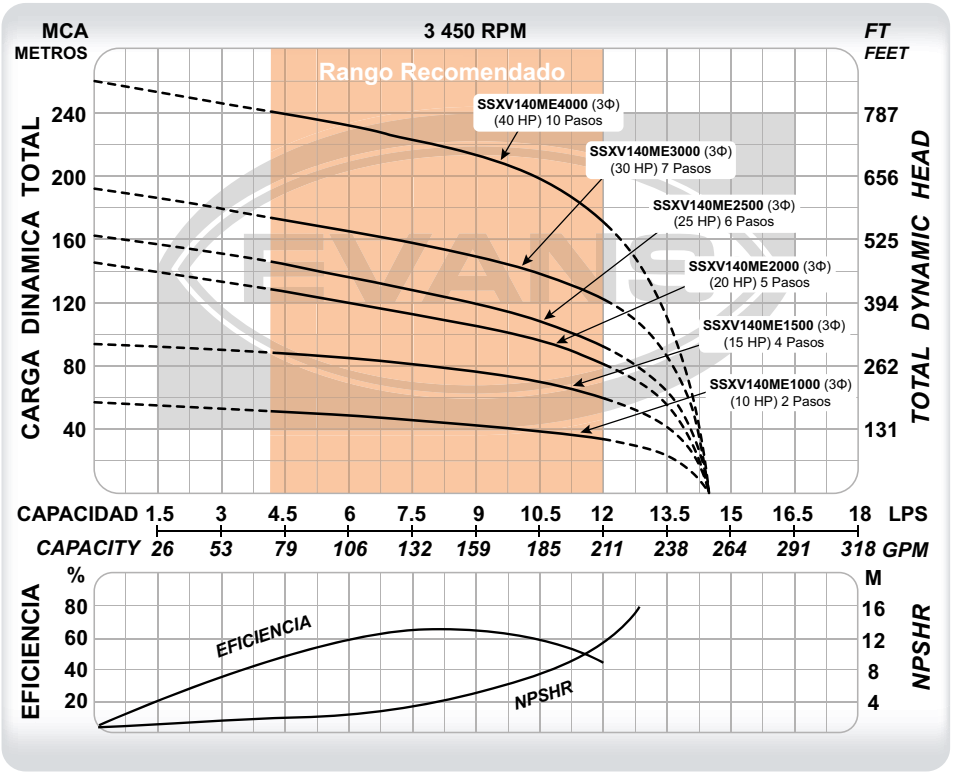

CÓDIGO	PESO	MEDIDAS LARGO X ANCHO X ALTO
SSXV140ME1000	125 kg	114 x 47 x 36 cm
SSXV140ME1500	185 kg	147 x 60 x 43 cm
SSXV140ME2000	230 kg	157 x 60 x 43 cm
SSXV140ME2500	255 kg	165 x 60 x 43 cm
SSXV140ME3000	295 kg	175 x 60 x 43 cm
SSXV140ME4000	360 kg	200 x 60 x 43 cm

CÓDIGO	Ø SUCCIÓN	Ø DESCARGA	POTENCIA	VOLTAJE	CORRIENTE	ETAPAS	FLUJO MÁXIMO	PRESIÓN MÁXIMA	PUNTO DE MAYOR EFICIENCIA
SSXV140ME1000	2 ½"	2 ½"	10 HP	(220/440)V~ 60Hz 3Φ	(29 / 14.5) A	2	14.5 l/s	57 m	8 l/s a 45 m
SSXV140ME1500	2 ½"	2 ½"	15 HP		(37 / 18.5) A	4	14.5 l/s	94 m	8 l/s a 80 m
SSXV140ME2000	2 ½"	2 ½"	20 HP		(50 / 25) A	5	14.5 l/s	145 m	8 l/s a 110 m
SSXV140ME2500	2 ½"	2 ½"	25 HP		(60 / 30) A	6	14.5 l/s	162 m	8 l/s a 125 m
SSXV140ME3000	2 ½"	2 ½"	30 HP		(77 / 38.5) A	7	14.5 l/s	192 m	8 l/s a 155 m
SSXV140ME4000	2 ½"	2 ½"	40 HP		(100 / 50) A	10	14.5 l/s	260 m	8 l/s a 220 m

DEBIDO A LAS MEJORAS CONSTANTES, EL PRODUCTO PUEDE VARIAR EN SU APARIENCIA. ESPECIFICACIONES SUJETAS A CAMBIO SIN PREVIO AVISO.

BOMBAS MULTIETAPAS INOXIDABLES 200 GPM

Presión de altura

CLASE 1L

1 año GARANTÍA · RED DE SERVICIO Y REFACCIONES · NEMA Premium · weg · MÁX. 100°C · IMPULSOR ACERO INOXIDABLE · EFICIENCIA DEL MOTOR IE3 PREMIUM

- Equipos de alto flujo y presión ideales para sistemas booster multibomba.
- Empaques y sellos mecánicos en Vitón®, útil para bombear líquidos ácidos y alcalinos.
- Extremadamente silenciosa.
- Soporta agua de hasta 100 °C.



Kit: "RB-SSXV-KBR300"
Se vende por separado.

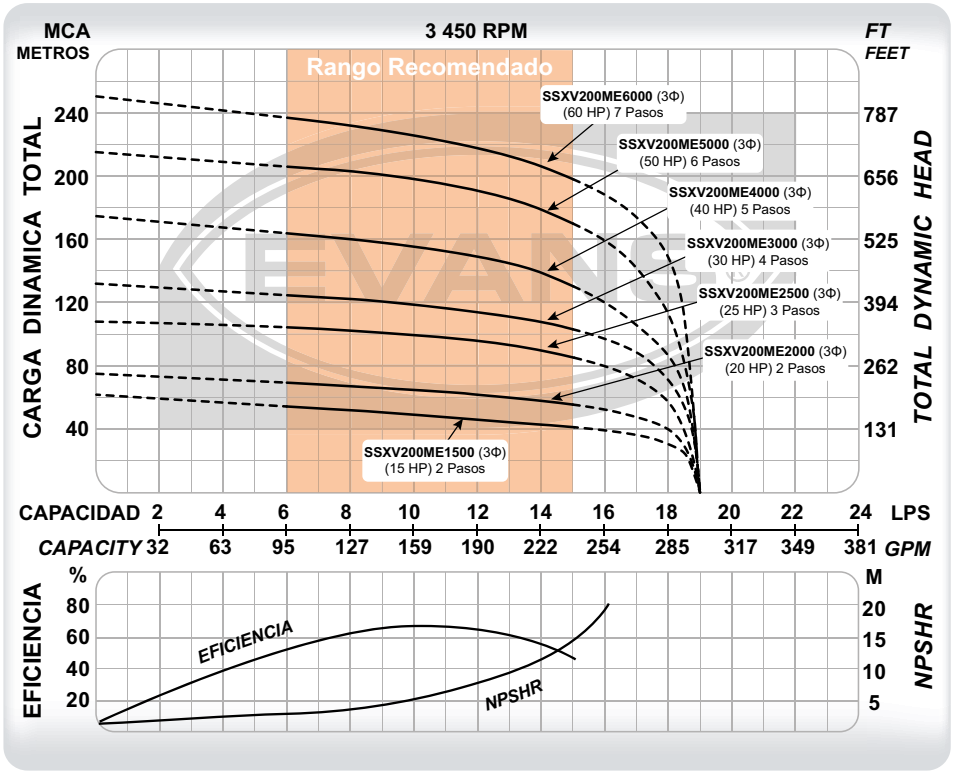



SSXV200ME2000

CÓDIGO	PESO	MEDIDAS LARGO X ANCHO X ALTO
SSXV200ME1500	180 kg	138 x 60 x 43 cm
SSXV200ME2000	223 kg	138 x 60 x 43 cm
SSXV200ME2500	255 kg	147 x 60 x 43 cm
SSXV200ME3000	295 kg	165 x 60 x 43 cm
SSXV200ME4000	340 kg	175 x 60 x 43 cm
SSXV200ME5000	375 kg	182 x 60 x 43 cm
SSXV200ME6000	450 kg	195 x 60 x 43 cm

CÓDIGO	Ø SUCCIÓN	Ø DESCARGA	POTENCIA	VOLTAJE	CORRIENTE	ETAPAS	FLUJO MÁXIMO	PRESIÓN MÁXIMA	PUNTO DE MAYOR EFICIENCIA
SSXV200ME1500	3"	3"	15 HP	(220/440)V~ 60Hz 3Φ	(37 / 18.5) A	2	19 l/s	62 m	10 l/s a 50 m
SSXV200ME2000	3"	3"	20 HP		(50 / 25) A	2	19 l/s	75 m	10 l/s a 65 m
SSXV200ME2500	3"	3"	25 HP		(60 / 30) A	3	19 l/s	108 m	10 l/s a 100 m
SSXV200ME3000	3"	3"	30 HP		(77 / 38.5) A	4	19 l/s	132 m	10 l/s a 119 m
SSXV200ME4000	3"	3"	40 HP		(100 / 50) A	5	19 l/s	175 m	10 l/s a 155 m
SSXV200ME5000	3"	3"	50 HP		(120 / 60) A	6	19 l/s	215 m	10 l/s a 198 m
SSXV200ME6000	3"	3"	60 HP		(150 / 75) A	7	19 l/s	250 m	10 l/s a 225 m

BOMBAS DE SUPERFICIE



EFICIENCIA DEL MOTOR IE3 PREMIUM · IMPULSOR ACERO INOXIDABLE · MÁX. 100°C · weg · NEMA Premium · RED DE SERVICIO Y REFACCIONES · 1 año GARANTÍA

- Equipos de alto flujo y presión ideales para sistemas booster multibomba.
- Empaques y sellos mecánicos en Vitón®, útil para bombear líquidos ácidos y alcalinos.
- Extremadamente silenciosa.
- Soporta agua de hasta 100 °C.



Kit: "RB-SSXV-KBR400" Se vende por separado.



SSXV300ME2000

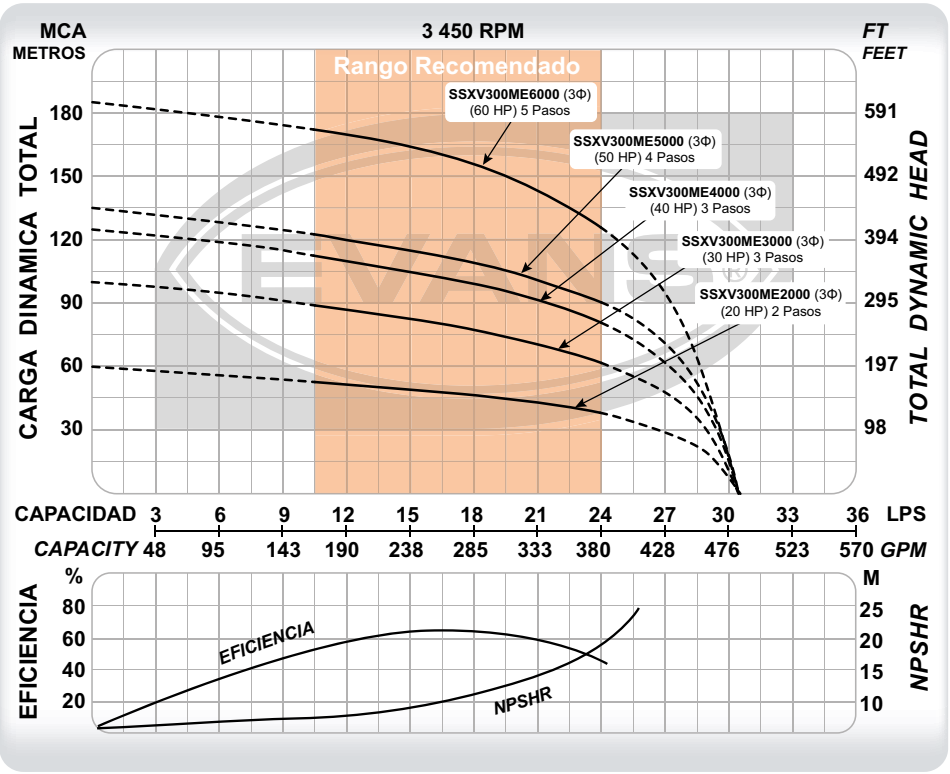

CÓDIGO	PESO	MEDIDAS LARGO X ANCHO X ALTO
SSXV300ME2000	225 kg	138 x 60 x 43 cm
SSXV300ME3000	296 kg	157 x 60 x 43 cm
SSXV300ME4000	395 kg	157 x 67 x 47 cm
SSXV300ME5000	410 kg	168 x 67 x 47 cm
SSXV300ME6000	455 kg	180 x 67 x 47 cm

CÓDIGO	Ø SUCCIÓN	Ø DESCARGA	POTENCIA	VOLTAJE	CORRIENTE	ETAPAS	FLUJO MÁXIMO	PRESIÓN MÁXIMA	PUNTO DE MAYOR EFICIENCIA
SSXV300ME2000	4"	4"	20 HP	(220/440)V~ 60Hz 3Φ	(50 / 25) A	2	30.5 l/s	60 m	16.5 l/s a 48 m
SSXV300ME3000	4"	4"	30 HP		(77 / 38.5) A	4	30.5 l/s	100 m	16.5 l/s a 80 m
SSXV300ME4000	4"	4"	40 HP		(100 / 50) A	5	30.5 l/s	125 m	16.5 l/s a 102 m
SSXV300ME5000	4"	4"	50 HP		(120 / 60) A	6	30.5 l/s	135 m	16.5 l/s a 112 m
SSXV300ME6000	4"	4"	60 HP		(150 / 75) A	5	30.5 l/s	185 m	16.5 l/s a 160 m

DEBIDO A LAS MEJORAS CONSTANTES, EL PRODUCTO PUEDE VARIAR EN SU APARIENCIA. ESPECIFICACIONES SUJETAS A CAMBIO SIN PREVIO AVISO.

BOMBAS MULTIETAPAS INOXIDABLES 400 GPM

Presión de altura

CLASE 1L

1 año GARANTÍA

RED DE SERVICIO Y REFACCIONES

NEMA Premium

weg

MÁX. 100°C

IMPULSOR ACERO INOXIDABLE

EFICIENCIA DEL MOTOR IE3 PREMIUM

- Equipos de alto flujo y presión ideales para sistemas booster multibomba.
- Empaques y sellos mecánicos en Vitón®, útil para bombear líquidos ácidos y alcalinos.
- Extremadamente silenciosa.
- Soporta agua de hasta 100 °C.



Kit: "RB-SSXV-KBR400" Se vende por separado.

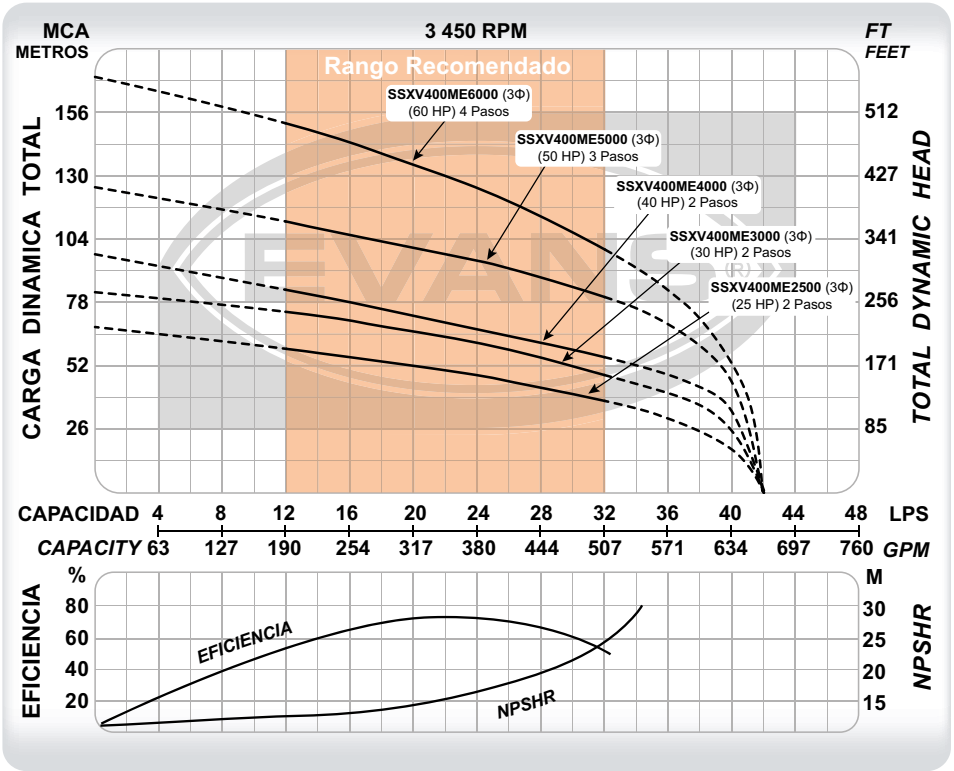



SSSXV400ME2500

CÓDIGO	PESO	MEDIDAS LARGO X ANCHO X ALTO
SSXV400ME2500	250 kg	147 x 60 x 43 cm
SSXV400ME3000	288 kg	147 x 60 x 43 cm
SSXV400ME4000	392 kg	157 x 67 x 47 cm
SSXV400ME5000	405 kg	168 x 67 x 47 cm
SSXV400ME6000	440 kg	176 x 67 x 47 cm

CÓDIGO	Ø SUCCIÓN	Ø DESCARGA	POTENCIA	VOLTAJE	CORRIENTE	ETAPAS	FLUJO MÁXIMO	PRESIÓN MÁXIMA	PUNTO DE MAYOR EFICIENCIA
SSXV400ME2500	4"	4"	25 HP	(220/440)V~ 60Hz 3Φ	(60 / 30) A	2	42 l/s	68 m	22 l/s a 50 m
SSXV400ME3000	4"	4"	30 HP		(77 / 38.5) A	2	42 l/s	82 m	22 l/s a 65 m
SSXV400ME4000	4"	4"	40 HP		(100 / 50) A	2	42 l/s	98 m	22 l/s a 70 m
SSXV400ME5000	4"	4"	50 HP		(120 / 60) A	3	42 l/s	125 m	22 l/s a 98 m
SSXV400ME6000	4"	4"	60 HP		(150 / 75) A	4	42 l/s	170 m	22 l/s a 130 m

BOMBAS DE SUPERFICIE





HP2ME200

IMPULSORES EN NORYL® · NOM · RED DE SERVICIO Y REFACCIONES · 1 año GARANTÍA

- El equipo ideal para automatizar la limpieza de cualquier piscina.
- Comunmente utilizadas para limpieza de estanques y grandes fuentes también.
- Fabricada en materiales anticorrosivos de larga vida útil.
- Incluye adaptadores para una fácil instalación.



TRAMPA DE PELO
Fácil acceso, ya que no requiere herramientas para ensamble y desensamble.

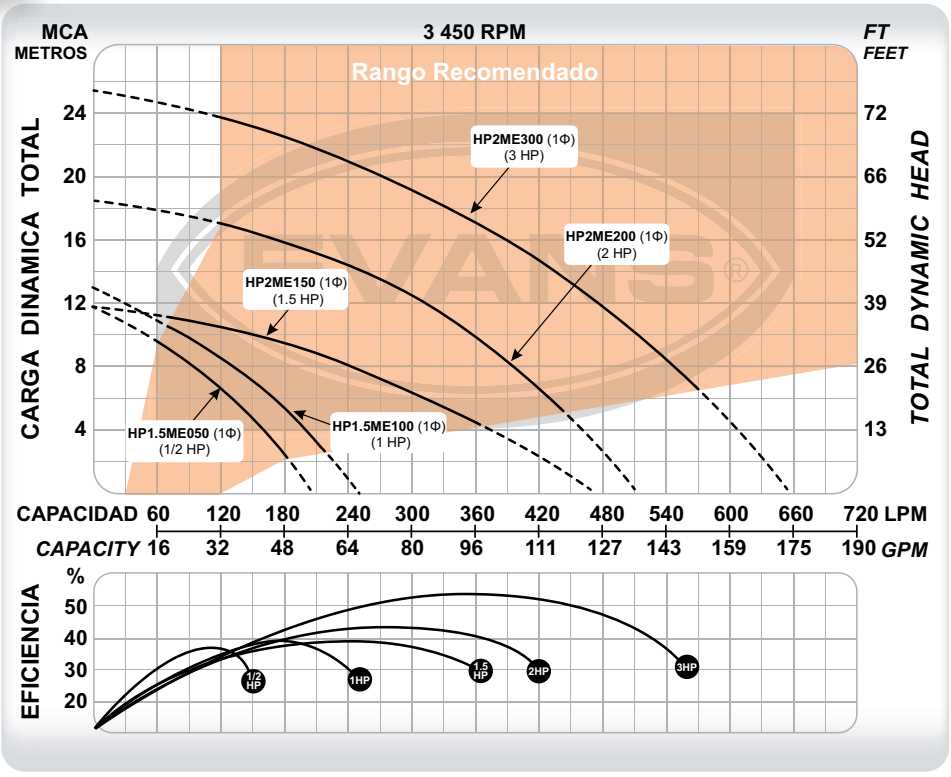

CÓDIGO	PESO	MEDIDAS LARGO X ANCHO X ALTO
HP1.5ME050	7 kg	44 x 16 x 23 cm
HP1.5ME100	8 kg	44 x 16 x 23 cm
HP2ME150	14 kg	57 x 23 x 29 cm
HP2ME200	16 kg	71 x 31 x 38 cm
HP2ME300	18 kg	71 x 31 x 38 cm

CÓDIGO	Ø SUCCIÓN	Ø DESCARGA	POTENCIA	VOLTAJE	CORRIENTE	FLUJO MÁXIMO	PRESIÓN MÁXIMA	PUNTO DE MAYOR EFICIENCIA
HP1.5ME050	1 ½"	1 ½"	1/2 HP	110 V~ 60Hz 1Φ	5 A	210 l/min	11 m	102 l/min a 7 m
HP1.5ME100	1 ½"	1 ½"	1 HP	110 V~ 60Hz 1Φ	7.5 A	250 l/min	13 m	140 l/min a 7.5 m
HP2ME150	2"	2"	1.5 HP	(110/220) V~ 60Hz 1Φ	(12 / 6) A	450 l/min	11 m	240 l/min a 8 m
HP2ME200	2"	2"	2 HP	220 V~ 60Hz 1Φ	8.5 A	500 l/min	19 m	300 l/min a 12 m
HP2ME300	2"	2"	3 HP		12 A	630 l/min	25 m	366 l/min a 17 m

DEBIDO A LAS MEJORAS CONSTANTES, EL PRODUCTO PUEDE VARIAR EN SU APARIENCIA. ESPECIFICACIONES SUJETAS A CAMBIO SIN PREVIO AVISO.

BOMBAS PARA PISCINA BDP

Agua limpia y saludable para tu diversión

CLASE 1M

1 año GARANTÍA

RED DE SERVICIO Y REFACCIONES

- El equipo ideal para automatizar la limpieza de cualquier piscina.
- Solución práctica y confiable. Para uso contínuo.
- Fabricada en materiales anticorrosivos de larga vida útil.
- Incluye adaptadores para una fácil instalación.
- Diseño compacto que ocupa menor espacio.



BOMBAS DE SUPERFICIE



BDP1.5ME050F



BDP2ME200G

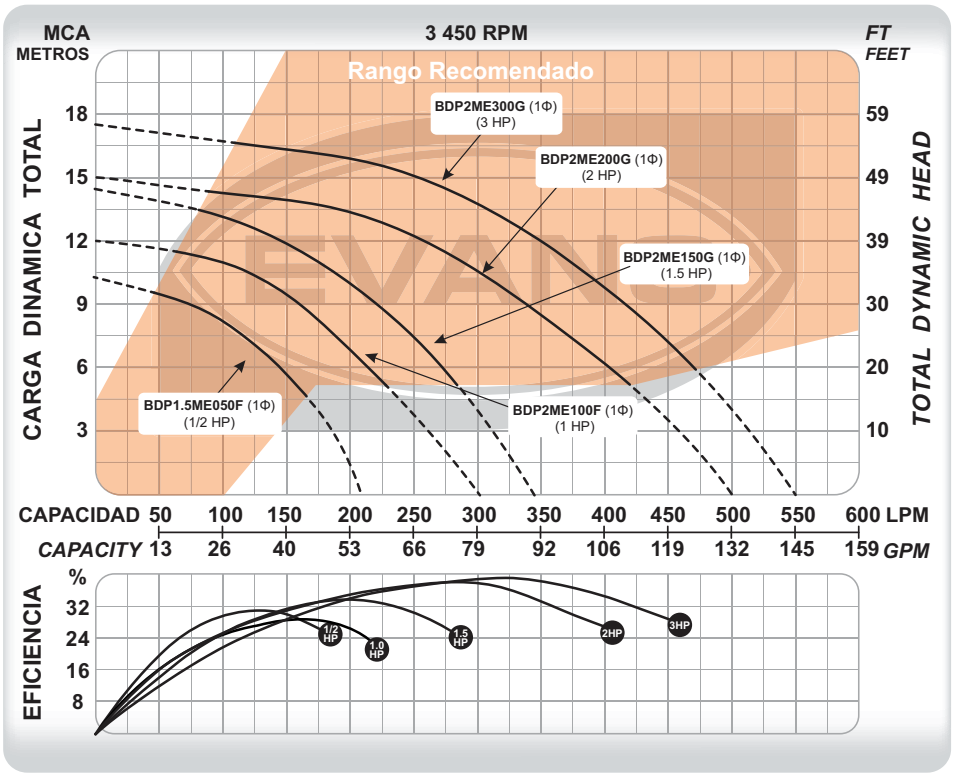

CÓDIGO	PESO	MEDIDAS LARGO X ANCHO X ALTO
BDP1.5ME050F	5.7 kg	45.5 x 22 x 24 cm
BDP2ME100F	7.5 kg	45.5 x 22 x 24 cm
BDP2ME150G	10.4 kg	62 x 23 x 29 cm
BDP2ME200G	14.6 kg	62 x 23 x 29 cm
BDP2ME300G	15.5 kg	62 x 23 x 29 cm

CÓDIGO	Ø SUCCIÓN	Ø DESCARGA	POTENCIA	VOLTAJE	CORRIENTE	FLUJO MÁXIMO	PRESIÓN MÁXIMA	PUNTO DE MAYOR EFICIENCIA
BDP1.5ME050F★	1 ½"	1 ½"	1/2 HP	127 V~ 60Hz 1Φ	4.6 A	210 l/min	10.5 m	131 l/min a 7 m
BDP2ME100F★	2"	2"	1 HP		7.5 A	300 l/min	12 m	175 l/min a 8.5 m
BDP2ME150G★	2"	2"	1.5 HP	220 V~ 60Hz 1Φ	4.6 A	345 l/min	14.5 m	200 l/min a 10 m
BDP2ME200G★	2"	2"	2 HP		6.7 A	500 l/min	15 m	295 l/min a 11 m
BDP2ME300G★	2"	2"	3 HP		8.9 A	550 l/min	17.5 m	325 l/min a 13 m

BOMBAS DE SUPERFICIE



★ NUEVO PRODUCTO ★

CONTROL WIFI EVANS SMART · TECNOLOGÍA INVERTER · RED DE SERVICIO Y REFACCIONES · 1 año GARANTÍA

- Disfruta de tu piscina todo el año, ya que mantiene el agua a una temperatura agradable durante mas tiempo.
- Intercambiador de calor con recubrimiento de titanio, ideal para un alto flujo de agua, garantizando el calentamiento del agua de tu alberca.

BCA - 36KBTU - 1F

1 2 3

1. **BCA**= BOMBA DE CALOR
2. **36KBTU** = KBTU
3. **1F** = 1 FASE



¡ADQUIERE TU KIT PARA PISCINA COMPATIBLE CON ESTAS BOMBAS DE CALOR !	
BOMBA	**KIT**
BCA-36KBTU-1F	**KIT-BDP-0.5**
BCA-60KBTU-1F	**KIT-SWIM-1/2**
BCA-110KBTU-1F	**KIT-SWIM-2**

CÓDIGO	PESO	MEDIDAS LARGO X ANCHO X ALTO
BCA-36KBTU-1F	43 kg	99 x 41 x 80 cm
BCA-60KBTU-1F	58 kg	113 x 43.5 x 80 cm
BCA-110KBTU-1F	113 kg	135 x 51.5 x 95 cm

CÓDIGO		BCA-36KBTU-1F★	BCA-60KBTU-1F★	BCA-110KBTU-1F★
FLUJO DE AGUA		3 - 5 m^3 / h	6 - 8 m^3 / h	12 - 15 m^3 / h
CAÍDA DE PRESIÓN DEL AGUA		17 kPa	19 kPa	23 kPa
TAMAÑO DE PISCINA RECOMENDADO (COBERTURA ISOTÉRMICA @ NOCHE)		20 m^3 - 40 m^3	35 m3 - 70 m^3	80 m3 - 150 m^3
REFRIGERANTE		R32		
COMPRESOR		GMCC		
MODELO DEL COMPRESOR		EAQN108D22UFZA	EAPM240D57UMT	EAPF420D64UMU
INTERCAMBIADOR DE CALOR DEL LADO DEL AIRE		Aluminio hidrófilo y tubo de cobre con ranura interior		
MOTOR DEL VENTILADOR	**TIPO DE VENTILADOR**	Axial		
	TIPO DE MOTOR	Motor de corriente directa sin escobillas		
TIPO DE VÁLVULA		Válvula de expansión electrónica		
INTERCAMBIADOR DE CALOR DEL LADO DEL AGUA		Intercambiador de calor de titanio, tubo de titanio con carcasa de PVC		
NIVEL DE RUIDO		47 dB(A)	50 dB(A)	62 dB(A)
CONEXIÓN DE TUBERÍAS DE AGUA	**ENTRADA**	1.5" / 2" mm		
	SALIDA			
TIPO DE CONTROL		Módulo WiFi incorporado, LCD		
RESISTENACIA AL AGUA		IPX4		

DEBIDO A LAS MEJORAS CONSTANTES, EL PRODUCTO PUEDE VARIAR EN SU APARIENCIA. ESPECIFICACIONES SUJETAS A CAMBIO SIN PREVIO AVISO.

BOMBAS DE CALOR PARA PISCINA

Agua caliente al instante

CLASE 12C

1 año GARANTÍA

RED DE SERVICIO Y REFACCIONES

CONTROL WIFI EVANS SMART

TECNOLOGÍA INVERTER

- Disfruta de tu piscina todo el año, ya que mantiene el agua a una temperatura agradable durante mas tiempo.
- Intercambiador de calor con recubrimiento de titanio, ideal para un alto flujo de agua, garantizando el calentamiento del agua de tu alberca.



BOMBAS DE SUPERFICIE



CAPACIDAD 20m³-40m² DE LA PISCINA

EFICIENCIA COP 13-7 ENERGÉTICA

BCA-36KBTU-1F



CAPACIDAD 35m³-70m² DE LA PISCINA

EFICIENCIA COP 13-7 ENERGÉTICA

BCA-60KBTU-1F



CAPACIDAD 80m³-150m² DE LA PISCINA

EFICIENCIA COP 13-7 ENERGÉTICA

BCA-110KBTU-1F

CÓDIGO		BCA-36KBTU-1F★	BCA-60KBTU-1F★	BCA-110KBTU-1F★
FUENTE DE ALIMENTACIÓN		220V~ 60Hz 1Φ		
CONDICIÓN 1: **(A26 °C, RH70% / W26 °C / 28 °C) (AIRE 26 °C, HUMEDAD RELATIVA 70% / AGUA 26 °C / 28 °C)**	**CAPACIDAD DE CALENTAMIENTO**	6760 - 36000 Btu/h 1.98 - 10.55 kW	14783 - 60000 Btu/h 4.33 - 17.57 kW	26288 - 110000 Btu/h 7.70 - 32.21 kW
	ENTRADA DE ALIMENTACIÓN	0.15 - 1.37 kW	0.30 - 2.87 kW	0.54 - 5.33 kW
	COP	13.20 - 7.28	14.43 - 6.08	14.26 - 5.97
CONDICIÓN 2: **(A15 °C, RH70% / W26 °C / 28 °C) (AIRE 15 °C, HUMEDAD RELATIVA 70% / AGUA 26 °C / 28 °C)**	**CAPACIDAD DE CALENTAMIENTO**	6282 - 28371 Btu/h 1.84 - 8.31 kW	13690 - 50938 Btu/h 4.01 - 14.92 kW	23420 - 92181 Btu/h 6.86 - 27.00 kW
	ENTRADA DE ALIMENTACIÓN	0.23 - 1.48 kW	0.49 - 2.68 kW	0.91 - 4.95 kW
	COP	8.00 - 5.67	8.18 - 5.57	7.54 - 5.45
CONDICIÓN 3: **(A7 °C, RH70% / W26 °C / 28 °C) (AIRE 7 °C, HUMEDAD RELATIVA 70% / AGUA 26 °C / 28 °C)**	**CAPACIDAD DE CALENTAMIENTO**	6282 - 28371 Btu/h 1.84 - 8.31 kW	13690 - 50938 Btu/h 4.01 - 14.92 kW	23420 - 92181 Btu/h 6.86 - 27.00 kW
	ENTRADA DE ALIMENTACIÓN	1.84 - 8.31 kW	4.01 - 14.92 kW	6.86 - 27.00 kW
	COP	8.00 - 5.67	8.18 - 5.57	7.54 - 5.45
CONDICIÓN 4: **(A35 °C, / W28 °C/26 °C) (AIRE 35 °C, AGUA 28 °C/26 °C)**	**CAPACIDAD DE CALENTAMIENTO**	6145 - 15705 Btu/h 1.80 - 4.60 kW	13315 - 33458 Btu/h 3.9 - 9.8 kW	24923 - 59747 Btu/h 7.30 - 17.50 kW
	ENTRADA DE ALIMENTACIÓN	0.28 - 1.20 kW	0.51 - 2.42 kW	0.99 - 4.16 kW
	EER	6.43 - 3.83	7.65 - 4.05	7.37 - 4.21

BOMBAS DE SUPERFICIE



- Incluyen válvula de 6 posiciones con abrazadera para fácil ensamble y desensamble.
- Válvulas de 1.5" y 2".
- Opciones premium en fibra de vidrio que soportan mayor presión y vida útil más larga.
- Opciones en plástico prácticas y accesibles.

RED DE SERVICIO Y REFACCIONES
1 año GARANTÍA



VÁLVULA DE 6 POSICIONES
Una de sus funciones es el desagüe de la piscina de manera fácil y rápida.



VÁLVULA DE 4 POSICIONES
Cuenta con abrazadera para fácil ensamble y desensamble. Solo integrada con el modelo PA-350.



COSTAL ZEOLITA
La zeolita entrega mejor flujo y menor caída de presión que la arena. además elimina las cloraminas en piscinas.



PA-400



PA-700



PA-350

CÓDIGO	PESO	MEDIDAS LARGO X ANCHO X ALTO
PA-350	4 kg	40 x 40 x 78 cm
PA-400	7.5 kg	42 x 42 x 82 cm
PA-500	12 kg	50 x 50 x 90 cm
PA-600	15 kg	60 x 60 x 97 cm
PA-800	35 kg	80 x 80 x 123 cm
PA-900	63 kg	93 x 93 x 130 cm

CÓDIGO	MATERIAL	VÁLVULA	ÁREA DE FILTRADO	FLUJO MÁXIMO	PRESIÓN MÁXIMA	TEMPERATURA MÁXIMA	GRAVA	ZEOLITA
PA-350	Polietileno con resistencia UV	1 ½"	0.1 m²	114 l/min	36 PSI	40 °C	GRAVA-5	1 costal
PA-400	Polietileno con resistencia UV reforzado	1 ½"	0.12 m²	132 l/min	50 PSI		GRAVA-8	1 costal
PA-500			0.2 m²	159 l/min			GRAVA-12	2 costales
PA-600			0.26 m²	205 l/min			GRAVA-12	3 costales
PA-800		2"	0.46 m²	371 l/min			GRAVA-45	7 costales
PA-900			0.6 m²	492 l/min			GRAVA-45	10 costales

Revisar en el manual del propietario la cantidad exacta de grava y zeolita.

DEBIDO A LAS MEJORAS CONSTANTES, EL PRODUCTO PUEDE VARIAR EN SU APARIENCIA. ESPECIFICACIONES SUJETAS A CAMBIO SIN PREVIO AVISO.

BOMBA DE JARRA Y PUYÓN

Extracción de agua en norias

CLASE 1F

1 año GARANTÍA

RED DE SERVICIO Y REFACCIONES

RESISTENTE POR SUS MATERIALES DE HIERRO GRIS

- Ideal para zonas rurales.
- Para purgar bombas centrífugas eléctricas o de combustible.
- Bombea agua del subsuelo de mantos freáticos poco profundos.



Material: Cuerpo: Hierro Gris • Embolo: Vaqueta
*La Bomba y el Puyón se venden por separado.

CÓDIGO	Ø SUCCIÓN	DESCARGA	FLUJO	PESO	MEDIDAS LARGO x ANCHO x ALTO
BJA-125	1 ¼"	1 ¼"	7 L en 10 golpes	7 kg	22 x 21 x 42 cm

- Para hincado de pozos en suelos blandos.
- Aprovechamiento de aguas poco profundas.
- Filtración de agua de mantos freáticos.



PUNTA DE HIERRO GRIS
Para extracción de suelos blandos.

MALLA DE ACERO INOXIDABLE
Que filtra y retine la arena del pozo.

Material: Punta de Hierro Gris
Malla: Acero Inoxidable.

CÓDIGO	Ø CONEXIÓN	MALLA (MESH)	PESO	MEDIDAS LARGO x ANCHO x ALTO
PY12530-60	1 ¼"	60 Ojillos x Pulg.	3.5 kg	95 x 6 x 6 cm



- **Sistema configurable, calibrado y listo para instalarse.**
- **Ideales para irrigación, trasvace de agua y presurización en sistemas de riego.**
- **Tanque de combustible y periféricos incluidos.**

EVANS®

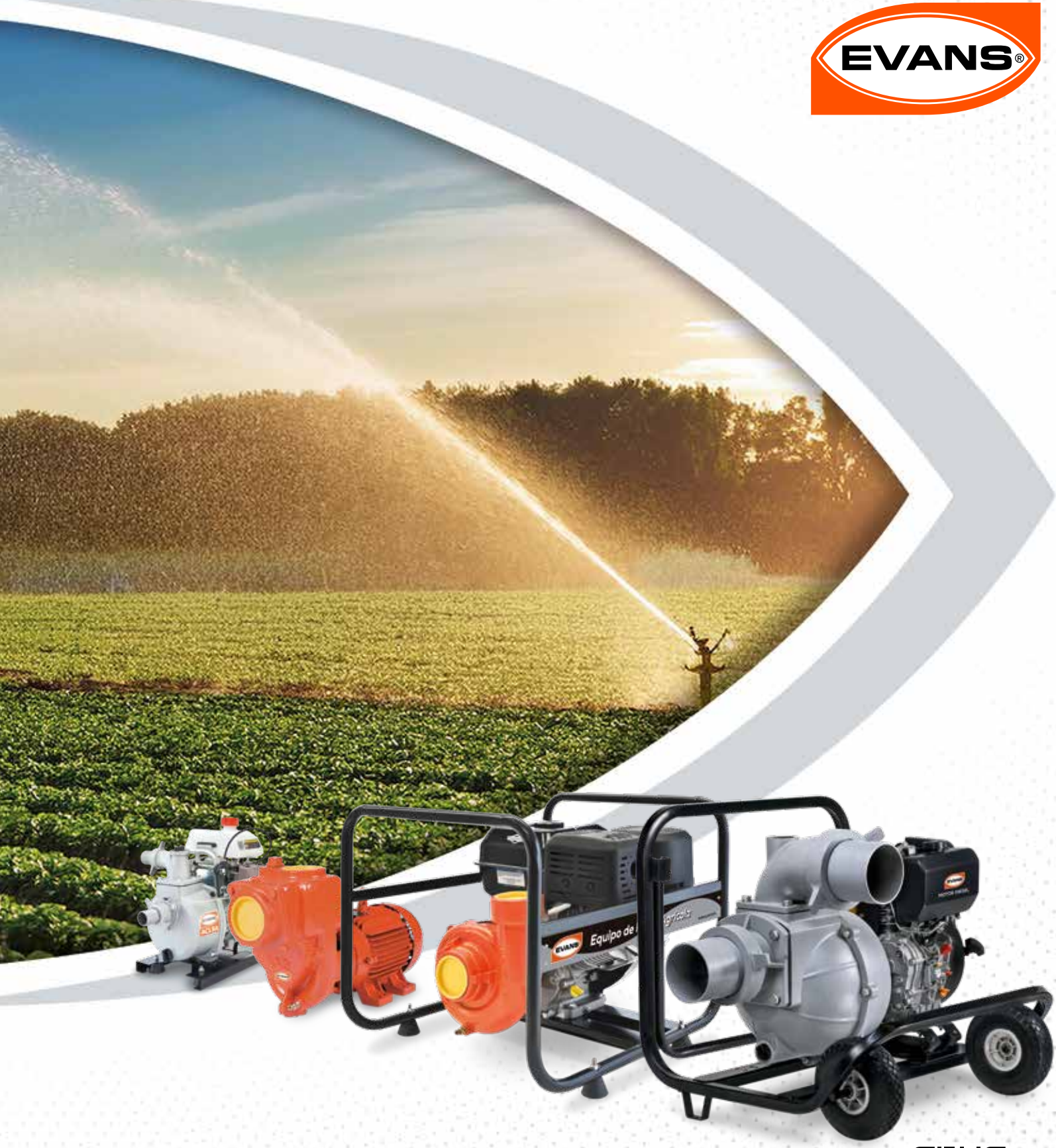

EQUIPOS DE RIEGO

Confiabilidad para la industria y el campo

evans.com.mx

EQUIPOS DE RIEGO

AUTOCEBANTES ELÉCTRICAS



CENTRÍFUGAS A GASOLINA



AUTOCEBANTES A GASOLINA



MOTOBOMBAS DIESEL



AUTOCEBANTE ELÉCTRICA 2"

Eficiente y confiable

CLASE 1E

1 año GARANTÍA

RED DE SERVICIO Y REFACCIONES

NEMA Premium

WEG

ESPECIALMENTE DISEÑADO PARA RIEGO AGRÍCOLA

RESISTENTE POR SUS MATERIALES DE HIERRO GRIS

- Ideal para aplicaciones de drenado de zanjas, irrigación en agricultura, traslado de agua en ganadería y desagüe de líquidos turbios.
- Transferencia de agua con paso de sólidos en suspensión de hasta 1/2".
- Libre de mantenimiento a diferencia de un equipo a gasolina ó diesel.
- Alto flujo a media presión.



EQUIPOS DE RIEGO



AC2ME200

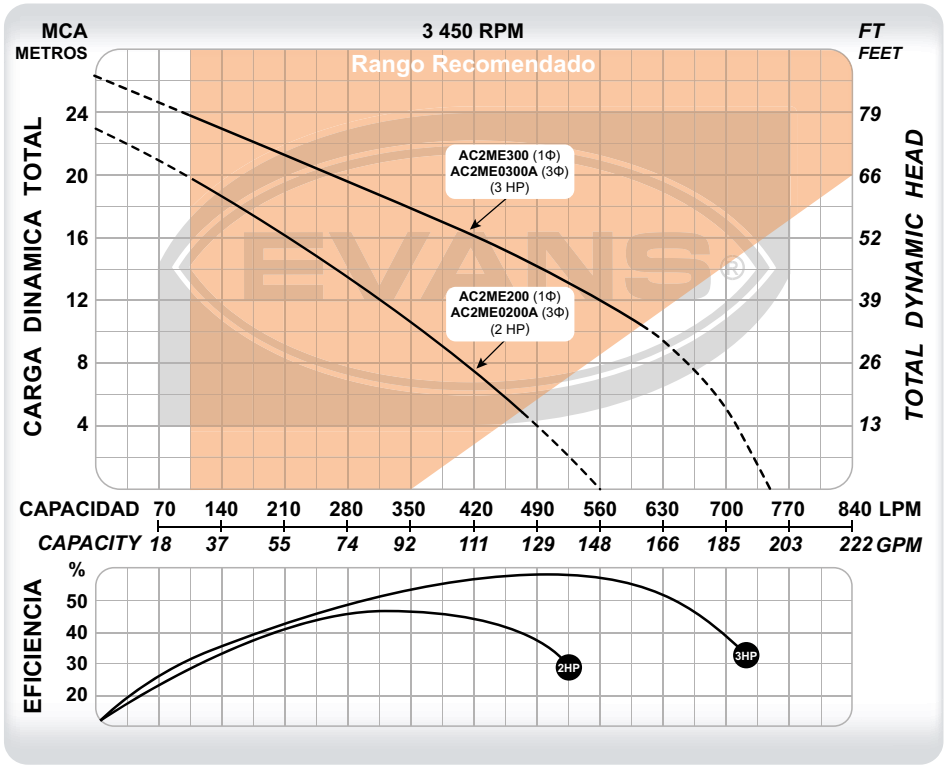

CÓDIGO	PESO	MEDIDAS LARGO XANCHO X ALTO
AC2ME200	27 kg	47 x 22 x 28 cm
AC2ME300	29 kg	47 x 22 x 28 cm
AC2ME0200A	28 kg	47 x 22 x 28 cm
AC2ME0300A	30 kg	47 x 22 x 28 cm

CÓDIGO	Ø SUCCIÓN	Ø DESCARGA	POTENCIA	VOLTAJE	CORRIENTE	POLOS	FLUJO MÁXIMO	PRESIÓN MÁXIMA	PUNTO DE MAYOR EFICIENCIA
AC2ME200	2"	2"	2 HP	(127/220)V~ 60Hz 1 Φ	(22 / 12) A	2	550 l/min	23 m	270 l/min a 14 m
AC2ME300	2"	2"	3 HP		(22 / 12) A	2	750 l/min	27 m	490 l/min a 14 m
AC2ME0200A	2"	2"	2 HP	(220/440)V~ 60Hz 3 Φ	(6.8 / 3.4) A	2	550 l/min	23 m	270 l/min a 14 m
AC2ME0300A	2"	2"	3 HP		(9.6 / 4.8) A	2	750 l/min	27 m	490 l/min a 14 m

EQUIPOS DE RIEGO



AC3ME0500

- Ideal para aplicaciones de drenado de zanjas, irrigación en agricultura, traslado de agua en ganadería y desagüe de líquidos turbios.
- Transferencia de agua con paso de sólidos en suspensión de hasta 1".
- Libre de mantenimiento a diferencia de un equipo a gasolina ó diesel.
- Alto flujo a media presión.

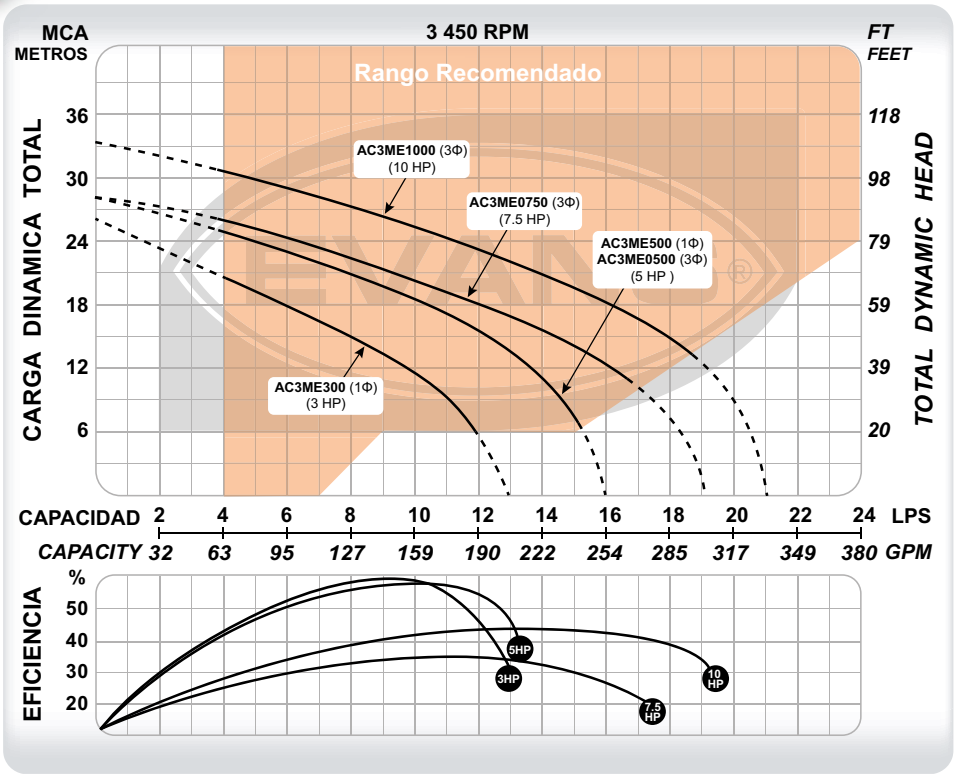

CÓDIGO	PESO	MEDIDAS LARGO XANCHO X ALTO
AC3ME500	50 kg	82 x 46 x 49 cm
AC3ME0500	58 kg	82 x 46 x 49 cm
AC3ME0750	82 kg	62 x 46 x 49 cm
AC3ME1000	112 kg	67 x 43 x 37 cm

CÓDIGO	Ø SUCCIÓN	Ø DESCARGA	POTENCIA	VOLTAJE	CORRIENTE	POLOS	FLUJO MÁXIMO	PRESIÓN MÁXIMA	PUNTO DE MAYOR EFICIENCIA
AC3ME300	3"	3"	3 HP	220 V~ 60Hz 1Φ	15.5 A	2	16 l/s	23 m	8.5 l/s a 14 m
AC3ME500	3"	3"	5 HP		28 A	2	16 l/s	27 m	10 l/s a 18 m
AC3ME0500	3"	3"	5 HP	(220/440)V~ 60Hz 3 Φ	(15.2 / 7.6) A	2	16 l/s	27 m	10 l/s a 18 m
AC3ME0750	3"	3"	7.5 HP		(14 / 6.2) A	2	19 l/s	27 m	12 l/s a 18 m
AC3ME1000	3"	3"	10 HP		(6.3 / 3.2) A	2	21 l/s	33 m	14 l/s a 21 m

DEBIDO A LAS MEJORAS CONSTANTES, EL PRODUCTO PUEDE VARIAR EN SU APARIENCIA. ESPECIFICACIONES SUJETAS A CAMBIO SIN PREVIO AVISO.

AUTOCEBANTE ELÉCTRICA 4"

Eficiente y confiable

CLASE 1E

1 año GARANTÍA

RED DE SERVICIO Y REFACCIONES

NEMA Premium

ESPECIALMENTE DISEÑADO PARA RIEGO AGRÍCOLA

RESISTENTE POR SUS MATERIALES DE HIERRO GRIS

- Ideal para aplicaciones de drenado de zanjas, irrigación en agricultura, traslado de agua en ganadería y desagüe de líquidos turbios.
- Transferencia de agua con paso de sólidos en suspensión de hasta 1".
- Libre de mantenimiento a diferencia de un equipo a gasolina ó diesel.
- Alto flujo a media presión.



AC4ME1500

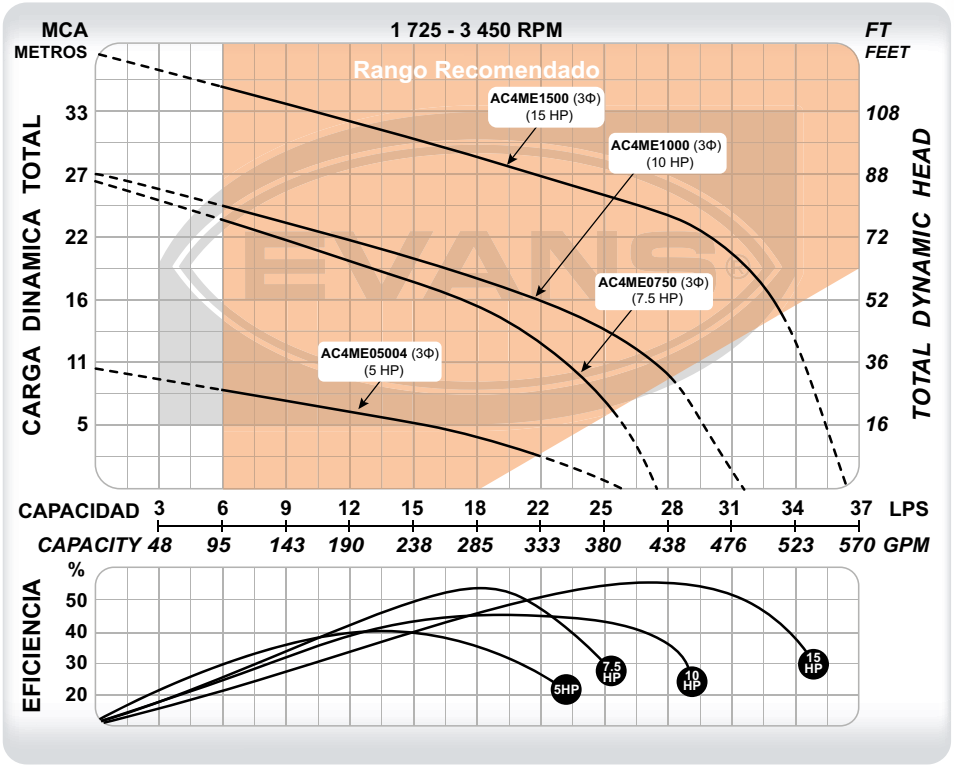

CÓDIGO	PESO	MEDIDAS LARGO XANCHO X ALTO
AC4ME05004	109 kg	82 x 46 x 49 cm
AC4ME0750	96 kg	82 x 46 x 49 cm
AC4ME1000	136 kg	82 x 46 x 49 cm
AC4ME1500	168 kg	82 x 46 x 49 cm

CÓDIGO	Ø SUCCIÓN	Ø DESCARGA	POTENCIA	VOLTAJE	CORRIENTE	POLOS	FLUJO MÁXIMO	PRESIÓN MÁXIMA	PUNTO DE MAYOR EFICIENCIA
AC4ME05004	4"	4"	5 HP	(220/440)V~ 60Hz 3 Φ	(15.2 / 7.6) A	4	25 l/s	10 m	13 l/s a 6 m
AC4ME0750	4"	4"	7.5 HP		(22 / 11) A	2	27 l/s	27 m	18 l/s a 16 m
AC4ME1000	4"	4"	10 HP		(24 / 14) A	2	31 l/s	27 m	21 l/s a 17 m
AC4ME1500	4"	4"	15 HP		(42 / 21) A	2	37 l/s	37 m	27 l/s a 24 m

EQUIPOS DE RIEGO



★ NUEVOS PRODUCTOS

- Los equipos más portátiles y ligeros por su construcción en aluminio.
- Para aplicaciones de riego, ganadería, desagüe, entre otros y donde constantemente se traslade el equipo.
- Equipos con motor 2 tiempos.
- Paso de sólidos de 1/4".



AC1.5AMG52



AC1.5AMG52

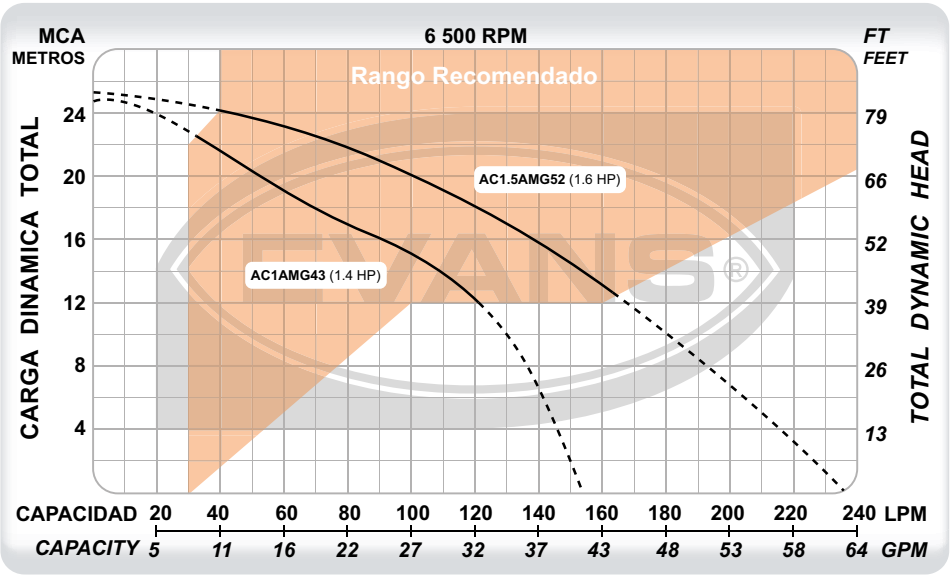

CÓDIGO	PESO	MEDIDAS LARGO XANCHO X ALTO
AC1AMG43	6.7 kg	42.5 x 31 x 34.5 cm
AC1.5AMG52	8 kg	45 x 31 x 38 cm

CÓDIGO	Ø SUCCIÓN	Ø DESCARGA	POTENCIA	DESPLAZAMIENTO	TIEMPOS	MOTOR	PRESIÓN MÁXIMA	FLUJO MÁXIMO	PUNTO DE MAYOR EFICIENCIA
AC1AMG43★	1"	1"	1.4 HP	43 cc	2	THUNDER®	25 m	159 l/min	70 l/min a 18 m
AC1.5AMG52★	1.5"	1.5"	1.6 HP	52 cc	2		25 m	230 l/min	110 l/min a 19 m

DEBIDO A LAS MEJORAS CONSTANTES, EL PRODUCTO PUEDE VARIAR EN SU APARIENCIA. ESPECIFICACIONES SUJETAS A CAMBIO SIN PREVIO AVISO.

AUTOCEBANTES DE ALUMINO 2"

Práctica y portátil

CLASE 1F

6 meses GARANTÍA

- Equipo ideal para transferencia de agua limpia en aplicaciones de agricultura, ganadería, etc.
- Paso de sólidos en suspensión 3/4".
- Gran potencia en su motor THUNDER® con vida útil de 2000 horas.
- Equipo de riego ligero por su construcción en aluminio.



EQUIPOS DE RIEGO



AC2AMG0700TH



AC2AMG0700TH

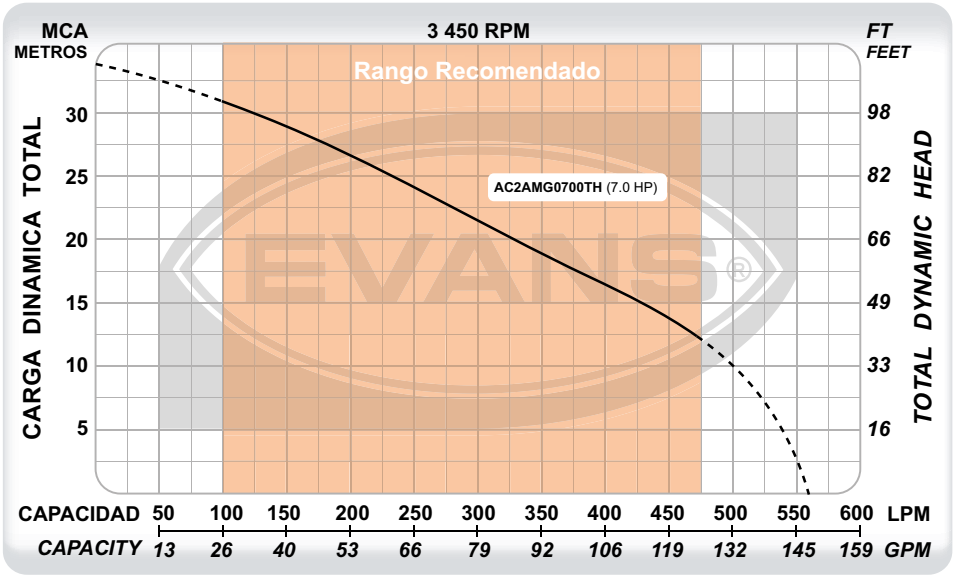

CÓDIGO	PESO	MEDIDAS LARGO XANCHO X ALTO
AC2AMG0650BS	27 kg	52 x 52 x 46 cm
AC2AMG0750TH	26 kg	52 x 52 x 46 cm

CÓDIGO	Ø SUCCIÓN	Ø DESCARGA	POTENCIA	DESPLAZAMIENTO	MOTOR	PRESIÓN MÁXIMA	FLUJO MÁXIMO	PUNTO DE MAYOR EFICIENCIA
AC2AMG0700TH★	2"	2"	7.0 HP	212 cc	THUNDER®	33 m	554 l/min	350 l/min a 19 m

EQUIPOS DE RIEGO



★ NUEVO PRODUCTO ★

- Equipo ideal para transferencia de agua limpia en aplicaciones de agricultura, ganadería, etc.
- Paso de sólidos en suspensión 3/4".
- Gran potencia en su motor THUNDER® con vida útil de 1200 horas.
- Equipo de riego ligero por su construcción en aluminio.



AC3AMG0700TH



AC3AMG0700TH

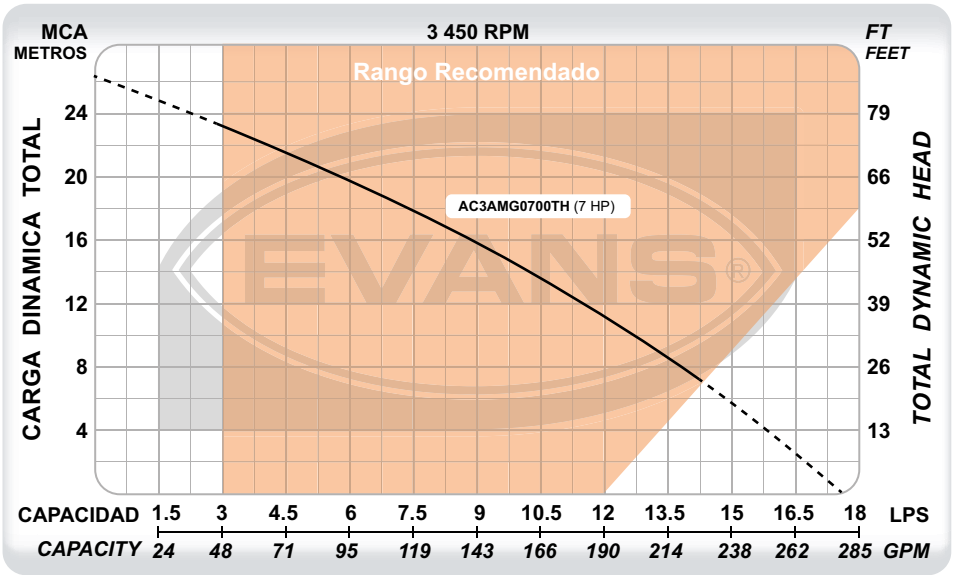

CÓDIGO	PESO	MEDIDAS LARGO XANCHO X ALTO
AC3AMG0700TH	28 kg	52 x 52 x 46 cm

CÓDIGO	Ø SUCCIÓN	Ø DESCARGA	POTENCIA	DESPLAZAMIENTO	MOTOR	PRESIÓN MÁXIMA	FLUJO MÁXIMO	PUNTO DE MAYOR EFICIENCIA
AC3AMG0700TH★	3"	3"	7.0 HP	212 cc	THUNDER®	26 m	17.5 l/s	9 l/s a 15 m

DEBIDO A LAS MEJORAS CONSTANTES, EL PRODUCTO PUEDE VARIAR EN SU APARIENCIA. ESPECIFICACIONES SUJETAS A CAMBIO SIN PREVIO AVISO.

AUTOCEBANTE DE ALUMINIO DE 6"

Confiabilidad para la industria y el campo

CLASE 1F

6 meses GARANTÍA

- Ideales para trasvasar altos flujos de agua en inundaciones, fosas o construcciones.
- Diseño práctico para un fácil mantenimiento.
- Impulsor y difusor en hierro dúctil, resistente contra la corrosión e impacto de sólidos.



AC6AMG1600THAE

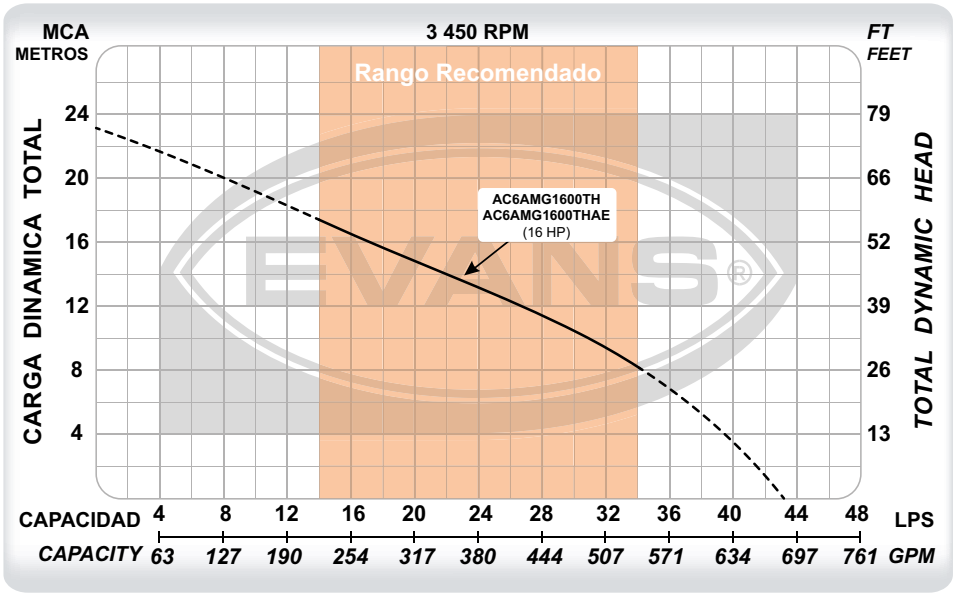

CÓDIGO	PESO	MEDIDAS LARGO X ANCHO X ALTO
AC6AMG1600TH	97 Kg	81 x 85 x 79 cm
AC6AMG1600THAE	97 Kg	81 x 85 x 79 cm

CÓDIGO	Ø SUCCIÓN	Ø DESCARGA	POTENCIA	DESPLAZAMIENTO	MOTOR	PRESIÓN MÁXIMA	FLUJO MÁXIMO	PUNTO DE MAYOR EFICIENCIA
AC6AMG1600TH	6"	6"	16 HP	458 cc	THUNDER®	23.5 m	43.5 l/s	27 l/s a 12 m
AC6AMG1600THAE	6"	6"	16 HP	458 cc		23.5 m	43.5 l/s	27 l/s a 12 m

DEBIDO A LAS MEJORAS CONSTANTES, EL PRODUCTO PUEDE VARIAR EN SU APARIENCIA. ESPECIFICACIONES SUJETAS A CAMBIO SIN PREVIO AVISO.



RECOMENDAMOS PARA SU MOTOR SAE 30 ACEITE · RESISTENTE POR SUS MATERIALES DE HIERRO GRIS · MOTOR PREMIUM VANGUARD 3 AÑOS GARANTÍA · Thunder® · ESPECIALMENTE DISEÑADO PARA RIEGO AGRÍCOLA · RED DE SERVICIO Y REFACCIONES · 6 meses GARANTÍA

- Equipo ideal para transferencia de agua turbia en aplicaciones de desagüe, agricultura, ganadería, etc.
- Paso de sólidos en suspensión 3/4".
- Opción con motor VANGUARD®: vida útil de 2000 horas ó THUNDER®: 1200 horas.



AC2MG0650V



AC2MG0650V

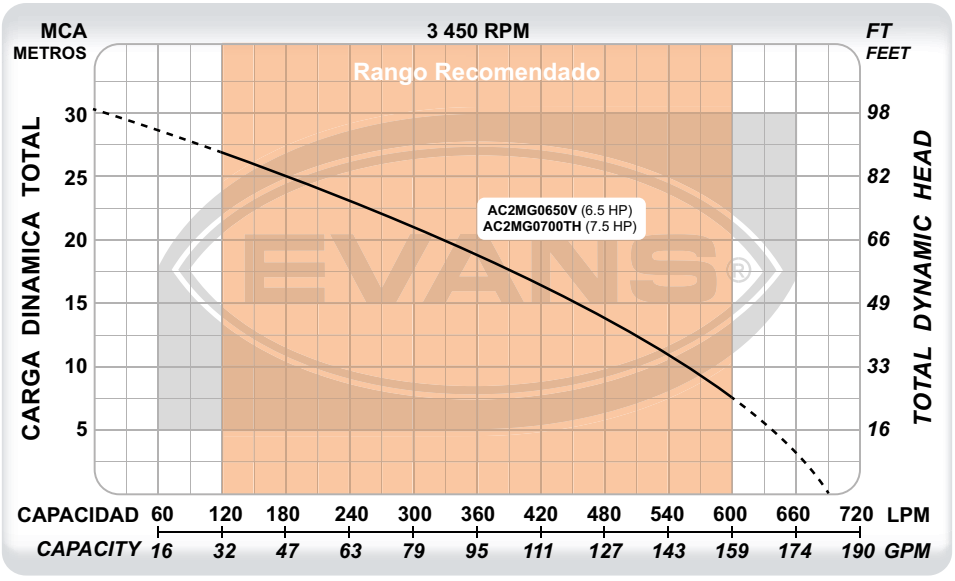

CÓDIGO	PESO	MEDIDAS LARGO XANCHO X ALTO
AC2MG0650V	35 kg	52 x 52 x 46 cm
AC2MG0700TH	35 kg	52 x 52 x 46 cm

CÓDIGO	Ø SUCCIÓN	Ø DESCARGA	POTENCIA	DESPLAZAMIENTO	MOTOR	PRESIÓN MÁXIMA	FLUJO MÁXIMO	PUNTO DE MAYOR EFICIENCIA
AC2MG0650V★	2"	2"	6.5 HP	208 cc	BRIGGS & STRATTON®	30 m	710 l/min	360 l/min a 21 m
AC2MG0700TH★	2"	2"	7.0HP	212 cc	THUNDER®	30 m	710 l/min	360 l/min a 21 m

DEBIDO A LAS MEJORAS CONSTANTES, EL PRODUCTO PUEDE VARIAR EN SU APARIENCIA. ESPECIFICACIONES SUJETAS A CAMBIO SIN PREVIO AVISO.

AUTOCEBANTES DE HIERRO GRIS 3"

Confiabilidad para la industria y el campo

CLASE 1F

6 meses GARANTÍA

RED DE SERVICIO Y REFACCIONES

ESPECIALMENTE DISEÑADO PARA RIEGO AGRÍCOLA

Thunder®

MOTOR PREMIUM VANGUARD® 3 AÑOS GARANTÍA

RESISTENTE POR SUS MATERIALES DE HIERRO GRIS

RECOMENDAMOS PARA SU MOTOR SAE 30 ACEITE

- Equipo ideal para transferencia de agua turbia en aplicaciones de desagüe, agricultura, ganadería, etc.
- Paso de sólidos en suspensión 1".
- Opción con motor VANGUARD®: vida útil de 2000 horas ó THUNDER®: 1200 horas.





AC3MG0650V



AC3MG0650V

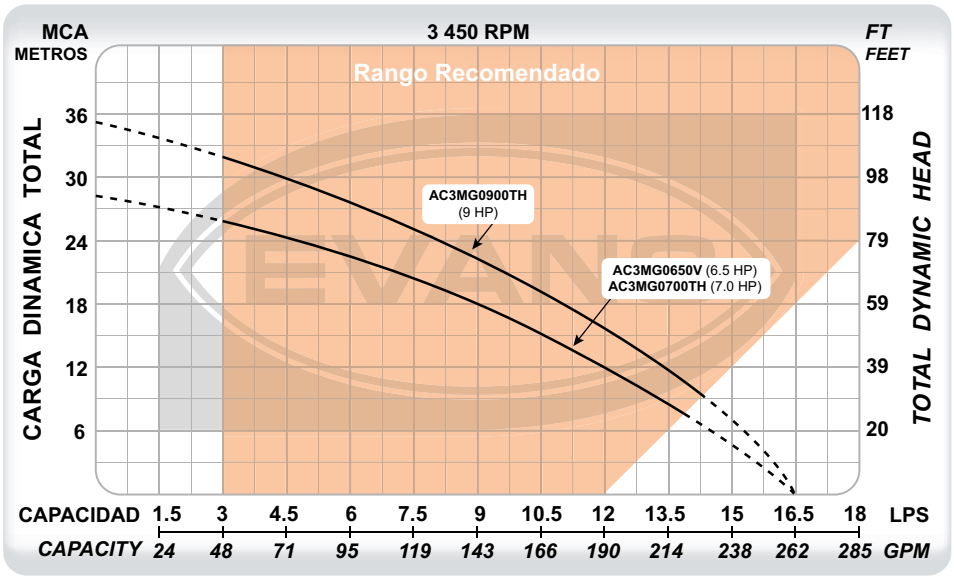

CÓDIGO	PESO	MEDIDAS LARGO XANCHO X ALTO
AC3MG0650BS	45 kg	52 x 52 x 46 cm
AC3MG0750TH	45 kg	52 x 52 x 46 cm
AC3MG0900TH	49 kg	68 x 65 x 55 cm

CÓDIGO	Ø SUCCIÓN	Ø DESCARGA	POTENCIA	DESPLAZAMIENTO	MOTOR	PRESIÓN MÁXIMA	FLUJO MÁXIMO	PUNTO DE MAYOR EFICIENCIA
AC3MG0650V★	3"	3"	6.5 HP	208 cc	VANGUARD®	29 m	16.5 l/s	9 l/s a 18 m
AC3MG0700TH★	3"	3"	7 HP	212 cc	THUNDER®	29 m	16.5 l/s	9 l/s a 18 m
AC3MG0900TH★	3"	3"	9 HP	270 cc		36 m	16.5 l/s	9 l/s a 22 m

EQUIPOS DE RIEGO



RECOMENDAMOS PARA SU MOTOR SAE 30 ACEITE

RESISTENTE POR SUS MATERIALES DE HIERRO GRIS

MOTOR PREMIUM VANGUARD 3 AÑOS GARANTÍA

Thunder®

ESPECIALMENTE DISEÑADO PARA RIEGO AGRÍCOLA

RED DE SERVICIO Y REFACCIONES

6 meses GARANTÍA

- Equipo ideal para transferencia de agua turbia en aplicaciones de desagüe, agricultura, ganadería, etc.
- Paso de sólidos en suspensión 1 ½".
- Opción con motor VANGUARD®: vida útil de 2000 horas ó THUNDER®: 1200 horas.



AC4MG1300TH

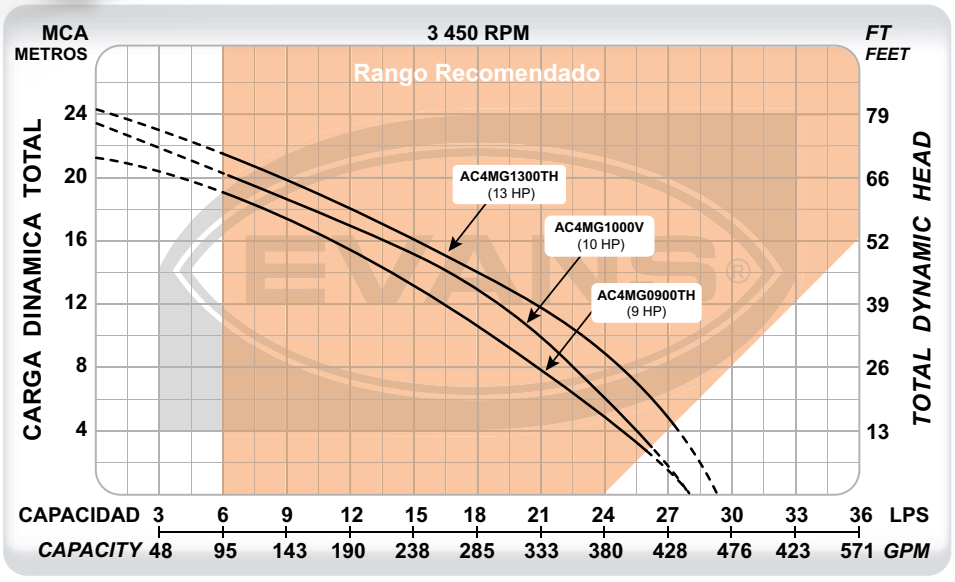

CÓDIGO	PESO	MEDIDAS LARGO XANCHO X ALTO
AC4MG0900TH	70 kg	68 x 65 x 55 cm
AC4MG1300TH	73 kg	68 x 65 x 55 cm
AC4MG1000V	70 kg	68 x 65 x 55 cm

CÓDIGO	Ø SUCCIÓN	Ø DESCARGA	POTENCIA	DESPLAZAMIENTO	MOTOR	PRESIÓN MÁXIMA	FLUJO MÁXIMO	PUNTO DE MAYOR EFICIENCIA
AC4MG0900TH★	4"	4"	9 HP	270 cc	THUNDER®	21 m	28 l/s	15 l/s a 13 m
AC4MG1300TH★	4"	4"	13 HP	389 cc		24 m	29 l/s	20 l/s a 12 m
AC4MG1000V★	4"	4"	10 HP	305 cc	VANGUARD®	23 m	28 l/s	15 l/s a 15 m

DEBIDO A LAS MEJORAS CONSTANTES, EL PRODUCTO PUEDE VARIAR EN SU APARIENCIA. ESPECIFICACIONES SUJETAS A CAMBIO SIN PREVIO AVISO.

6 meses GARANTÍA

- Equipo ideal para transferencia de agua limpia en aplicaciones con difícil acceso a electricidad o que requieran una opción portátil.
- Alta eficiencia: mayor presión y flujo de agua con menor consumo de combustible.
- Gran potencia en su motor THUNDER® con vida útil de 1200 horas.

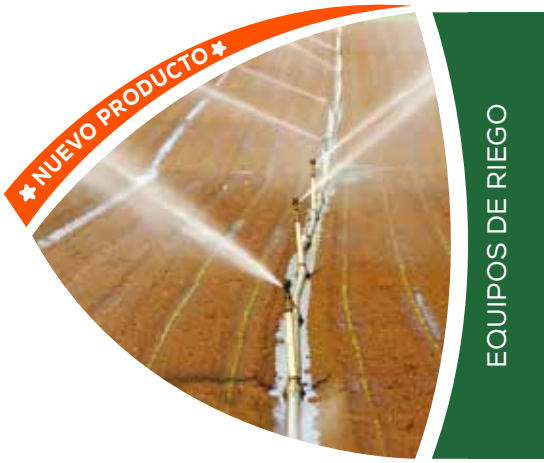





6HMG0700TH

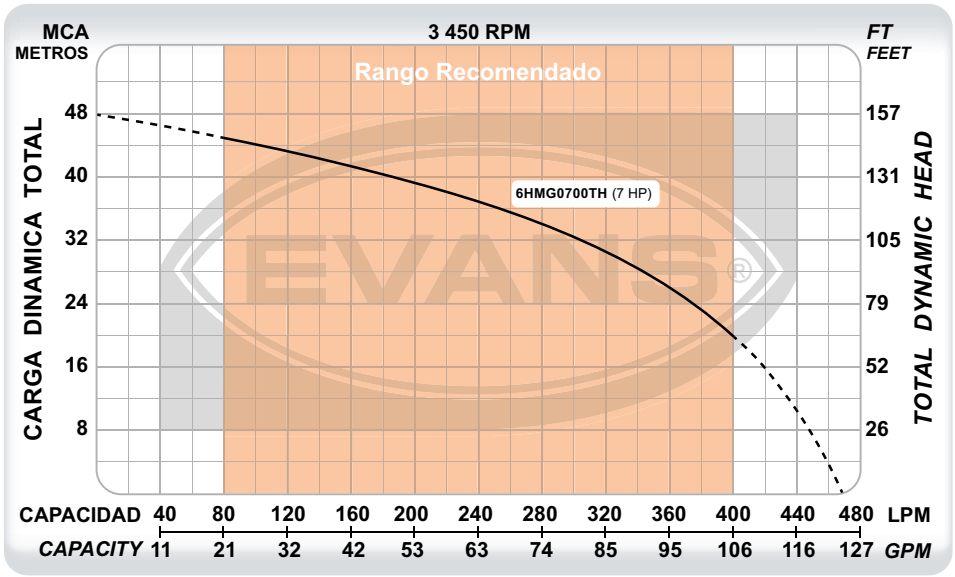

CÓDIGO	PESO	MEDIDAS LARGO XANCHO X ALTO
6HMG0700TH	30 kg	52 x 52 x 46 cm

CÓDIGO	Ø SUCCIÓN	Ø DESCARGA	POTENCIA	DESPLAZAMIENTO	MOTOR	PRESIÓN MÁXIMA	FLUJO MÁXIMO	PUNTO DE MAYOR EFICIENCIA
6HMG0700TH★	2"	1 ½"	7 HP	212 cc	THUNDER®	48 m	480 l/min	240 l/min a 36 m

EQUIPOS DE RIEGO



RECOMENDAMOS PARA SU MOTOR SAE 30 ACEITE · RESISTENTE POR SUS MATERIALES DE HIERRO GRIS · Thunder® · ESPECIALMENTE DISEÑADO PARA RIEGO AGRÍCOLA · RED DE SERVICIO Y REFACCIONES · 6 meses GARANTÍA

- Equipo ideal para transferencia de agua limpia en aplicaciones con difícil acceso a electricidad o que requieran una opción portátil.
- Alta eficiencia: mayor presión y flujo de agua con menor consumo de combustible.
- Gran potencia en su motor THUNDER® con vida útil de 1200 horas.





XH3MG0700TH

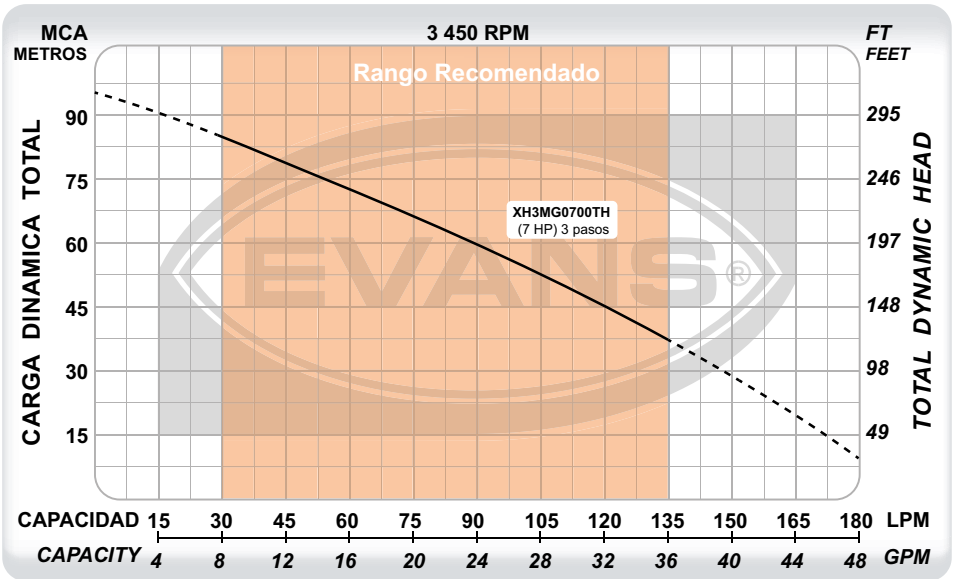

CÓDIGO	PESO	MEDIDAS LARGO XANCHO X ALTO
XH3MG0650BS	35 Kg	52 x 52 x 46 cm
XH3MG0750TH	34 Kg	52 x 52 x 46 cm

CÓDIGO	Ø SUCCIÓN	Ø DESCARGA	POTENCIA	DESPLAZAMIENTO	MOTOR	PRESIÓN MÁXIMA	FLUJO MÁXIMO	PUNTO DE MAYOR EFICIENCIA
XH3MG0700TH★	1 ¼"	1"	7 HP	212 cc	THUNDER®	95 m	190 l/min	90 l/min a 60 m

DEBIDO A LAS MEJORAS CONSTANTES, EL PRODUCTO PUEDE VARIAR EN SU APARIENCIA. ESPECIFICACIONES SUJETAS A CAMBIO SIN PREVIO AVISO.

CENTRÍFUGA DE ALTA PRESIÓN Y MEDIO FLUJO

Confiabilidad para la industria y el campo

CLASE 1F

6 meses GARANTÍA

- Equipo ideal para transferencia de agua limpia en aplicaciones con difícil acceso a electricidad o que requieran una opción portátil.
- Alta eficiencia: mayor presión y flujo de agua con menor consumo de combustible.
- Gran potencia en su motor THUNDER® con vida útil de 1200 horas.



MT1AMG1300TH

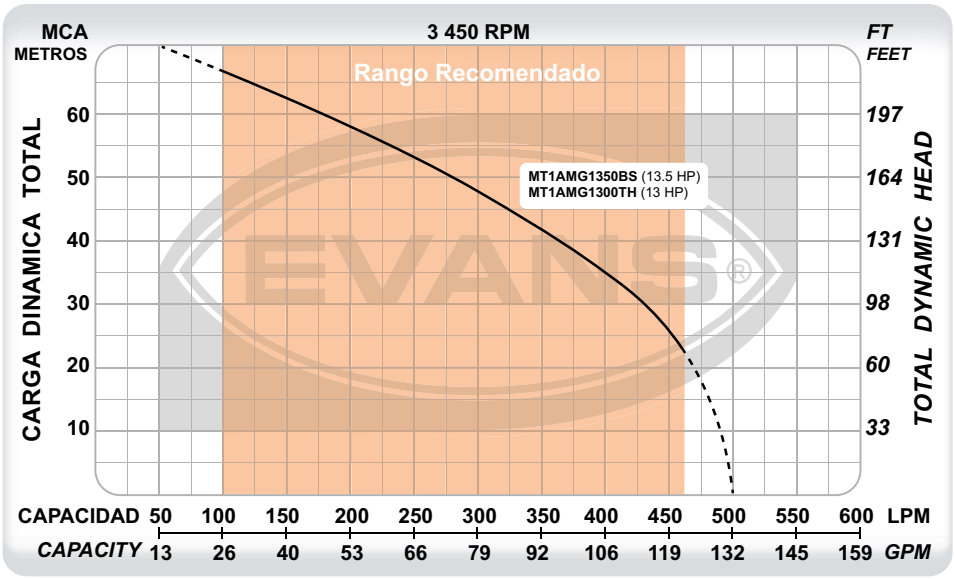

CÓDIGO	PESO	MEDIDAS LARGO XANCHO X ALTO
MT1AMG1300TH	57 Kg	68 x65 x 55 cm

CÓDIGO	Ø SUCCIÓN	Ø DESCARGA	POTENCIA	DESPLAZAMIENTO	MOTOR	PRESIÓN MÁXIMA	FLUJO MÁXIMO	PUNTO DE MAYOR EFICIENCIA
MT1AMG1300TH	1 ½"	1 ¼"	13 HP	389 cc	THUNDER®	73 m	500 l/min	275 l/min a 50 m

DEBIDO A LAS MEJORAS CONSTANTES, EL PRODUCTO PUEDE VARIAR EN SU APARIENCIA. ESPECIFICACIONES SUJETAS A CAMBIO SIN PREVIO AVISO.



RESISTENTE POR SUS MATERIALES DE HIERRO GRIS · OPCIÓN CON ARRANQUE ELÉCTRICO · RECOMENDAMOS PARA SU MOTOR SAE 30 ACEITE · Thunder® · ESPECIALMENTE DISEÑADO PARA RIEGO AGRÍCOLA · RED DE SERVICIO Y REFACCIONES · 6 meses GARANTÍA

- Equipo ideal para transferencia de agua limpia en aplicaciones con difícil acceso a electricidad o que requieran una opción portátil.
- Traslado de alto flujo y media presión con menor consumo de combustible.
- Gran potencia en su motor THUNDER® con vida útil de 1200 horas.



7IMG1600THAE

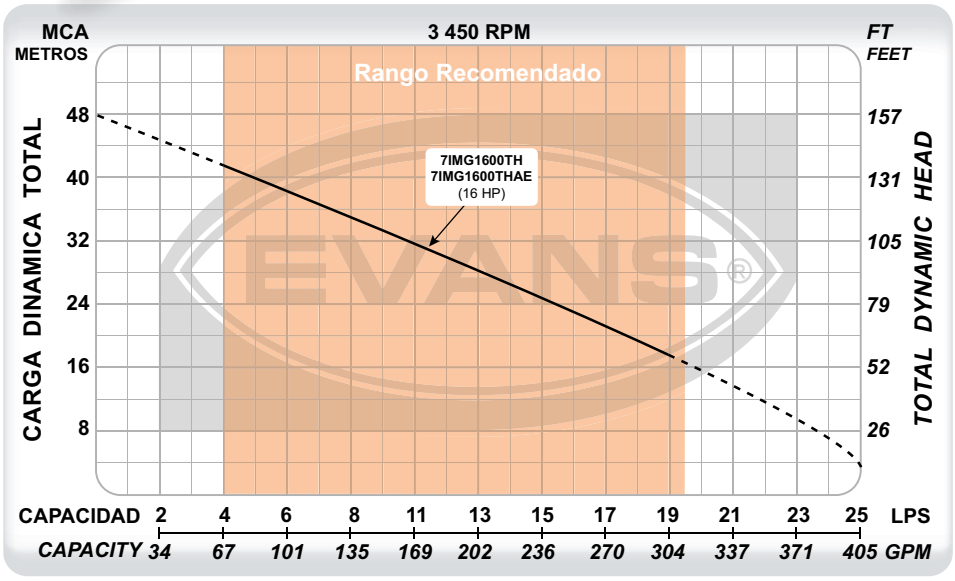

CÓDIGO	PESO	MEDIDAS LARGO XANCHO X ALTO
7IMG1600TH	68 Kg	68 x 65 x 55 cm
7IMG1600THAE	68 Kg	68 x 65 x 55 cm

CÓDIGO	Ø SUCCIÓN	Ø DESCARGA	POTENCIA	DESPLAZAMIENTO	MOTOR	PRESIÓN MÁXIMA	FLUJO MÁXIMO	PUNTO DE MAYOR EFICIENCIA
7IMG1600TH	3"	3"	16 HP	458 cc	THUNDER®	48 m	26 l/s	13 l/s a 28 m
7IMG1600THAE	3"	3"	16 HP	458 cc		48 m	26 l/s	13 l/s a 28 m

DEBIDO A LAS MEJORAS CONSTANTES, EL PRODUCTO PUEDE VARIAR EN SU APARIENCIA. ESPECIFICACIONES SUJETAS A CAMBIO SIN PREVIO AVISO.

CENTRÍFUGA DE ALTA PRESIÓN Y ALTO FLUJO

Confiabilidad para la industria y el campo

CLASE 1F

6 meses GARANTÍA

RED DE SERVICIO Y REFACCIONES

ESPECIALMENTE DISEÑADO PARA RIEGO AGRÍCOLA

Thunder®

MOTOR PREMIUM VANGUARD® 3 AÑOS GARANTÍA

RECOMENDAMOS PARA SU MOTOR SAE 30 ACEITE

OPCIÓN CON ARRANQUE ELÉCTRICO

RESISTENTE POR SUS MATERIALES DE HIERRO GRIS



- Equipo ideal para transferencia de agua limpia en aplicaciones con difícil acceso a electricidad o que requieran una opción portátil.
- Alta eficiencia: mayor presión y flujo de agua con menor consumo de combustible.
- Opción con motor Vanguard : vida útil de 2000 horas ó THUNDER®: 1200 horas.



8IMG1600THAE

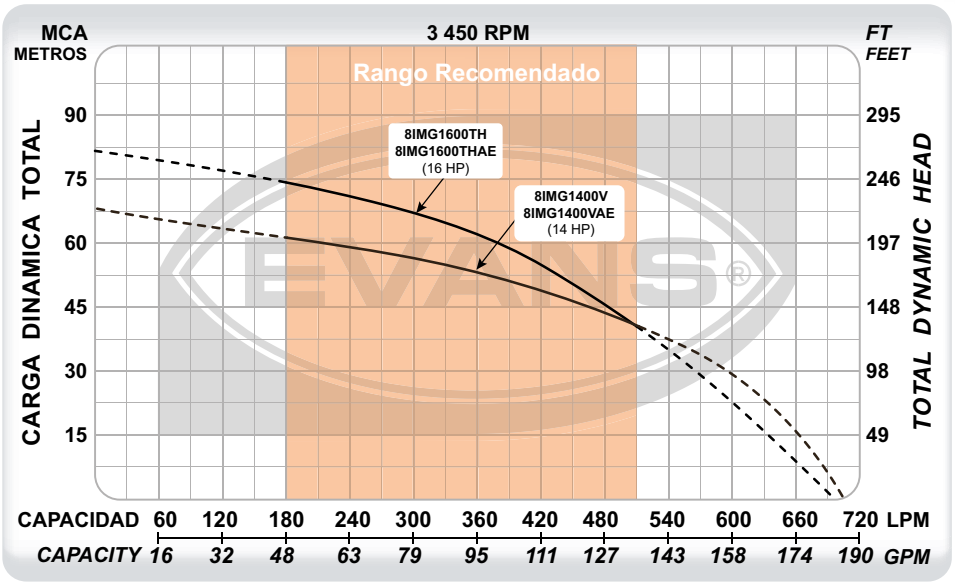

CÓDIGO	PESO	MEDIDAS LARGO XANCHO X ALTO
8IMG1400V	97 Kg	81 x 85 x 79 cm
8IMG1400VAE	97 Kg	81 x 85 x 79 cm
8IMG1600TH	97 Kg	81 x 85 x 79 cm
8IMG1600THAE	97 Kg	81 x 85 x 79 cm

CÓDIGO	Ø SUCCIÓN	Ø DESCARGA	POTENCIA	DESPLAZAMIENTO	MOTOR	PRESIÓN MÁXIMA	FLUJO MÁXIMO	PUNTO DE MAYOR EFICIENCIA
8IMG1400V	3"	2"	14 HP	408 CC	VANGUARD®	69M	697 l/min	360 l/min a 55
8IMG1400VAE	3"	2"	14 HP	408 CC		69M	697 l/min	360 l/min a 55
8IMG1600TH	3"	2"	16 HP	458 cc	THUNDER®	81 m	700 l/min	380 l/min a 60 m
8IMG1600THAE	3"	2"	16 HP	458 cc		81 m	700 l/min	380 l/min a 60 m

DEBIDO A LAS MEJORAS CONSTANTES, EL PRODUCTO PUEDE VARIAR EN SU APARIENCIA. ESPECIFICACIONES SUJETAS A CAMBIO SIN PREVIO AVISO.



RESISTENTE POR SUS MATERIALES DE HIERRO GRIS · OPCIÓN CON ARRANQUE ELÉCTRICO · RECOMENDAMOS PARA SU MOTOR SAE 30 ACEITE · Thunder® · ESPECIALMENTE DISEÑADO PARA RIEGO AGRÍCOLA · RED DE SERVICIO Y REFACCIONES · 6 meses GARANTÍA

- Equipo ideal para transferencia de agua limpia en aplicaciones con difícil acceso a electricidad o que requieran una opción portátil.
- Alta eficiencia: mayor flujo de agua con menor consumo de combustible.
- Gran potencia en su motor THUNDER® con vida útil de 1200 horas.



MT4MG1600THAE

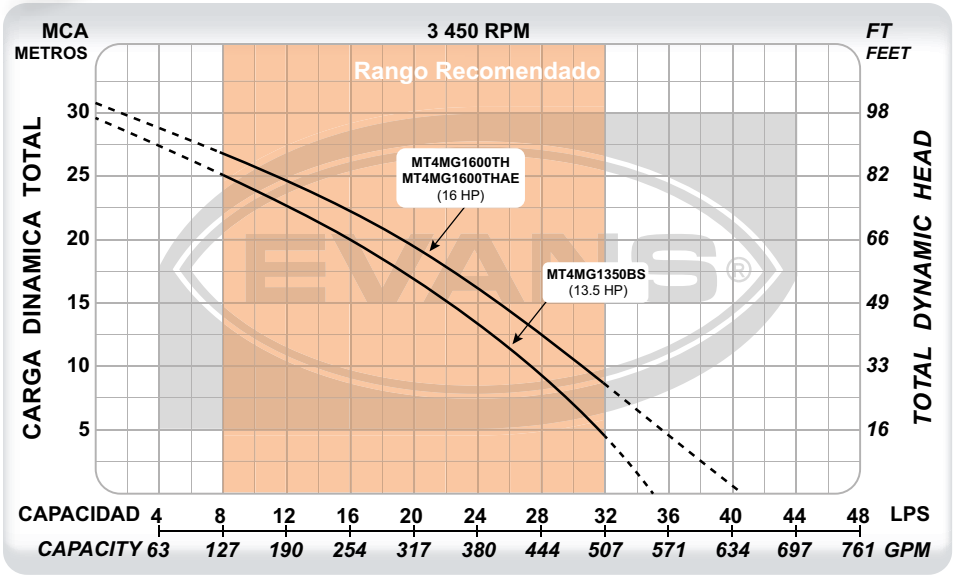

CÓDIGO	PESO	MEDIDAS LARGO XANCHO X ALTO
MT4MG1600TH	79 Kg	68 x 65 x 55 cm
MT4MG1600THAE	79 Kg	68 x 65 x 55 cm

CÓDIGO	Ø SUCCIÓN	Ø DESCARGA	POTENCIA	DESPLAZAMIENTO	MOTOR	PRESIÓN MÁXIMA	FLUJO MÁXIMO	PUNTO DE MAYOR EFICIENCIA
MT4MG1600TH	4"	4"	16 HP	458 cc	THUNDER®	32 m	40.5 l/s	22 l/s a 18 m
MT4MG1600THAE	4"	4"	16 HP	458 cc		32 m	40.5 l/s	22 l/s a 18 m

DEBIDO A LAS MEJORAS CONSTANTES, EL PRODUCTO PUEDE VARIAR EN SU APARIENCIA. ESPECIFICACIONES SUJETAS A CAMBIO SIN PREVIO AVISO.

6 meses GARANTÍA · RED DE SERVICIO Y REFACCIONES · ESPECIALMENTE DISEÑADO PARA RIEGO AGRÍCOLA · Thunder · RECOMENDAMOS PARA SU MOTOR SAE 30 ACEITE · OPCIÓN CON ARRANQUE ELÉCTRICO · RESISTENTE POR SUS MATERIALES DE HIERRO GRIS · DIESEL ENGINE

- Equipo ideal para transferencia de agua limpia en aplicaciones con difícil acceso a electricidad o que requieran una opción portátil.
- Traslado de alto flujo y media presión con menor consumo de combustible. Uso continuo.
- Motores Diesel altamente eficientes, menor costo de operación y con opción de arranque eléctrico o manual.



7IMD1200THAE

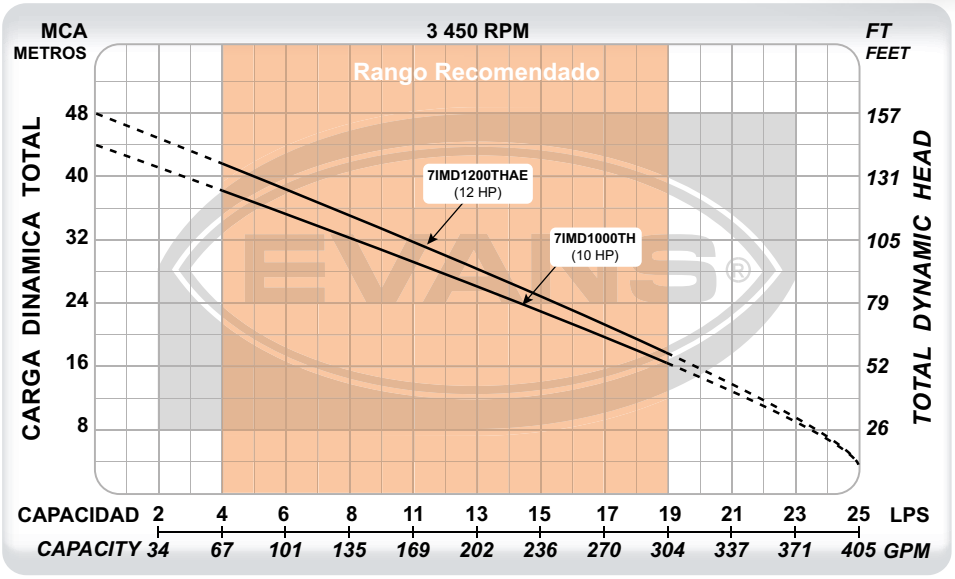

CÓDIGO	PESO	MEDIDAS LARGO XANCHO X ALTO
7IMD1000TH	91 Kg	85 X 60 X 83 cm
7IMD1200THAE	93 Kg	85 X 60 X 83 cm

CÓDIGO	Ø SUCCIÓN	Ø DESCARGA	POTENCIA	DESPLAZAMIENTO	MOTOR	PRESIÓN MÁXIMA	FLUJO MÁXIMO	PUNTO DE MAYOR EFICIENCIA
7IMD1000TH	3"	3"	10 HP	418 cc	THUNDER®	44 m	26 l/s	13 l/s a 26 m
7IMD1200THAE	3"	3"	12 HP	499 cc		48 m	26 l/s	13 l/s a 28 m

AUTOCEBANTE DE ALUMINIO DE 6" MOTOR DIESEL

Confiabilidad para la industria y el campo



- Ideales para trasvasar altos flujos de agua en inundaciones, fosas o construcciones.
- Diseño práctico para un fácil mantenimiento.
- Impulsor y difusor en hierro dúctil, resistente contra la corrosión e impacto de sólidos.
- Cuenta con motor Diesel altamente eficiente, que reduce los costos de operación.



AC6AMD2000THAE

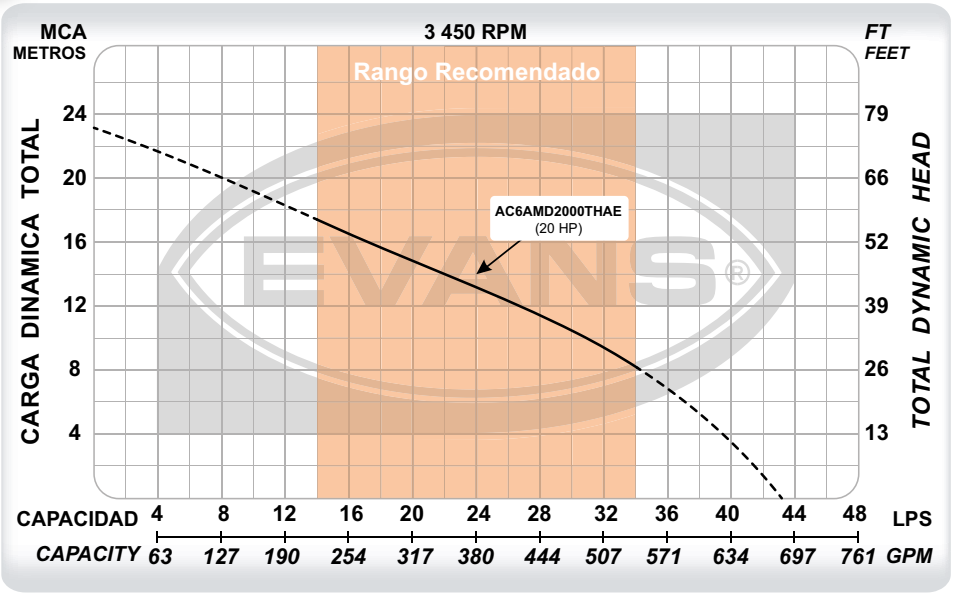

CÓDIGO	PESO	MEDIDAS LARGO X ANCHO X ALTO
AC6AMD2000THAE	118 Kg	81 x 85 x 79 cm

CÓDIGO	Ø SUCCIÓN	Ø DESCARGA	POTENCIA	DESPLAZAMIENTO	MOTOR	PRESIÓN MÁXIMA	FLUJO MÁXIMO	PUNTO DE MAYOR EFICIENCIA
AC6AMD2000THAE	6"	6"	20 HP	997 cc	THUNDER®	23.5 m	43.5 l/s	27 l/s a 12 m

DEBIDO A LAS MEJORAS CONSTANTES, EL PRODUCTO PUEDE VARIAR EN SU APARIENCIA. ESPECIFICACIONES SUJETAS A CAMBIO SIN PREVIO AVISO.

AUTOCEBANTES DE 4" HIERRO GRIS DIESEL

Confiabilidad para la industria y el campo

CLASE 1J

6 meses GARANTÍA · RED DE SERVICIO Y REFACCIONES · ESPECIALMENTE DISEÑADO PARA RIEGO AGRÍCOLA · Thunder · OPCIÓN CON ARRANQUE ELÉCTRICO · RESISTENTE POR SUS MATERIALES DE HIERRO GRIS · RECOMENDAMOS PARA SU MOTOR SAE 30 ACEITE · DIESEL ENGINE

- Equipo ideal para transferencia de agua turbia en aplicaciones de desagüe, agricultura, ganadería, etc.
- Paso de sólidos en suspensión 1 ½".
- Motores Diesel altamente eficientes, menor costo de operación y con opción de arranque eléctrico o manual. Uso continuo.





AC4MD1200THAE

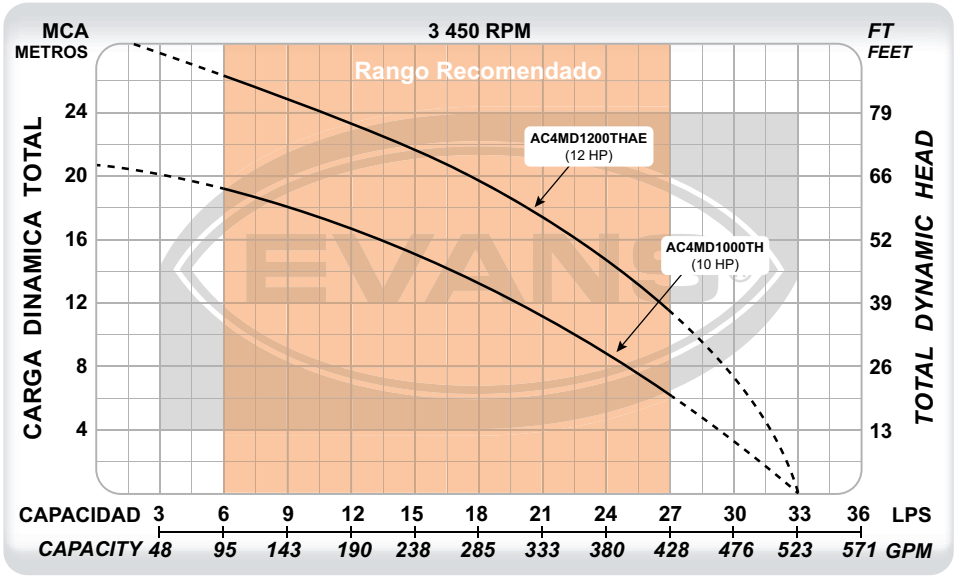

CÓDIGO	PESO	MEDIDAS LARGO XANCHO X ALTO
AC4MD1000TH	91 Kg	85 X 60 X 83 cm
AC4MD1200THAE	93 Kg	85 X 60 X 83 cm

CÓDIGO	Ø SUCCIÓN	Ø DESCARGA	POTENCIA	DESPLAZAMIENTO	MOTOR	PRESIÓN MÁXIMA	FLUJO MÁXIMO	PUNTO DE MAYOR EFICIENCIA
AC4MD1000TH	4"	4"	10 HP	418 cc	THUNDER®	21 m	33 l/s	18 l/s a 13 m
AC4MD1200THAE	4"	4"	12 HP	499 cc		30 m	33 l/s	18 l/s a 20 m

DEBIDO A LAS MEJORAS CONSTANTES, EL PRODUCTO PUEDE VARIAR EN SU APARIENCIA. ESPECIFICACIONES SUJETAS A CAMBIO SIN PREVIO AVISO.

EQUIPOS DE RIEGO

★NUEVO PRODUCTO★



IP21 USO INTERIOR · MÁX. 40 °C · Thunder® · RED DE SERVICIO Y REFACCIONES · 6 meses GARANTÍA

- Sistema completamente armado, listo para usarse.
- Controlador de motor electrónico incluido con el que se podrá monitorear en tiempo real la presión del aceite y temperatura del motor.
- Tanque de combustible y batería.
- Flotador para alarmar de bajo nivel en cisterna

CUENTAN CON:
- Protecciones habilitadas contra baja presión de aceite y sobre temperatura.
- Regulador de RPMs para optimizar el consumo de combustible.

8IMD2000TH

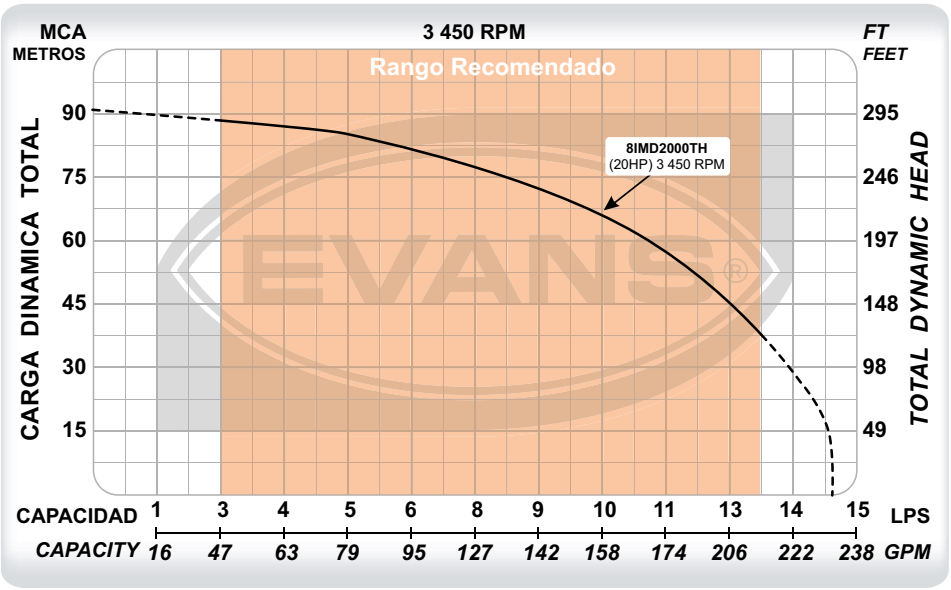

CÓDIGO	PESO	MEDIDAS LARGO XANCHO X ALTO
8IMD2000TH	273 kg	126 x 90 x 132 cm

CÓDIGO	Ø SUCCIÓN	Ø DESCARGA	POTENCIA	DESPLAZA-MIENTO	ASPIRACIÓN	MOTOR	PRESIÓN MÁXIMA	FLUJO MÁXIMO	PUNTO DE MAYOR EFICIENCIA
8IMD2000TH★	3"	2"	20 HP	997 CC	NATURAL	THUNDER®	92 m	14.5 l/s	11 l/s a 57 m

DEBIDO A LAS MEJORAS CONSTANTES, EL PRODUCTO PUEDE VARIAR EN SU APARIENCIA. ESPECIFICACIONES SUJETAS A CAMBIO SIN PREVIO AVISO.

6 meses GARANTÍA

RED DE SERVICIO Y REFACCIONES

FAWDE

MÁX. 40 °C

IP21 USO INTERIOR

- Sistema completamente armado, listo para usarse.
- Controlador de motor electrónico incluido con el que se podrá monitorear en tiempo real la presión del aceite y temperatura del motor.
- Tanque de combustible y batería
- Flotador para alarmar de bajo nivel en cisterna

CUENTAN CON:
- Protecciones habilitadas contra baja presión de aceite y sobre temperatura.
- Regulador de RPMs para optimizar el consumo de combustible.





9IAMD4500F

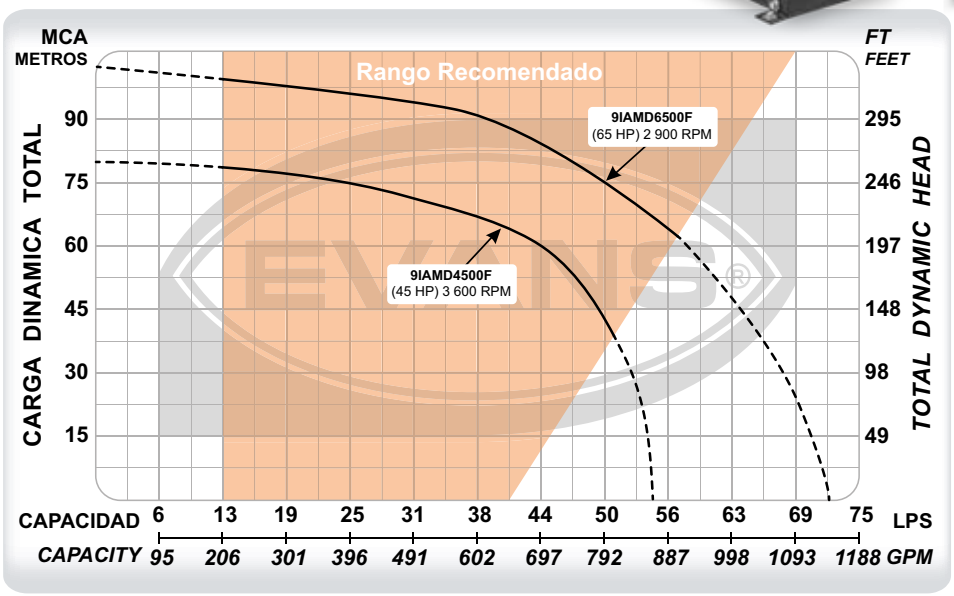

CÓDIGO	PESO	MEDIDAS LARGO XANCHO X ALTO
9IAMD4500F	680 kg	126 x 90 x 162 cm
9IAMD6500F	800 kg	126 x 90 x 162 cm

CÓDIGO	Ø SUCCIÓN	Ø DESCARGA	POTENCIA	DESPLAZA-MIENTO	ASPIRACIÓN	MOTOR	PRESIÓN MÁXIMA	FLUJO MÁXIMO	PUNTO DE MAYOR EFICIENCIA
9IAMD4500F★	3"	3"	45 HP	2 540 CC	NATURAL	FAWDE®	78 m	53.6 l/s	29.4 l/s a 70 m
9IAMD6500F★	3"	3"	65 HP	2 540 CC	TURBO CARGADO	FAWDE®	103 m	72 l/s	31.6 l/s a 93 m

EQUIPOS DE RIEGO

★NUEVOS PRODUCTOS★



IP21 USO INTERIOR · MÁX. 40 °C · FAWDE · Thunder® · RED DE SERVICIO Y REFACCIONES · 6 meses GARANTÍA

- Sistema completamente armado, listo para usarse.
- Controlador de motor electrónico incluido con el que se podrá monitorear en tiempo real la presión del aceite y temperatura del motor.
- Tanque de combustible y batería.
- Flotador para alarmar de bajo nivel en cisterna

CUENTAN CON:
- Protecciones habilitadas contra baja presión de aceite y sobre temperatura.
- Regulador de RPMs para optimizar el consumo de combustible.

10IAMD8000F

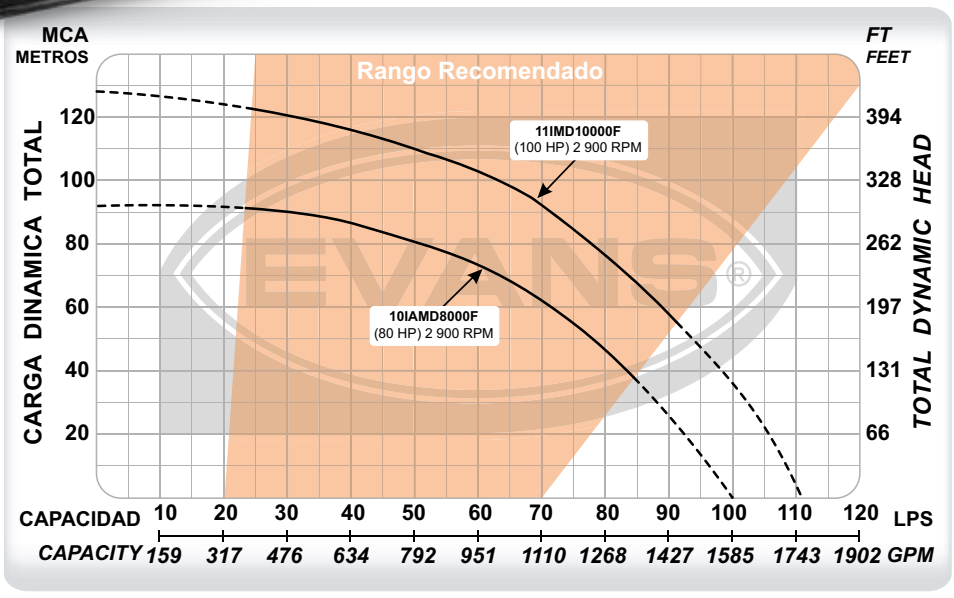

CÓDIGO	PESO	MEDIDAS LARGO XANCHO X ALTO
10IAMD8000F	898 kg	122 x 210 x 162 cm
11IMD10000F	1100 kg	122 x 210 x 162 cm

CÓDIGO	Ø SUCCIÓN	Ø DESCARGA	POTENCIA	DESPLAZA-MIENTO	ASPIRACIÓN	MOTOR	PRESIÓN MÁXIMA	FLUJO MÁXIMO	PUNTO DE MAYOR EFICIENCIA
10IAMD8000F★	4"	3"	80 HP	3 857 CC	NATURAL	FAWDE®	92 m	100 l/s	50 l/s a 82 m
11IMD10000F★	4"	3"	100 HP	3 860 CC	TURBO CARGADO	FAWDE®	124 m	110 l/s	48 l/s a 108 m

DEBIDO A LAS MEJORAS CONSTANTES, EL PRODUCTO PUEDE VARIAR EN SU APARIENCIA. ESPECIFICACIONES SUJETAS A CAMBIO SIN PREVIO AVISO.

KIT DE CONEXIÓN RÁPIDA PARA BOMBA			
CÓDIGO	**DIÁMETRO**	**MANGUERA**	**MANGUERA DE DESCARGA**
AB-KMLF200-15M ★	2"	15 metros LAY FLAT	1 x AB-CRC-200MP 1 x AB-CRE-200MP
AB-KMLF300-15M ★	3"		1 x AB-CRC-300MP 1 x AB-CRE-300MP
AB-KMLF400-15M ★	4"		1 x AB-CRC-400MP 1 x AB-CRE-400MP
AB-KMLF600-15M ★	6"		1 x AB-CRC600M 1 x AB-CRE600M



AB-KMLF400-15M

KIT DE CONEXIÓN RÁPIDA PARA BOMBA AUTOCEBANTE				
CÓDIGO	**DIÁMETRO**	**MANGUERA DE SUCCIÓN**	**MANGUERA DE DESCARGA**	**CONECTORES RÁPIDOS**
AB-KEQR200	2"	6 metros de succión	30 metros LAY FLAT	2 x AB-CRE200M 2 x AB-CRB200B
AB-KEQR300	3"			2 x AB-CRE300M 2 x AB-CRB300B
AB-KEQR400	4"		22.5 metros LAY FLAT	2 x AB-CRE400M 2 x AB-CRB400B



AB-KEQR200

MANGUERA LAY FLAT DE ALTA PRESIÓN				
CÓDIGO	**Ø INTERNO**	**PRESIÓN (PSI)**	**METROS**	**PESO ROLLO**
AB-MLF200	2"	90	90	35 kg
AB-MLF300	3"	65	90	47 kg
AB-MLF400	4"	45	45	37 kg



AB-MLF400

MANGUERA LAY FLAT DE ALTA PRESIÓN			
CÓDIGO	**Ø SUCCIÓN**	**METROS**	**PESO ROLLO**
AB-RMLF200-50M ★	2"	50	14 kg
AB-RMLF200-100M ★	2"	100	28 kg
AB-RMLF300-50M ★	3"	50	27.5 kg
AB-RMLF300-100M ★	3"	100	55 kg
AB-RMLF400-50M ★	4"	50	47.5 kg
AB-RMLF400-100M ★	4"	100	95 kg
AB-RMLF600-50M ★	6"	50	45 kg
AB-RMLF600-100M ★	6"	100	90 kg



AB-RMLF600-50M

MANGUERA FLEXIBLE DE SUCCIÓN			
CÓDIGO	**Ø SUCCIÓN**	**METROS**	**PESO ROLLO**
AB-MH200	2"	30	35 kg
AB-MH300	3"	30	47 kg
AB-MH400	4"	30	55 kg



AB-MH200

RANGO DE OPERACIÓN

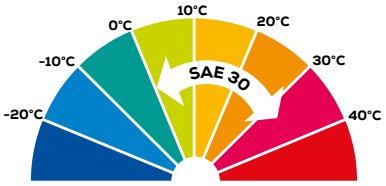

Te recomendamos utilizar aceite SAE-30 para temperaturas de 0 °C hasta 35 °C.

ACEITES		
CÓDIGO	**DESCRIPCIÓN**	**CAPACIDAD**
AMG-SAE30-L	Aceite SAE 30 motor a gasolina	1 Litro
AMG-SAE30-650		650 ml



Prolonga la vida de tu motor con aceite EVANS®.



★ NUEVO PRODUCTO

AB-NIPCON-200



AB-CLAMP-300



NIPLE BOTELLA Y ABRAZADERA		
CÓDIGO	DESCRIPCIÓN	Ø TUBERÍA
AB-NIPCON-200	Niple cónico 2" NPT con espiga galvanizado	2"
AB-NIPCON-300	Niple cónico 3" NPT con espiga galvanizado	3"
AB-NIPCON-400	Niple cónico 4" NPT con espiga galvanizado	4"
AB-NIPCON-600	Niple cónico 6" NPT con espiga galvanizado	6"
AB-CLAMP-200	Abrazadera 2" Hose clamp	2"
AB-CLAMP-300	Abrazadera 3" Hose clamp	3"
AB-CLAMP-400	Abrazadera 4" Hose clamp	4"
AB-CLAMP-600	Abrazadera 6" Hose clamp	6"



CONEXIONES RÁPIDAS										
TIPO	A	B	C	C (Plástico)	D	E	E (Plástico)	F	TC TAPÓN CONECTOR	TP TAPÓN CONECTOR C/ ABRAZADERAS
TIPO DE ADAPTADOR /ACOPLAMIENTO	MACHO	HEMBRA	HEMBRA	HEMBRA	HEMBRA	MACHO	MACHO	MACHO	HEMBRA	MACHO
TIPO DE ROSCA /VÁSTAGO	HEMBRA NPT	MACHO NPT	VÁSTAGO DE MANGUERA	VÁSTAGO DE MANGUERA	HEMBRA NPT	VÁSTAGO DE MANGUERA	VÁSTAGO DE MANGUERA	MACHO NPT	NPT	NPT
APLICA	BOMBA	BOMBA	MANGUERA	MANGUERA	BOMBA	MANGUERA	MANGUERA	BOMBA	BOMBA	BOMBA
1.5"	AB-CRA150	AB-CRB150B	AB-CRC150M	N/A	AB-CRD150	AB-CRE150M	N/A	AB-CRF150B	AB-TC150	AB-TP150B
2"	AB-CRA200	AB-CRB200B	AB-CRC200M	AB-CRC-200MP	AB-CRD200	AB-CRE200M	AB-CRE-200MP	AB-CRF200B	AB-TC200	AB-TP200B
3"	AB-CRA300	AB-CRB300B	AB-CRC300M	AB-CRC-300MP	AB-CRD300	AB-CRE300M	AB-CRE-300MP	AB-CRF300B	AB-TC300	AB-TP300B
4"	AB-CRA400	AB-CRB400B	AB-CRC400M	AB-CRC-400MP	AB-CRD400	AB-CRE400M	AB-CRE-400MP	AB-CRF400B	AB-TC400	AB-TP400B
6"	N/A	N/A	AB-CRC600M	N/A	N/A	AB-CRE600M	N/A	N/A	N/A	N/A

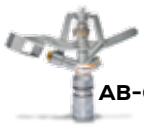

AB-CR075

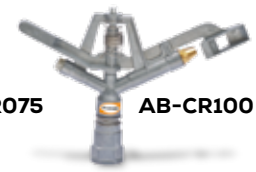

AB-CR100

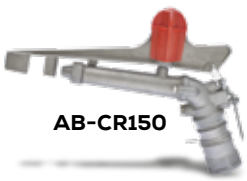

AB-CR150

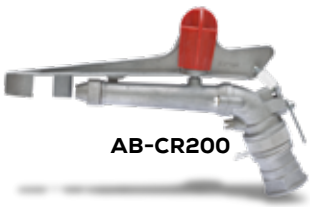

AB-CR200

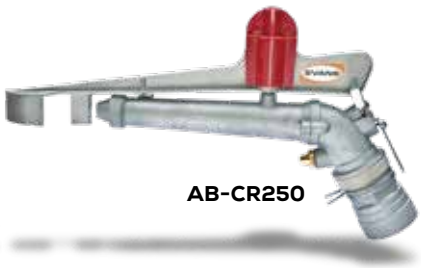

AB-CR250

CAÑONES DE RIEGO							
CÓDIGO	Ø TUBERÍA	ÁNGULO DE INCLINACIÓN	Ø DE BOQUILLA (in)-(mm)	Ø DE BOQUILLA TRASERA (in)-(mm)	PRESIÓN (PSI)	RANGO EN Ø (m)	FLUJO (LPM)
AB-CR075	¾"	22.5°	1/5" - 5.1	0.125" - 3.2	29 - 65	13 - 18.5	30 - 45
AB-CR100	1"	27°	0.24"- 6.1	0.125" - 3.2	36 - 43.5	17 - 23	50 - 105
AB-CR150	1 ½"	30°	2/5"- 10.2	0.125" - 3.2	43.5 - 58	23.5 - 26	115 - 140
AB-CR200	2"	30°	0.57"- 14 ½	0.125" - 3.2	50.5 - 65	28 - 31	235 - 275
AB-CR250	2 ½"	30°	0.715"- 18.2	0.320" - 8.1	58 - 72.5	35 - 38	415 - 465

DEBIDO A LAS MEJORAS CONSTANTES, EL PRODUCTO PUEDE VARIAR EN SU APARIENCIA. ESPECIFICACIONES SUJETAS A CAMBIO SIN PREVIO AVISO.

6 meses GARANTÍA

RED DE SERVICIO Y REFACCIONES



EQUIPOS DE RIEGO

- Contamos con todo lo necesario para una instalación como aspersores, mangueras, conexiones, tapones, boquillas y bombas.
- Útiles para micro aspersión o riego por goteo.
- Comúnmente utilizados al instalar túneles de saneamiento para rociar desinfectante.
- Aptos para instalarse como nebulizadores tipo "fogger" para refrescar los invernaderos y zonas donde se encuentran las verduras en lo supermercados.

TEE CON ASPERSOR DE LATÓN CONEXIONES RÁPIDAS 1/4". (PAQUETE DE 5PZ)



CÓDIGO
FTF-1/4-Z

ADAPTADOR ROSCADO HEMBRA GHT 3/4" PARA TOMA DE MANGUERA A 1/4" CONEXIÓN RÁPIDA



CÓDIGO
WTP-3/4

PRE FILTRO PARA SUCCIÓN 1/4"



CÓDIGO
ST-034A

TAPÓN DE 1/4" (PAQUETE DE 10PZ)



CÓDIGO
EP-1/4

BOQUILLA ASPERSORA 0.3MM



CÓDIGO
NOZ-10/24L

CODO ROSCA Y CONEXIÓN RÁPIDA



CÓDIGO	C.R.	ROSCA
DCC-002D	3/8"	3/8"

CODO ROSCA Y CONEXIÓN RÁPIDA



CÓDIGO	C.R.	ROSCA
DCC-005A	1/4"	3/8"

NIPLE ROSCA HEMBRA Y CONEXIÓN RÁPIDA



CÓDIGO	C.R.	ROSCA
DCC-019E	1/4"	1/2"

MANGUERA P/ PURIFICADORES 100 M.



CÓDIGO	DIAMÉTRO
RO-TUBE-1	1/4"
RO-TUBE-2	3/8"



- **Abastecimiento de agua confiable**
  para el llenado de tinacos en instalaciones de cisternas o aljibes.

- **Ideal para la extracción de agua de pozos profundos.**
  Obtén agua limpia y confiable para usos en ganadería y comunidades rurales.

- **Alta eficiencia hidráulica y energética.**

EVANS®



BOMBAS SUMERGIBLES DE AGUA LIMPIA

Presión de altura

evans.com.mx

BOMBAS SUMERGIBLES

FUENTES Y ORNATO







CISTERNA



POZO PROFUNDO







ACHIQUE

S - D - 4 - 08 - ME - 100 - F - 3
1 2 3 4 5 6 7 8

S - D - 4 - 10 - ME - 100 - F - 3 - I
1 2 3 4 5 6 7 8 9

1. SUMERGIBLE
2. DIÁMETRO
3. MEDIDA DEL POZO
   - **4 = 4 INCH**
   - **6 = 6 INCH**
   - **8 = 8 INCH**
4. GALONAJE EN SU PUNTO DE MEJOR EFICIENCIA
5. MOTOR ELÉCTRICO
6. POTENCIA DEL MOTOR

050 = 1/2 HP	**0100 = 1 HP**
0050 = 1/2HP	**1000 = 10 HP**
100 = 1 HP	**10000 = 100 HP**

7. VOLTAJE
   - **F= 110V**
   - **G= 220V**
   - **H= 440V**
8. MOTOR SUMERGIBLE CON 3 HILOS. NECESITA CAJA DE CONTROL (MONOFÁSICO)
   SIN NÚMERO = TRIFÁSICO
9. INOXIDABLE
   SIN LETRA = NORYL



S - C - 3 - ME - 050 - F - F
1 2 3 4 5 6 7

1. SUMERGIBLE
2. CISTERNA
3. ETAPAS
   - **3= 3 ETAPAS**
   - **4= 4 ETAPAS**
4. MOTOR ELÉCTRICO
5. POTENCIA DEL MOTOR
   - **050 = 1/2 HP**
   - **100 = 1 HP**
6. F = 110V
7. CUENTA CON FLOTADOR



SP - 1 - ME - 050 - H
1 2 3 4 5

1. SUMERGIBLE CISTERNA
2. DIÁMETRO DE DESCARGA
3. MOTOR ELÉCTRICO
4. POTENCIA DEL MOTOR
   - **050 = 1/2 HP**
   - **100 = 1 HP**
5. HIERRO GRIS



SLA - 1.5 - ME - 050
1 2 3 4

1. SUMERGIBLE CISTERNA
2. DIÁMETRO DE DESCARGA
3. MOTOR ELÉCTRICO
4. POTENCIA DEL MOTOR
   - **050 = 1/2 HP**



SUM - 2 - ME - 050 - F - F
1 2 3 4 5 6

1. SUMERGIBLE
2. ETAPAS
   - **2= 2 ETAPAS**
   - **3= 3 ETAPAS**
3. MOTOR ELÉCTRICO
4. POTENCIA DEL MOTOR
   - **050 = 1/2 HP**
   - **100 = 1 HP**
5. F = 110V
6. CUENTA CON FLOTADOR



SP - M - 1 - ME - 075 - F - F

1 2 3 4 5 6 7

1. SUMERGIBLE CISTERNA
2. MULTIETAPAS
3. DIÁMETRO DE DESCARGA
4. MOTOR ELÉCTRICO
5. POTENCIA DEL MOTOR
   - **075 = 3/4 HP**
   - **100 = 1 HP**
6. F = 110V
7. CUENTA CON FLOTADOR



SSX1 - ME - 050 - F - A

1 2 3 4 5

1. SUMERGIBLE ACERO INOXIDABLE 4"
2. MOTOR ELÉCTRICO
3. POTENCIA DEL MOTOR
   - **050 = 1/2 HP**
4. VOLTAJE
   - **F = 110 V**
   - **G = 220 V**
5. AUTOMÁTICA



SSX1 - ME - 050 - F - 2C - F

1 2 3 4 5 6

1. SUMERGIBLE ACERO INOXIDABLE 4"
2. MOTOR ELÉCTRICO
3. POTENCIA DEL MOTOR
   SI COMIENZA CON 0, ES TRIFÁSICO
   - **050 = 1/2 HP**
   - **0050 = 1/2 HP**
   - **100 = 1 HP**
   - **0100 = 1 HP**
4. VOLTAJE
   - **F = 110 V**
   - **G = 220 V**
5. MOTOR SUMERGIBLE CON 2 HILOS.
   NO NECESITA CAJA DE CONTROL
   (MONOFÁSICO)
   SIN NÚMERO = TRIFÁSICO
6. CUENTA CON FLOTADOR



SSX4 - ME - 200 - G - 2 - F - I

1 2 3 4 5 6 7

1. SUMERGIBLE ACERO INOXIDABLE 5"
2. MOTOR ELÉCTRICO
3. POTENCIA DEL MOTOR
   SI COMIENZA CON 0, ES TRIFÁSICO
   - **150 = 1.5 HP**
   - **0150 = 1.5HP**
   - **200 = 2 HP**
   - **0200 = 2 HP**
4. VOLTAJE
   - **G = 220 V**
5. MOTOR SUMERGIBLE CON 2 HILOS.
   NO NECESITA CAJA DE CONTROL
   (MONOFÁSICO)
   SIN NÚMERO = TRIFÁSICO
6. CUENTA CON FLOTADOR
7. INOXIDABLE



AQUA - 120W - F

1 2 3

1. BOMBA DE ACUARIO
2. POTENCIA EN WATT
3. CUENTA CON FLOTADOR



FONT - 85W

1 2

1. BOMBA DE FUENTE
2. POTENCIA EN WATT



DEBIDO A LAS MEJORAS CONSTANTES, EL PRODUCTO PUEDE VARIAR EN SU APARIENCIA. ESPECIFICACIONES SUJETAS A CAMBIO SIN PREVIO AVISO.

CLASE 1Q

1 año GARANTÍA

RED DE SERVICIO Y REFACCIONES

MOTOR MONOFÁSICO 1~

NOM

- Motores de magnetos permanentes extra eficientes: muy bajo consumo energético, para uso continuo.
- Ideal para la recirculación de agua en fuentes y acuarios.
- Caídas y cortinas de agua.
- Incluye adaptador para manguera.



BOMBAS SUMERGIBLES



AQUA3W AQUA5W AQUA12W AQUA18W AQUA30W AQUA45W AQUA60W

IMÁGEN DE REFERENCIA



CÓDIGO	PESO	MEDIDAS LARGO X ANCHO X ALTO
AQUA3W	0.25 kg	7 x 7 x 12 cm
AQUA5W	0.30 kg	11 x 9 x 8 cm
AQUA12W	0.44 kg	12 x 10 x 8 cm
AQUA18W	0.48 kg	12 x 10 x 9 cm
AQUA30W	0.86 kg	13 x 12 x 11 cm
AQUA45W	1.06 kg	16 x 11 x 12 cm
AQUA60W	1.76 kg	19 x 15 x 13 cm

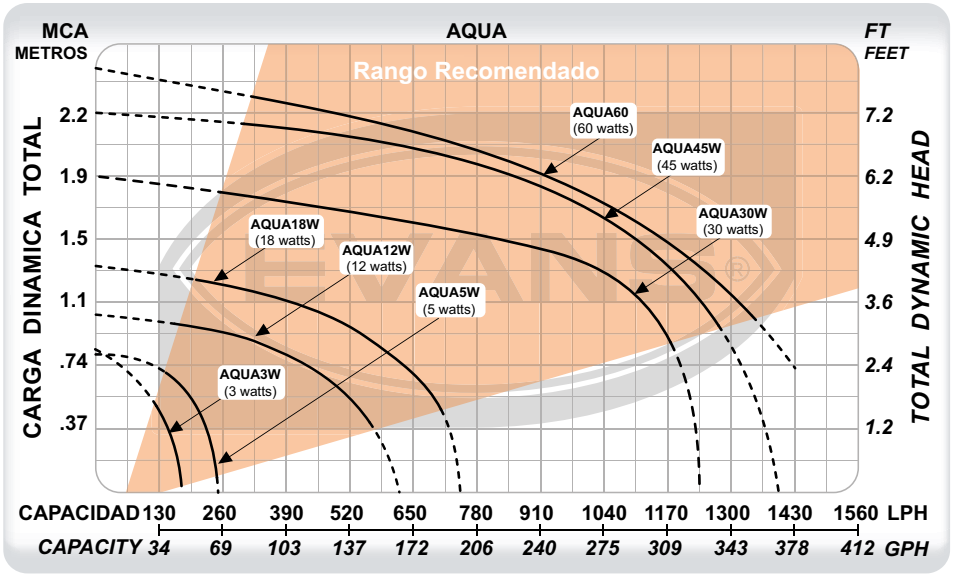

CÓDIGO	Ø DESCARGA	POTENCIA	VOLTAJE	CORRIENTE	FLUJO MÁXIMO	PRESIÓN MÁXIMA	PUNTO DE MAYOR EFICIENCIA
AQUA3W	1/4"	7 W	127 V ~ 60Hz 1Φ	54 mA	177 l/h	0.79 m	130 l/h a 0.5 m
AQUA5W	1/4"	8 W	127 V ~ 60Hz 1Φ	62 mA	258 l/h	0.76 m	180 l/h a 0.7 m
AQUA12W	1/4"	12 W	127 V ~ 60Hz 1Φ	180 mA	612 l/h	1.08 m	450 l/h a 0.75 m
AQUA18W	1/4"	16 W	127 V ~ 60Hz 1Φ	240 mA	766 l/h	1.38 m	650 l/h a 0.75 m
AQUA30W	1/2"	29 W	127 V ~ 60Hz 1Φ	490 mA	1236 l/h	1.99 m	1000 l/h a 1.3 m
AQUA45W	1/2"	45 W	127 V ~ 60Hz 1Φ	900 mA	1422 l/h	2.20 m	1050 l/h a 1.5 m
AQUA60W	3/4"	53 W	127 V ~ 60Hz 1Φ	1 A	1980 l/h	2.46 m	1100 l/h a 1.5 m







AQUA120W-F AQUA120W

- Motores enfriados en baño de aceite, con excelente enfriamiento. Para uso continuo con larga vida útil.
- Ideal para la recirculación de agua en fuentes y acuarios.
- Óptimas para muros llorones.
- Incluye adaptador para manguera.
- Opciones con o sin flotador según el espacio que el cárcamo permita.



AQUA250W ★

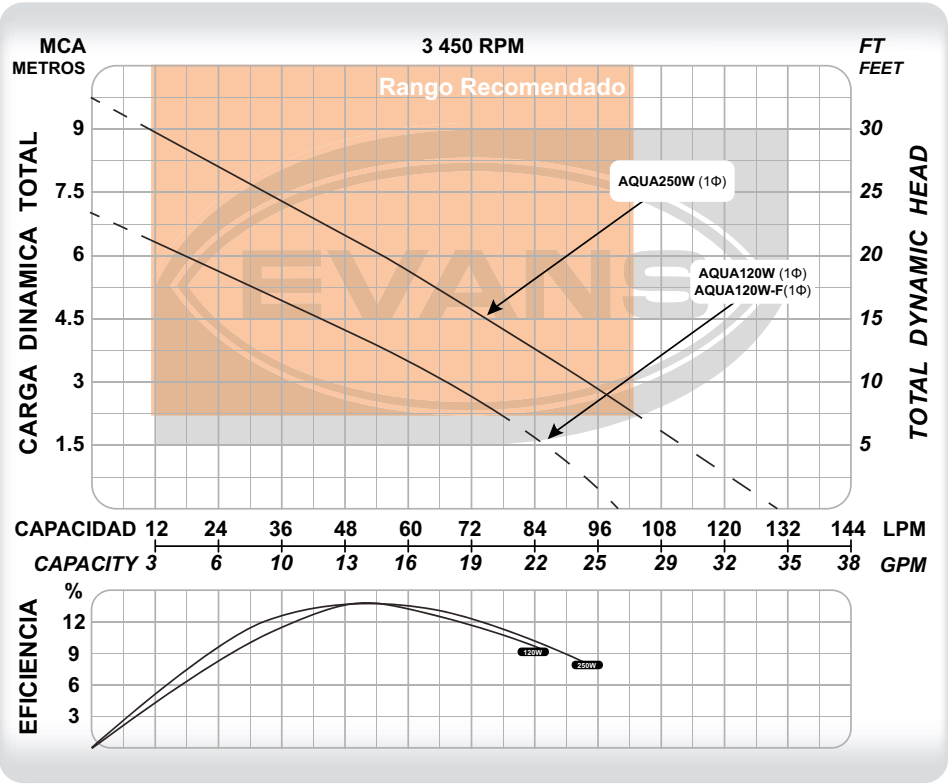

CÓDIGO	PESO	MEDIDAS LARGO X ANCHO X ALTO
AQUA120W-F	3.3 kg	17 x 17 x 28 cm
AQUA120W	3.16 kg	18.5 x 22.5 x 27.5 cm
AQUA250W	3.4 kg	23 x 19 x 30 cm

CÓDIGO	Ø DESCARGA	POTENCIA	VOLTAJE	CORRIENTE	FLUJO MÁXIMO	PRESIÓN MÁXIMA	PUNTO DE MAYOR EFICIENCIA
AQUA120W-F	1 ¼"	230 W	127 V ~ 60Hz 1Φ	2.2 A	100 l/min	7 m	54 l/min a 4 m
AQUA120W	1 ¼"	230 W	127 V ~ 60Hz 1Φ	2.2 A	100 l/min	7 m	54 l/min a 4 m
AQUA250W ★	1"	250 W	127 V ~ 60Hz 1Φ	4 A	130 l/min	9.75 m	65 l/min a 5.25 m

★ Nuevo Producto.

DEBIDO A LAS MEJORAS CONSTANTES, EL PRODUCTO PUEDE VARIAR EN SU APARIENCIA. ESPECIFICACIONES SUJETAS A CAMBIO SIN PREVIO AVISO.

CLASE 1Q

1 año GARANTÍA · RED DE SERVICIO Y REFACCIONES · MOTOR MONOFÁSICO 1~ · 5.40 METROS DE CABLE · NOM

- Creación de juegos de agua y fuentes de ornato.
- Incluye todos los accesorios necesarios para crear diferentes estilos de fuente.
- Motores de magnetos permanentes extra eficientes: muy bajo consumo energético, para uso continuo.



BOMBAS SUMERGIBLES


CUETE


LLUVIA


ESPUMA


MARTINI


HONGO











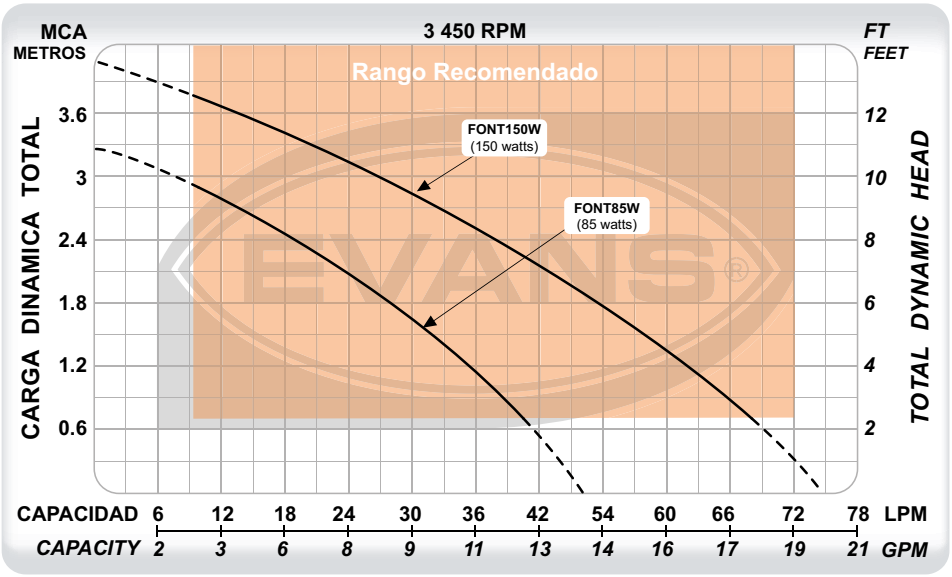



CÓDIGO	PESO	MEDIDAS LARGO X ANCHO X ALTO
FONT85W	2.3 kg	22 x 20 x 15 cm
FONT150W	3.57 kg	24 x 21 x 15 cm

CÓDIGO	Ø DESCARGA	POTENCIA	VOLTAJE	CORRIENTE	FLUJO MÁXIMO	PRESIÓN MÁXIMA	PUNTO DE MAYOR EFICIENCIA
FONT85W	3/4"	70 W	127 V ~ 60Hz 1Φ	1.15 A	49 l/min	3.19 m	27 l/min a 1.8 m
FONT150W	3/4"	170 W	127 V ~ 60Hz 1Φ	1.85 A	74 l/min	3.93 m	27 l/min a 3 m

BOMBAS SUMERGIBLES



SLA1.5ME050

SLA2ME050 ★

SLA1ME050 ★

- Diferentes modelos con diferentes presiones para distintas instalaciones.
- Ideal para el rápido llenado de tinacos en instalaciones de 1 a 3 niveles de manera totalmente silenciosa.
- Uso exclusivo con agua limpia.
- Anticorrosiva por sus materiales en plástico.
- Las mayores presiones del mercado en sus respectivas categorías.
- Motores aislamiento clase F resistentes a altas temperaturas de operación.

DIAGRAMA DE INSTALACIÓN



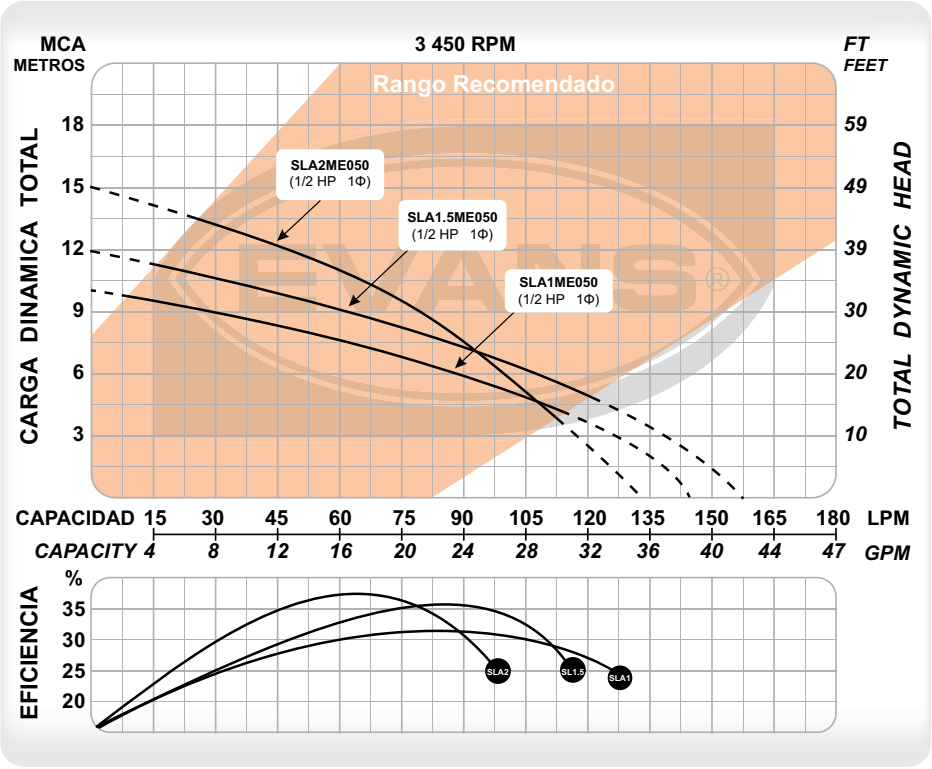

CÓDIGO	PESO	MEDIDAS LARGO X ANCHO X ALTO
SLA1ME050	4 kg	22 x 16 x 31 cm
SLA1.5ME050	4.5 kg	15.5 x 16.5 x 32.5 cm
SLA2ME050	5 kg	22 x 18 x 31 cm

CÓDIGO	Ø DESCARGA	POTENCIA	VOLTAJE	CORRIENTE	FLUJO MÁXIMO	PRESIÓN MÁXIMA	PUNTO DE MAYOR EFICIENCIA
SLA1ME050 ★	1 ¼"	1/2 HP	115 V ~ 60Hz 1Φ	3.5 A	145 l/min	10 m	88 l/min a 6 m
SLA1.5ME050	1 ½"	1/2 HP	115 V ~ 60Hz 1Φ	4.2 A	158 l/min	12 m	90 l/min a 7.5m
SLA2ME050 ★	1 ½"	1/2 HP	115 V ~ 60Hz 1Φ	4 A	133 l/min	15 m	60 l/min a 11 m

★ Nuevo Producto.

DEBIDO A LAS MEJORAS CONSTANTES, EL PRODUCTO PUEDE VARIAR EN SU APARIENCIA. ESPECIFICACIONES SUJETAS A CAMBIO SIN PREVIO AVISO.

1 año GARANTÍA · RED DE SERVICIO Y REFACCIONES · 6 METROS 6m DE CABLE · PROTECTOR TÉRMICO Alarga la vida del equipo · IMPULSORES EN NORYL® · RESISTENTE POR SUS MATERIALES DE HIERRO GRIS · MOTOR MONOFÁSICO 1~

- Equipo altamente eficiente: excelente altura y flujo con bajo consumo energético.
- Ideales para el rápido llenado de tinacos de manera totalmente silenciosa.
- Uso exclusivo con agua limpia.
- Mucho más resistentes y duraderas que una bomba en fabricación de aluminio.
- El modelo 1 HP es funcional para presurización de casas de 1-2 niveles con presostato 20-40 PSI o presurizador READY-PRESS®.



SP1ME050H

SELECCIONA TU MOTOBOMBA SUMERGIBLE

CONSUMO ESTIMADO DE 300 LITROS DE GASTO AL DÍA POR PERSONA.

	NÚMERO PERSONAS	2	4	6	10
	CAPACIDAD EN LITROS EN TINACO	600	1100	2200	3300
CASA HABITACIÓN	#de Pisos 6 metros 1	½hp 6min.	½hp 10min.	¾hp 18min.	¾hp 28min.
	9 metros 2	½hp 7min.	½hp 12min.	¾hp 20min.	1hp 22min.
	12 metros 3	¾hp 7min.	¾hp 13min.	1hp 17min.	1hp 25min.

Tiempo de llenado

PARA SELECCIONAR EL DIÁMETRO DE LA TUBERÍA CONSULTE LAS TABLAS DE PÉRDIDA POR FRICCIÓN.

Ø DE TUBERÍA	CAPACIDAD EN LITROS X MIN.
*½" *Tubería NO recomendada	0-15
*¾" *Tubería NO recomendada	0-35
1"	0-60
1¼"	0-95

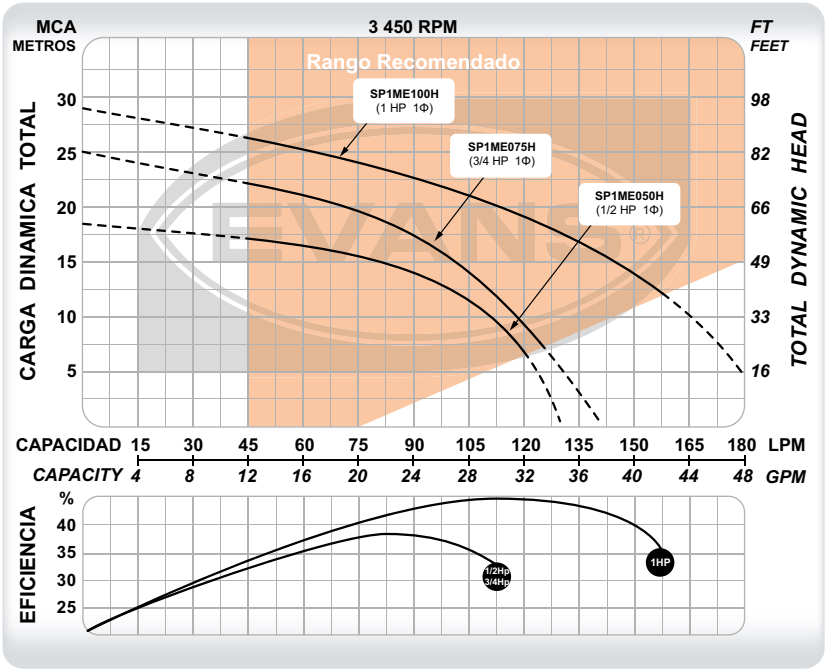

DIAGRAMA DE INSTALACIÓN



CÓDIGO	PESO	MEDIDAS LARGO X ANCHO X ALTO
SP1ME050H	11 kg	40 x 19 x 10 cm
SP1ME075H	14 kg	41 x 23 X 22 cm
SP1ME100H	17 kg	41 x 23 X 22 cm

CÓDIGO	Ø DESCARGA	POTENCIA	VOLTAJE	CORRIENTE	FLUJO MÁXIMO	PRESIÓN MÁXIMA	PUNTO DE MAYOR EFICIENCIA
SP1ME050H	1"	1/2 HP	127 V ~ 60Hz 1Φ	6.5 A	130 l/min	19 m	85 l/min a 15 m
SP1ME075H	1"	3/4 HP	127 V ~ 60Hz 1Φ	8.5 A	140 l/min	25 m	85 l/min a 18 m
SP1ME100H	1"	1 HP	127 V ~ 60Hz 1Φ	10.5 A	190 l/min	29.5 m	120 l/min a 18 m

BOMBAS SUMERGIBLES



PROTECTOR TÉRMICO · FLOTADOR 6m · 12 Galones x Minuto · 115V~ · MOTOR MONOFÁSICO 1~ · IMPULSOR POLÓXIDO DE FENILENO® · RED DE SERVICIO Y REFACCIONES · 1 año GARANTÍA

- Opción versátil para la presurización en casas:
  - Modelo 3/4 HP puede instalarse a 20-40 PSI para presurización de casas de **1-2 niveles**.
  - Modelo 1 HP puede instalarse a 30-50 PSI para presurización de casas de **2-3 niveles.**
- Ideales para sistemas de presión variable con hidroneumático.
- Óptimo funcionamiento con controladores de presión **Control-Press** o **Ready-Press®.**
- Extra resistente por sus materiales plásticos de ingeniería y acero inoxidable.
- Inserto de latón en la descarga para evitar que la rosca se dañe.



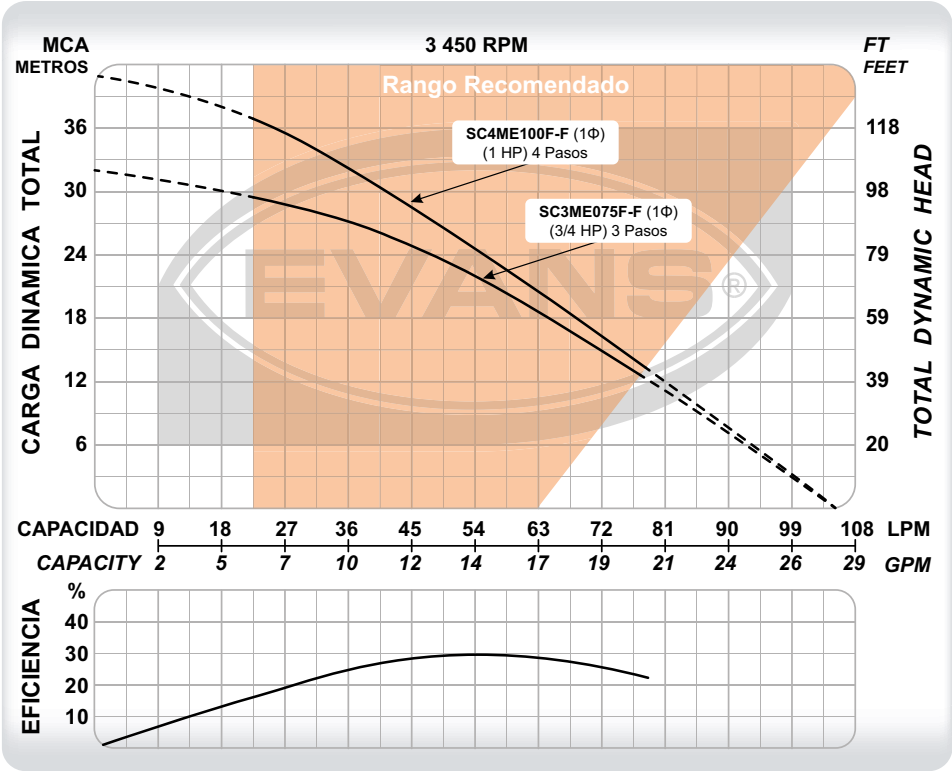

CÓDIGO	PESO	MEDIDAS LARGO X ANCHO X ALTO
SC3ME075F-F	8.5 kg	30 x 25 x 56 cm
SC4ME100F-F	9.6 kg	30 x 25 x 56 cm

CÓDIGO	Ø DESCARGA	POTENCIA	VOLTAJE	CORRIENTE	ETAPAS	FLUJO MÁXIMO	PRESIÓN MÁXIMA	PUNTO DE MAYOR EFICIENCIA
SC3ME075F-F ★	1"	3/4 HP	115 V ~ 60Hz 1Φ	7.3 A	3	105 l/min	32 m	50 l/min a 23 m
SC4ME100F-F ★	1"	1 HP	115 V ~ 60Hz 1Φ	8 A	4	105 l/min	41 m	50 l/min a 27 m

DEBIDO A LAS MEJORAS CONSTANTES, EL PRODUCTO PUEDE VARIAR EN SU APARIENCIA. ESPECIFICACIONES SUJETAS A CAMBIO SIN PREVIO AVISO.

1 año GARANTÍA · RED DE SERVICIO Y REFACCIONES · MOTOR MONOFÁSICO 1~ · IMPULSOR POLIÓXIDO DE FENILENO® · 5 METROS 5m DE CABLE · 12 Galones x Minuto · PROTECTOR TÉRMICO Alarga la vida del equipo

- Opción versátil para la presurización en casas:
  - Modelo 3/4 HP puede instalarse a 20-40 PSI para presurización de casas de **1-2 niveles.**
  - Modelo 1 HP puede instalarse a 30-50 PSI para presurización de casas de **2-3 niveles.**
- Ideales para sistemas de presión variable con hidroneumático.
- Óptimo funcionamiento con controladores de presión **Control-Press** o **Ready-Press®.**
- Extra resistente por sus materiales plásticos de ingeniería y acero inoxidable.
- Inserto de latón en la descarga para evitar que la rosca se dañe.



SPM1ME100F-F

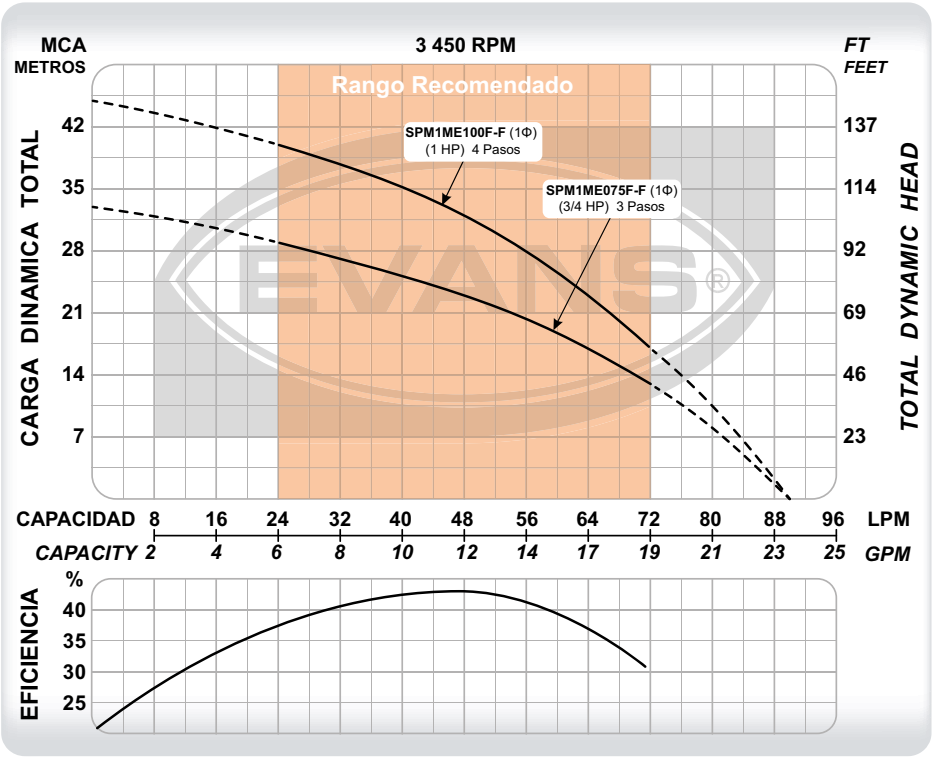

DIAGRAMA DE INSTALACIÓN



CÓDIGO	PESO	MEDIDAS LARGO X ANCHO X ALTO
SPM1ME075F-F	9 kg	45 x 18 x 22 cm
SPM1ME100F-F	10 kg	50 x 18 x 22 cm

CÓDIGO	Ø DESCARGA	POTENCIA	VOLTAJE	CORRIENTE	ETAPAS	FLUJO MÁXIMO	PRESIÓN MÁXIMA	PUNTO DE MAYOR EFICIENCIA
SPM1ME075F-F	1"	3/4 HP	115 V ~ 60Hz 1Φ	6.9 A	3	90 l/min	33 m	48 l/min a 23 m
SPM1ME100F-F	1"	1 HP	115 V ~ 60Hz 1Φ	9 A	4	90 l/min	45 m	48 l/min a 32 m

BOMBAS SUMERGIBLES



SUM4ME100F-F

PROTECTOR TÉRMICO – Alarga la vida del equipo
12 Galones x Minuto
5 METROS 50 DE CABLE
MOTOR MONOFÁSICO 1~
IMPULSOR POLIÓXIDO DE FENILENO®
RED DE SERVICIO Y REFACCIONES
1 año GARANTÍA

- Opción versátil para la presurización en casas de hasta 3 niveles.
- Ideales para sistemas de presión con hidroneumático (excepto el modelo SUM2ME050F-F).
- Modelo SUM2ME050F-F ideal para el llenado de tinacos en casas de 1-3 niveles.
- Óptimo funcionamiento con controladores de presión Control-Press o Ready-Press®.
- Extra resistente por sus materiales en hierro gris y acero inoxidable.

DIAGRAMA DE INSTALACIÓN



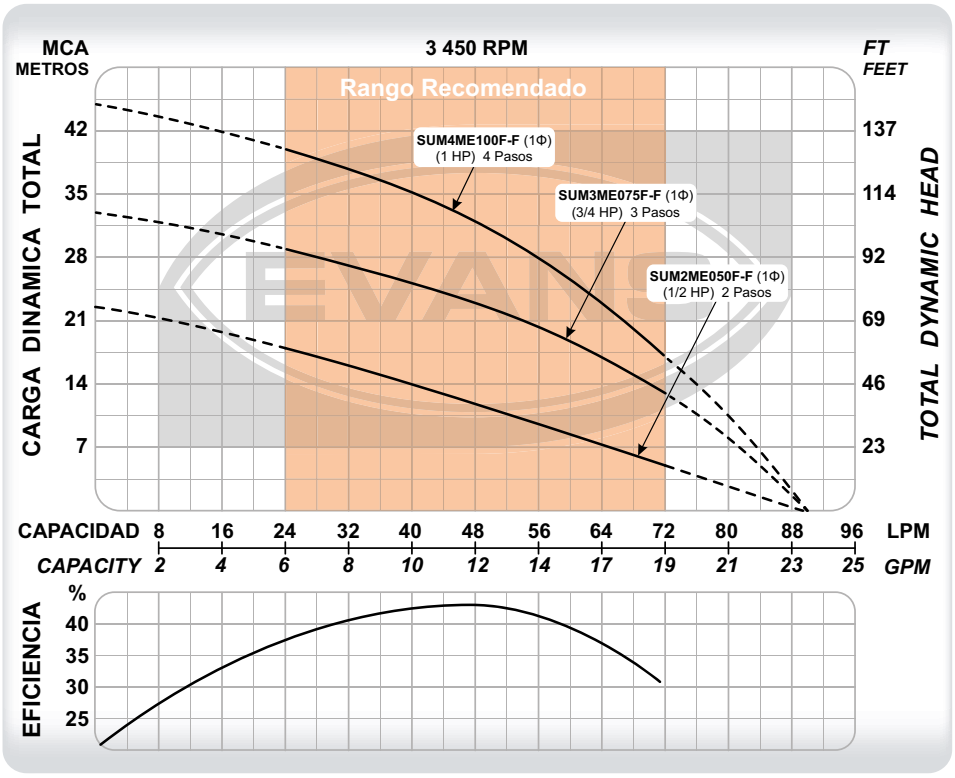

CÓDIGO	PESO	MEDIDAS LARGO X ANCHO X ALTO
SUM2ME050F-F	7.9 kg	18 x 21 x 49 cm
SUM3ME075F-F	8.9 kg	18 x 21 x 53 cm
SUM4ME100F-F	9.6 kg	18 x 21 x 55 cm

CÓDIGO	Ø DESCARGA	POTENCIA	VOLTAJE	CORRIENTE	ETAPAS	FLUJO MÁXIMO	PRESIÓN MÁXIMA	PUNTO DE MAYOR EFICIENCIA
SUM2ME050F-F	1"	1/2 HP	127 V ~ 60Hz 1Φ	4 A	2	90 l/min	22.5 m	48 l/min a 12 m
SUM3ME075F-F	1"	3/4 HP	127 V ~ 60Hz 1Φ	6 A	3	90 l/min	33 m	48 l/min a 23 m
SUM4ME100F-F	1"	1 HP	127 V ~ 60Hz 1Φ	7.5 A	4	90 l/min	45 m	48 l/min a 32 m

DEBIDO A LAS MEJORAS CONSTANTES, EL PRODUCTO PUEDE VARIAR EN SU APARIENCIA. ESPECIFICACIONES SUJETAS A CAMBIO SIN PREVIO AVISO.

1 año GARANTÍA · RED DE SERVICIO Y REFACCIONES · 3 METROS 3m DE CABLE · 16 Galones x Minuto · 4" DIÁMETRO · PROTECTOR TÉRMICO Alarga la vida del equipo · MOTOR MONOFÁSICO 1~ · MOTOR TRIFÁSICO 3~



- Modelos con flotador: ideales para presurizar residencias o pequeños comercios con hidroneumático.
- Modelos sin flotador: ideales para extracción de agua en pozos desde 4" de ademe. Motor de 2 hilos muy sencillo de instalar: no necesita caja de control.
- Modelo sin flotador 1/2 HP comúnmente instalado con READY-PRESS sin necesidad de hidroneumático. No recomendable para modelo de 1 HP en aplicaciones residenciales por su alta presión máxima.
- Impulsores tipo flotantes fabricados en Poliacetal (POM).
- Succión inferior para el máximo aprovechamiento del volumen total de agua dentro de la cisterna.



IMPULSOR DE POLIACETAL

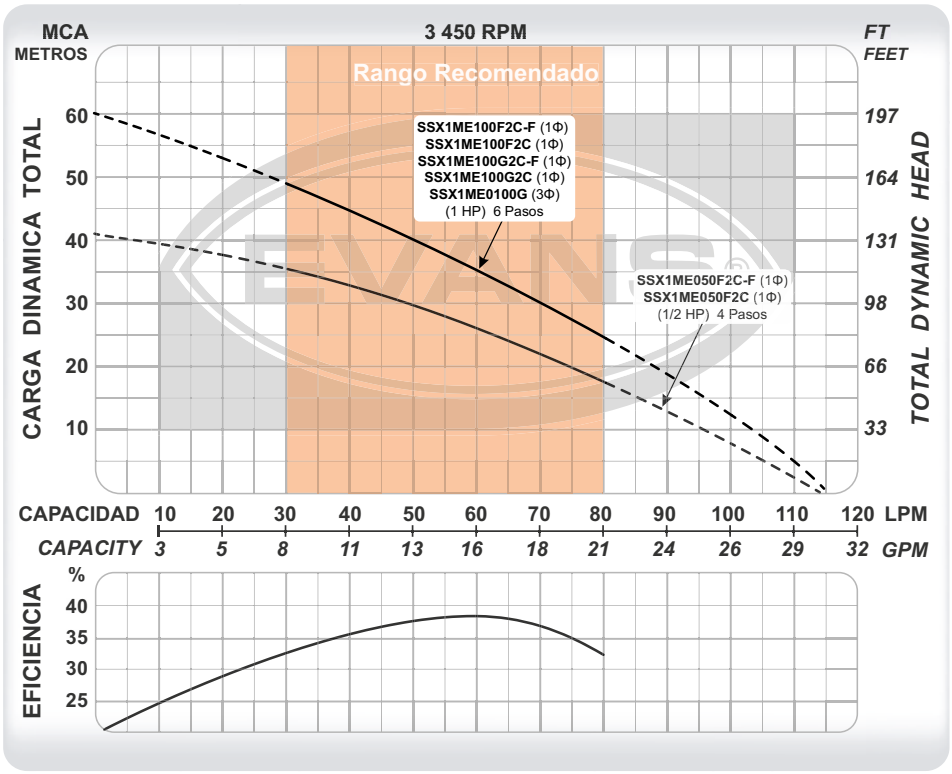

DIAGRAMA DE INSTALACIÓN



CÓDIGO	PESO	MEDIDAS LARGO X ANCHO X ALTO
SSX1ME050F2C	13 kg	71 x 15 x 15 cm
SSX1ME050F2C-F	13 kg	71 x 15 x 15 cm
SSX1ME100F2C	14.5 kg	82 x 15 x 16 cm
SSX1ME100F2C-F	14.5 kg	82 x 15 x 20 cm
SSX1ME100G2C	14.5 kg	82 x 15 x 16 cm
SSX1ME100G2C-F	14.5 kg	82 x 15 x 20 cm
SSX1ME0100G	14.5 kg	82 x 15 x 16 cm

CÓDIGO	Ø DESCARGA	POTENCIA	VOLTAJE	CORRIENTE	ETAPAS	FLUJO MÁXIMO	PRESIÓN MÁXIMA	PUNTO DE MAYOR EFICIENCIA
SSX1ME050F2C	1 ¼"	1/2 HP	115 V ~ 60Hz 1Φ	8.8 A	4	115 l/min	41.6 m	60 l/min a 26 m
SSX1ME050F2C-F	1 ¼"	1/2 HP	115 V ~ 60Hz 1Φ	8.8 A	4	115 l/min	41.6 m	60 l/min a 26 m
SSX1ME100F2C	1 ¼"	1 HP	115 V ~ 60Hz 1Φ	12.5 A	6	115 l/min	61 m	60 l/min a 35 m
SSX1ME100F2C-F	1 ¼"	1 HP	115 V ~ 60Hz 1Φ	12.5 A	6	115 l/min	61 m	60 l/min a 35 m
SSX1ME100G2C	1 ¼"	1 HP	220 V ~ 60Hz 1Φ	6.3 A	6	115 l/min	61 m	60 l/min a 35 m
SSX1ME100G2C-F	1 ¼"	1 HP	220 V ~ 60Hz 1Φ	6.3 A	6	115 l/min	61 m	60 l/min a 35 m
SSX1ME0100G	1 ¼"	1 HP	220 V ~ 60Hz 3Φ	4.2 A	6	115 l/min	61 m	60 l/min a 35 m

BOMBAS SUMERGIBLES



MOTOR MONOFÁSICO 1~ · IMPULSOR DE POLIACETAL · PROTECTOR TÉRMICO Alarga la vida del equipo · 4" DIÁMETRO · 30 METROS DE CABLE · 16 Galones x Minuto · RED DE SERVICIO Y REFACCIONES · 1 año GARANTÍA

- Bomba automática con electrónica integrada.
- Equivalente a instalar una SSX1 con READY-PRESS ®.
- Puede instalarse con un pequeño tanque hidroneumático.
- Impulsores tipo flotantes fabricados en Poliacetal (POM).
- Succión inferior para el máximo aprovechamiento del volumen total de agua dentro de la cisterna.
- Puede instalarse directo en pozos de 4" de ademe y superiores.



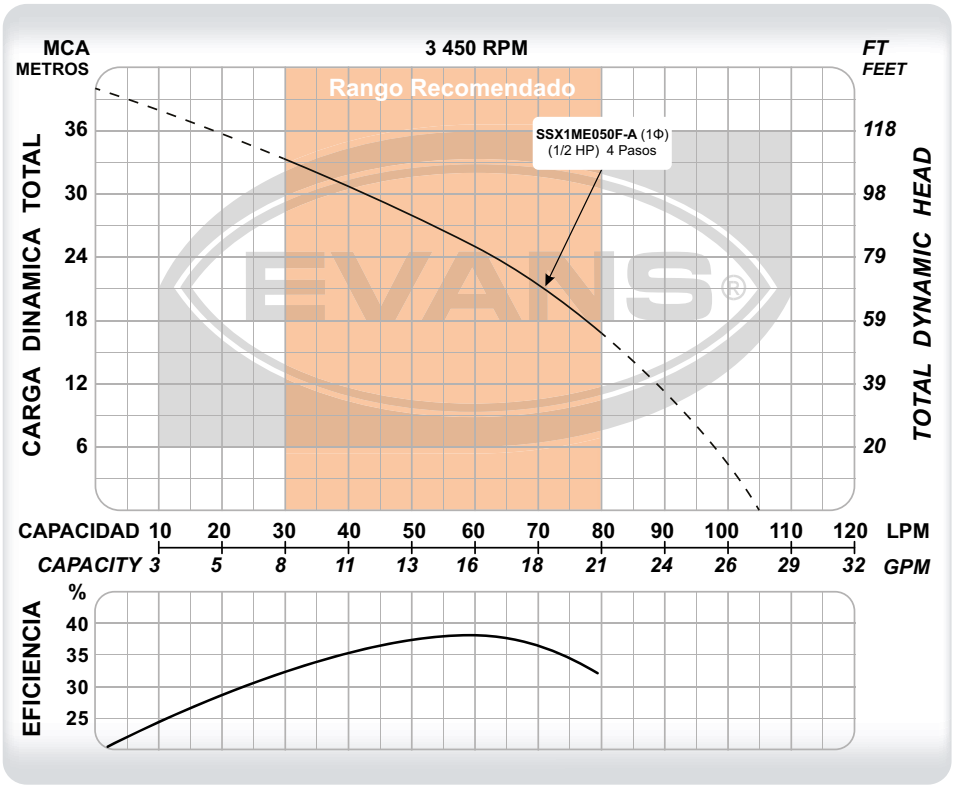

CÓDIGO	PESO	MEDIDAS LARGO X ANCHO X ALTO
SSX1ME050F-A	8.5 kg	80 x 15 x 23 cm

CÓDIGO	Ø DESCARGA	POTENCIA	VOLTAJE	CORRIENTE	ETAPAS	FLUJO MÁXIMO	PRESIÓN MÁXIMA	PUNTO DE MAYOR EFICIENCIA
SSX1ME050F-A	1"	1/2 HP	115 V ~ 60Hz 1Φ	8.8 A	4	105 l/min	40 m	60 l/min a 25 m

DEBIDO A LAS MEJORAS CONSTANTES, EL PRODUCTO PUEDE VARIAR EN SU APARIENCIA. ESPECIFICACIONES SUJETAS A CAMBIO SIN PREVIO AVISO.



- Equipo ideal para la presurización de comercios ó pequeñas industrias.
- Excelente opción para instalarse en equipos multibomba con variadores de frecuencia.
- Succión inferior para el máximo aprovechamiento del volumen total de agua dentro de la cisterna.
- Impulsores fabricados en acero inoxidable 304.









LAS BOMBAS MONOFÁSICAS: 220 V INCLUYEN FLOTADOR

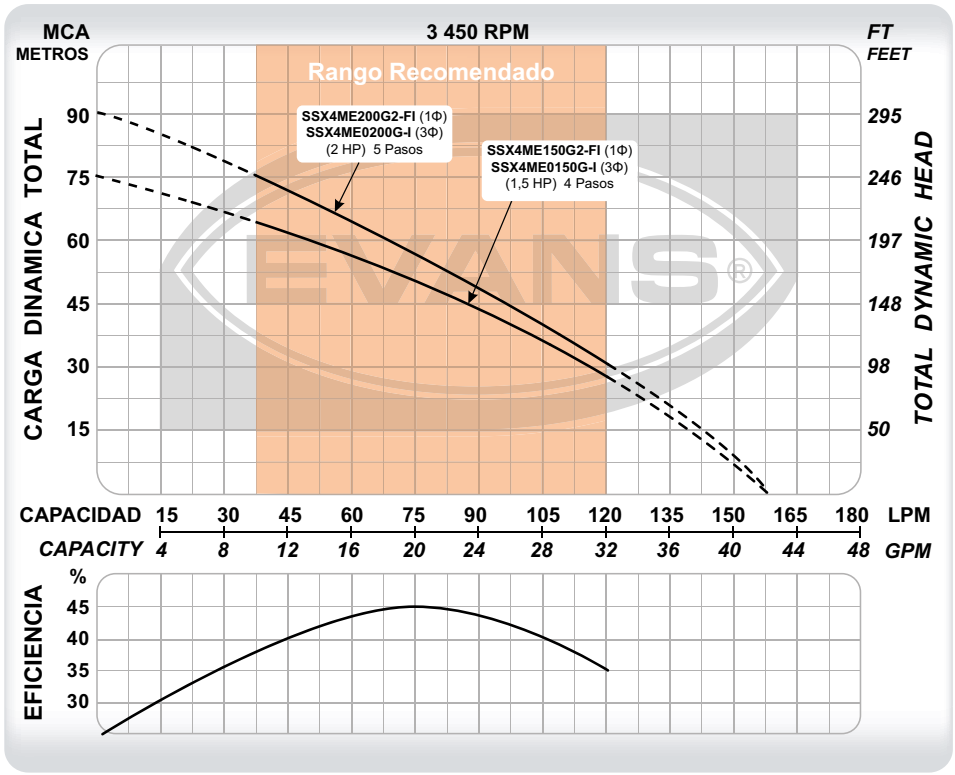

DIAGRAMA DE INSTALACIÓN PARA HIDRONEUMÁTICO



CÓDIGO	PESO	MEDIDAS LARGO X ANCHO X ALTO
SSX4ME150G2-FI	16.5 kg	60 x 20 x 20 cm
SSX4ME200G2-FI	18.5 kg	62 x 20 x 20 cm
SSX4ME0150G-I	16 kg	60 x 20 x 20 cm
SSX4ME0200G-I	18 kg	62 x 20 x 20 cm

CÓDIGO	Ø DESCARGA	POTENCIA	VOLTAJE	CORRIENTE	ETAPAS	FLUJO MÁXIMO	PRESIÓN MÁXIMA	PUNTO DE MAYOR EFICIENCIA
SSX4ME150G2-FI	1 ¼"	1.5 HP	220 V ~ 60Hz 1Φ	8.4 A	4	155 l/min	75 m	75 l/min a 50 m
SSX4ME200G2-FI	1 ¼"	2 HP	220 V ~ 60Hz 1Φ	10.6 A	5	155 l/min	91 m	75 l/min a 55 m
SSX4ME0150G-I	1 ¼"	1.5 HP	220 V ~ 60Hz 3Φ	6.2 A	4	155 l/min	75 m	75 l/min a 50 m
SSX4ME0200G-I	1 ¼"	2 HP	220 V ~ 60Hz 3Φ	8.2 A	5	155 l/min	91 m	75 l/min a 55 m

El acoplamiento de los motores sumergibles EVANS® de 4" cumple los estándares de la Asociación Nacional de Manufactura Eléctrica (NEMA) y siendo compatible con las unidades de bombeo de diferentes marcas que tengan cumplimiento NEMA. Consulta a tu Asesor EVANS®.

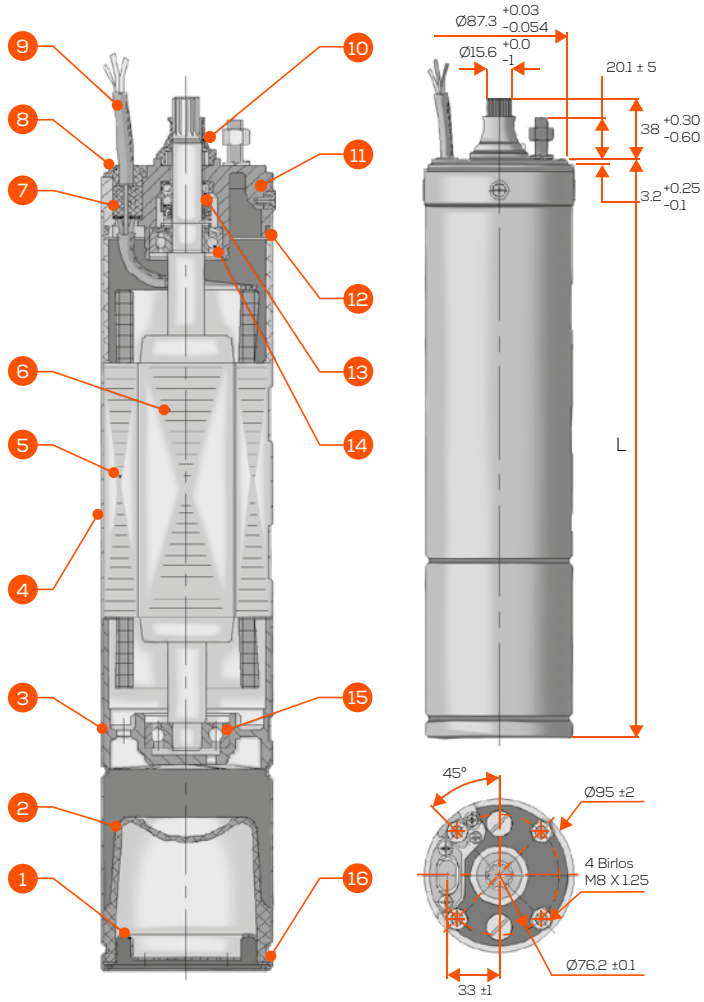

Las unidades están dadas en mm.

No.	COMPONENTES
1	Protección inferior
2	Diafragma de compensación
3	Soporte inferior
4	Cubierta motor
5	Estator
6	Rotor
7	Glándula cable
8	Abrazadera cable
9	Cable
10	Cubierta anti arena
11	Soporte superior
12	O-ring
13	Sello mecánico
14	Balero superior
15	Balero inferior
16	Anillo base

MATERIALES DE MOTOR	
Material del cuerpo	AISI 304
Rotor / Flecha	AISI 316. Una sola pieza
Sello mecánico	Grafito/ cerámica/ NBR/ AISI 304
Submersibilidad	120 m
Rodamientos	Cerámica / Buna-N
Aceite	Mineral blanco. SINOPEC #25
Acoplamiento	NEMA
Temperatura máx.	35 °C
Rango de pH del agua	5.5 - 8.9

CÓDIGO	POTENCIA	VOLTAJE	CORRIENTE NOMINAL (A)	FACTOR SERVICIO	CORRIENTE MÁX. (A)	EFICIENCIA (η)(%)	EMPUJE AXIAL (N)	L (cm)	PESO (kg)
E24S050F3-P	0.373 kW (1/2 HP)	110V ~ 60Hz 1Φ	6.8	1.6	10.9	56.0	1 500	35.8	8
E24S050G3-P		220V ~ 60Hz 1Φ	3.7		6				7.8
E24S0050G-P		220V ~ 60Hz 3Φ	2.1		3.4	63.0		40.8	7
E24S100F3-P	0.746 kW (1 HP)	110V ~ 60Hz 1Φ	11	1.4	15.5			40.3	10.2
E24S100G3-P		220V ~ 60Hz 1Φ	5.5		7.6				10
E24S0100G-P		220V ~ 60Hz 3Φ	3.9		5.5	69.0		44.8	9.4
E24S150F3-P	1.119 kW (1.5 HP)	110V ~ 60Hz 1Φ	14.4	1.3	18.9	67.0	2 500	43.3	11
E24S150G3-P		220V ~ 60Hz 1Φ	7.2		9.4				10.8
E24S0150G-P		220V ~ 60Hz 3Φ	5		6.4	72.0		46.8	10
E24S200G3-P	1.492 kW (2 HP)	220V ~ 60Hz 1Φ	9.6	1.25	12	69.0		47.8	12.6
E24S0200G-P		220V ~ 60Hz 3Φ	6.5		8.2	73.0		47.5	11.7
E24S300G3-P	2.238 kW (3 HP)	220V ~ 60Hz 1Φ	13.6	1.15	15.6	70.0		52.3	14.8
E24S0300G-P		220V ~ 60Hz 3Φ	9.5		10.9	74.0		53.5	14.3
E24S500G3-P	3.728 kW (5 HP)	220V ~ 60Hz 1Φ	22.5		25.9	71.5	4 500	56.4	21.8
E24S0500G-P		220V ~ 60Hz 3Φ	15		17.3	77.0		67.8	21.3
E24S0750G-P	5.592 kW (7.5 HP)	220V ~ 60Hz 3Φ	22.6		25.9	78.0		78.3	27
E24S1000G-P	7.456 kW (10 HP)		31.5		36.2	79.0		90.3	33.3

DEBIDO A LAS MEJORAS CONSTANTES, EL PRODUCTO PUEDE VARIAR EN SU APARIENCIA. ESPECIFICACIONES SUJETAS A CAMBIO SIN PREVIO AVISO.

CARACTERÍSTICAS GENERALES DE UNIDAD DE BOMBEO DE 4" EN NORYL®

COMPONENTES	
No.	**PARTES**
1	Descarga
2	Válvula check
3	O-ring
4	Soporte de válvula check
5	Buje del rodamiento
6	Rodamiento superior
7	Soporte de flecha superior
8	Arandela anti fricción
9	Impulsor
10	Cubierta del difusor
11	Difusor
12	Cuerpo de bomba
13	Acoplamiento
14	Filtro
15	Soporte de succión
16	Tornillo M5 x 8
17	Buje del rodamiento
18	Rodamiento inferior
19	Soporte de flecha inferior
20	Junta
21	Cubierta de cable
22	Distanciador
23	Flecha
24	Arandela M6
25	Arandela M6
26	Perno sujetador M6 x 16
27	Abrazadera de cubierta del cable
28	Tornillo M5 x 8
29	Cubierta
30	Anillo elástico de fijación

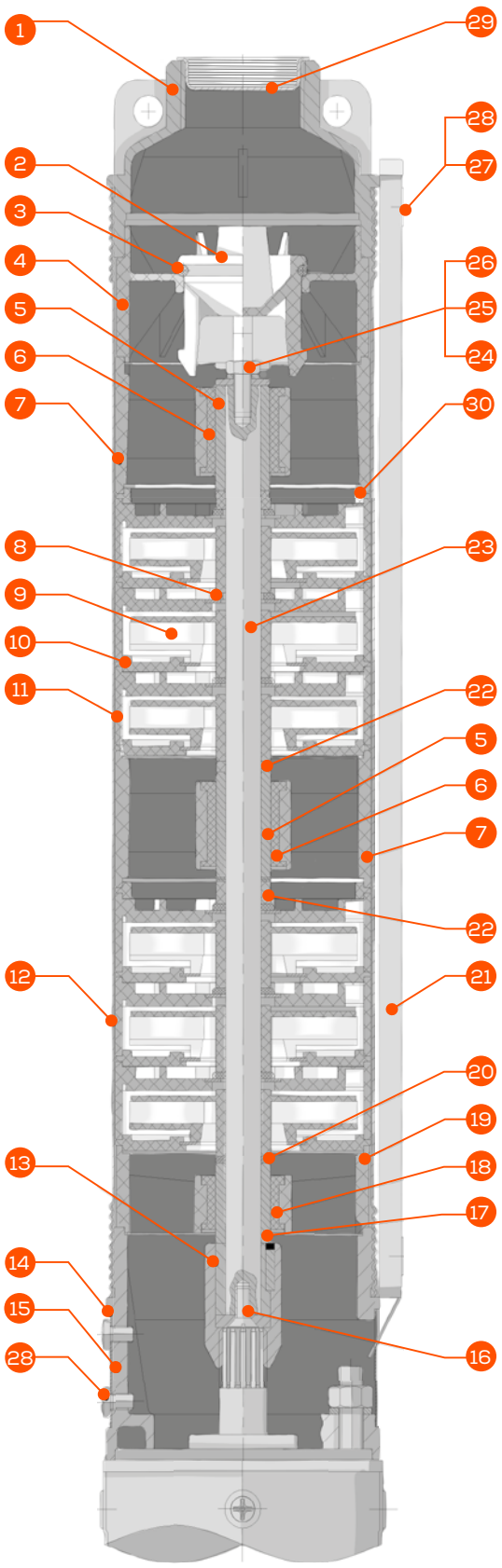

COMPONENTES	
Material del cuerpo	AISI 304
Descarga	AISI 304
Succión	AISI 304
Flecha de bomba	AISI 420
Cople	AISI 420
Protector de cable	AISI 304
Bushing superior e inferior	AISI 420
Soporte de válvula check	PC y fibra de vidrio
Impulsores	Noryl®
Difusores	PC y fibra de vidrio
Válvula check	POM
Rodamientos de bomba	Cerámica / Buna-N
Acoplamiento	NEMA
Máx. contenido de arena	15% ~ 150 g/m³
Rango de pH del agua	5.5 - 8.9

CARACTERÍSTICAS GENERALES DE UNIDAD DE BOMBEO DE 4" EN ACERO INOXIDABLE

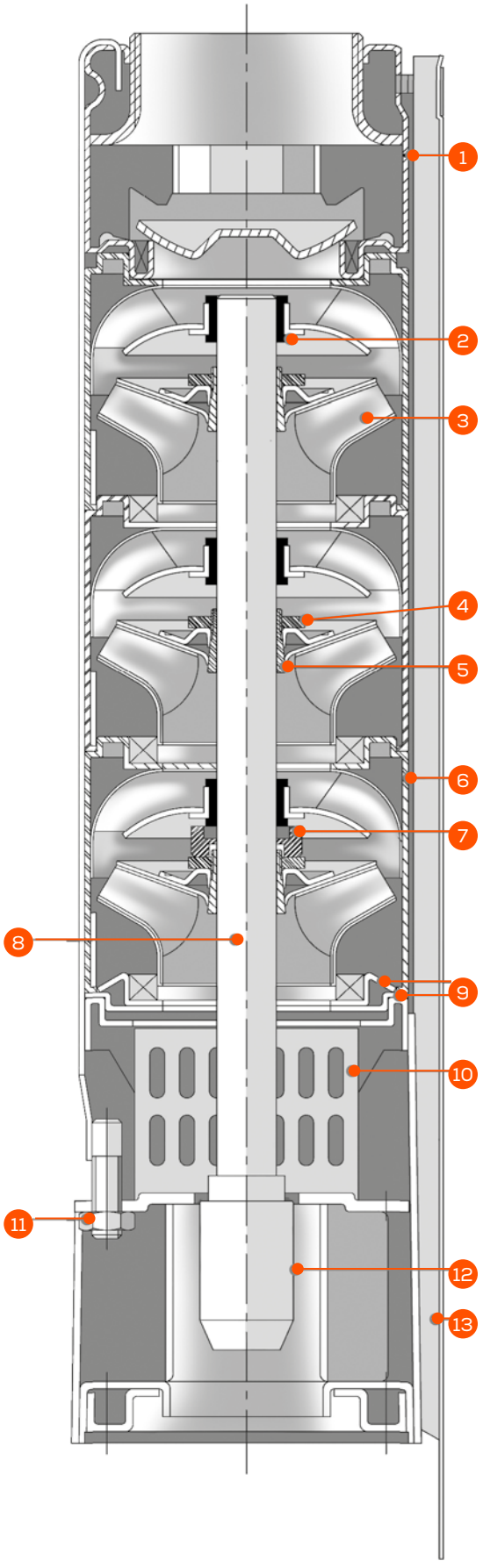

COMPONENTES	
No.	**PARTES**
1	Descarga
2	Rodamiento
3	Impulsor
4	Tuerca del separador
5	Separador de etapas
6	Difusor
7	Anillo de sujeción
8	Flecha
9	Retén
10	Rejilla de succión
11	Tornillo y tuerca
12	Cople
13	Guardacable

MATERIALES DE UNIDAD DE BOMBEO	
Material del cuerpo	AISI 304
Descarga	AISI 304
Succión	AISI 304
Flecha de bomba	AISI 431
Cople	AISI 304
Protector de cable	AISI 304
Soporte de válvula check	AISI 304
Impulsores	AISI 304
Difusores	AISI 304
Válvula check	AISI 304
Rodamientos de bomba	Buna-N
Acoplamiento	NEMA
Máx. contenido de arena	5% ~ 50g/m³
Rango de pH del agua	5.5 - 8.9

DEBIDO A LAS MEJORAS CONSTANTES, EL PRODUCTO PUEDE VARIAR EN SU APARIENCIA. ESPECIFICACIONES SUJETAS A CAMBIO SIN PREVIO AVISO.





CAJAS DE CONTROL DE UN CAPACITOR PARA BOMBAS SUMERGIBLES						
CÓDIGO	POTENCIA	VOLTAJE	CORRIENTE NOMINAL	FACTOR SERVICIO	CORRIENTE MÁXIMA	CAPACITOR
EMCCD.50F-P	1/2 HP	110 V ~ 60Hz 1Φ	6.8 A	1.6	10.9 A	60µF 250VAC
EMCCD.50G-P		220 V ~ 60Hz 1Φ	3.7 A		6 A	20µF 450VAC
EMCCD1.0F-P	1 HP	110 V ~ 60Hz 1Φ	11 A	1.4	15.5 A	100µF 250VAC
EMCCD1.0G-P		220 V ~ 60Hz 1Φ	5.5 A		7.6 A	30µF 450VAC
EMCCD1.5F-P	1.5 HP	110 V ~ 60Hz 1Φ	14.4 A	1.3	18.9 A	120µF 250VAC
EMCCD1.5G-P		220 V ~ 60Hz 1Φ	7.2 A		9.4 A	40µF 450VAC



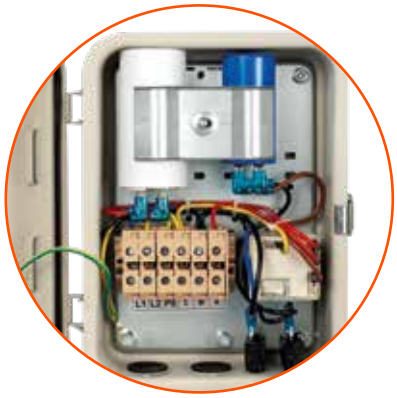

CAJAS DE CONTROL DE DOBLE CAPACITOR PARA BOMBAS SUMERGIBLES							
CÓDIGO	POTENCIA	VOLTAJE	CORRIENTE NOMINAL	FACTOR SERVICIO	CORRIENTE MÁXIMA	CAPACITOR DE ARRANQUE	CAPACITOR DE TRABAJO
EMCCD.50F-P2	1/2 HP	110 V ~ 60Hz 1Φ	6.8 A	1.6	10.9 A	90µF 250VAC	60µF 250VAC
EMCCD.50G-P2		220 V ~ 60Hz 1Φ	3.7 A		6 A	30µF 250VAC	20µF 450VAC
EMCCD1.0F-P2	1 HP	110 V ~ 60Hz 1Φ	11 A	1.4	15.5 A	150µF 250VAC	100µF 250VAC
EMCCD1.0G-P2		220 V ~ 60Hz 1Φ	5.5 A		7.6 A	50µF 250VAC	30µF 450VAC
EMCCD1.5F-P2	1.5 HP	110 V ~ 60Hz 1Φ	14.4 A	1.3	18.9 A	180µF 250VAC	120µF 250VAC
EMCCD1.5G-P2		220 V ~ 60Hz 1Φ	7.2 A		9.4 A	70µF 250VAC	40µF 450VAC
EMCCD2.0G-P2	2 HP	220 V ~ 60Hz 1Φ	9.6 A	1.25	12 A	100µF 250VAC	50µF 450VAC
EMCCD3.0G-P2	3 HP	220 V ~ 60Hz 1Φ	13.5	1.15	15.6	120µF 250VAC	60µF 450VAC
EMCCD5.0G-P2	5 HP	220 V ~ 60Hz 1Φ	22.5 A		25.9 A	160µF 250VAC	80µF 450VAC

Las bombas sumergibles de lapicero sirven para impulsar agua limpia a temperatura ambiente con gran presión, gracias a su sistema de múltiples etapas.

Todas las bombas EVANS® se someten a una detenida verificación, para lograr la satisfacción total del cliente.

- Ideal para extracción de agua de pozos profundos.
- Suministro de agua limpia en granjas, riego agrícola, fábricas, minas, complejos residenciales, industria, etc.
- Resistentes y anti corrosivas por sus materiales en acero inoxidable.

CONSIDERACIONES PARA LA SELECCIÓN DE TU EQUIPO

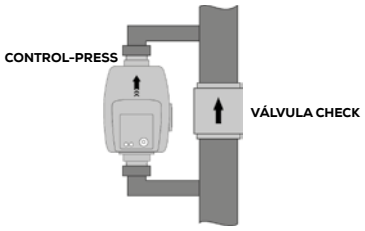

En caso de tuberías mayores de 1", es posible instalar el CONTROL-PRESS o EASY PRESS como "by-pass", conectándolo en paralelo a una tubería de mayor diámetro para no restringir el flujo. Esta instalación es útil para proteger bombas de pozo profundo contra corrida en seco cuando no se tiene acceso al uso de electroniveles.

Para bombas de más de 12 A y/ó trifásicas debe conectarlo a la bobina del arrancador.

ALIMENTACIÓN ELÉCTRICA DE LA INSTALACIÓN

FLUJO Y PRESIÓN REQUERIDA PARA LA APLICACIÓN
Toma en cuenta las pérdidas por fricción por accesorios y el diámetro de tubería recomendable de acuerdo al flujo (instala una válvula check cada 50 m de columna de agua).



VÁLVULA ANTI-TORQUE
Elimina el torque generado por el motor para proteger la tubería.

DIÁMETRO DE LA TUBERÍA
Considera el diámetro de la tubería de descarga para instalar una válvula check que puede ser 1 ¼", 2" , 3" y 4"

ABVC125B
ABVC200B
ABVC300B
ABVC400B
AB-VCS300B
AB-VCS400B

NIVEL DINÁMICO
Velocidad a la que desciende el espejo del agua.

AFORO DEL POZO
Flujo de agua que suministra el pozo.

ADEME DEL POZO
Mínimo 4" para SD4;
Mínimo 6" para SD6;
Mínimo 8" para SD8;
Si el pozo es de mayor diámetro al de la bomba por más de 2", debe instalar la bomba con una camisa de enfriamiento.

NIVEL DE ESPEJO DEL AGUA

PROFUNDIDAD DEL POZO

POR SU SEGURIDAD, DEBE ANCLAR LA BOMBA EN LA SUPERFICIE, SUJETÁNDOLA DE LOS EXTREMOS DE LA DESCARGA PARA EVITAR QUE CAIGA AL POZO PROFUNDO.

DEBIDO A LAS MEJORAS CONSTANTES, EL PRODUCTO PUEDE VARIAR EN SU APARIENCIA. ESPECIFICACIONES SUJETAS A CAMBIO SIN PREVIO AVISO.

EQUIPO DE RIEGO SUMERGIBLE 4" | 8 GPM

1 año GARANTÍA

- La más resistente a la arena en su categoría.
- Impulsores tipo flotantes fabricados en Noryl®.
- Difusores fabricados en policarbonato.
- Descarga y cople en acero inoxidable extra resistentes.
- Válvula check integrada.





BOMBAS SUMERGIBLES

LOS EQUIPOS MONOFÁSICOS INCLUYEN CAJA DE CONTROL METÁLICA HERMÉTICAMENTE SELLADA.

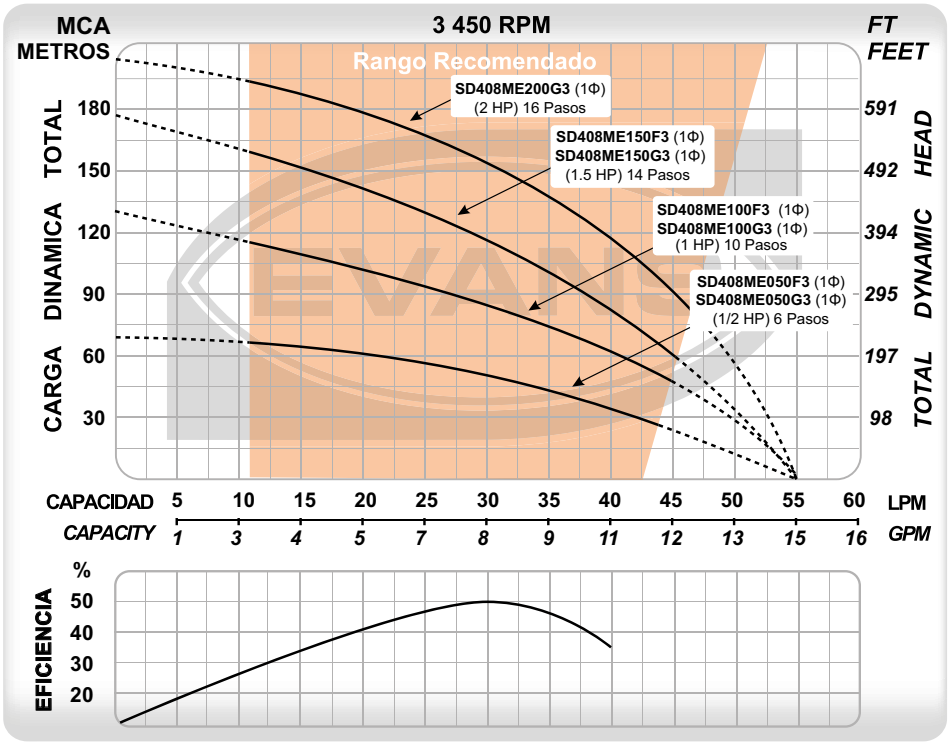

DIAGRAMA DE INSTALACIÓN PARA HIDRONEUMÁTICO



CÓDIGO	PESO	MEDIDAS LARGO X ANCHO X ALTO
SD408ME050F3	12 kg	75 x 12 x 12 cm
SD408ME050G3	12 kg	75 x 12 x 12 cm
SD408ME100F3	14 kg	88 x 12 x 12 cm
SD408ME100G3	14 kg	88 x 12 x 12 cm
SD408ME150F3	17 kg	100 x 12 x 12 cm
SD408ME150G3	17 kg	100 x 12 x 12 cm
SD408ME200G3	20 kg	106 x 12 x 12 cm

CÓDIGO	Ø DESCARGA	POTENCIA	VOLTAJE	CORRIENTE	ETAPAS	FLUJO MÁXIMO	PRESIÓN MÁXIMA	PUNTO DE MAYOR EFICIENCIA
SD408ME050F3	1 ¼"	1/2 HP	110 V ~ 60Hz 1Φ	10.9 A	6	55 l/min	74 m	30 l/min a 50 m
SD408ME050G3	1 ¼"	1/2 HP	220 V ~ 60Hz 1Φ	6 A	6	55 l/min	74 m	30 l/min a 50 m
SD408ME100F3	1 ¼"	1 HP	110 V ~ 60Hz 1Φ	15.5 A	10	55 l/min	125 m	30 l/min a 83 m
SD408ME100G3	1 ¼"	1 HP	220 V ~ 60Hz 1Φ	7.6 A	10	55 l/min	125 m	30 l/min a 83 m
SD408ME150F3	1 ¼"	1.5 HP	110 V ~ 60Hz 1Φ	18.9 A	14	55 l/min	176 m	30 l/min a 118 m
SD408ME150G3	1 ¼"	1.5 HP	220 V ~ 60Hz 1Φ	9.4 A	14	55 l/min	176 m	30 l/min a 118 m
SD408ME200G3	1 ¼"	2 HP	220 V ~ 60Hz 1Φ	12 A	16	55 l/min	203 m	30 l/min a 154 m

BOMBAS SUMERGIBLES





8 Galones x Minuto

MOTOR TRIFÁSICO 3~

IMPULSORES EN NORYL®

RED DE SERVICIO Y REFACCIONES

1 año GARANTÍA

- La más resistente a la arena en su categoría.
- Impulsores tipo flotantes fabricados en Noryl®.
- Difusores fabricados en policarbonato.
- Descarga y cople en acero inoxidable extra resistentes.
- Válvula check integrada.

DIAGRAMA DE INSTALACIÓN PARA HIDRONEUMÁTICO



CÓDIGO	PESO	MEDIDAS LARGO X ANCHO X ALTO
SD408ME0050G	11.4 kg	79 x 12 x 12 cm
SD408ME0100G	14 kg	90 x 12 x 12 cm
SD408ME0150G	15.5 kg	100 x 12 x 12 cm
SD408ME0200G	19 kg	106 x 12 x 12 cm

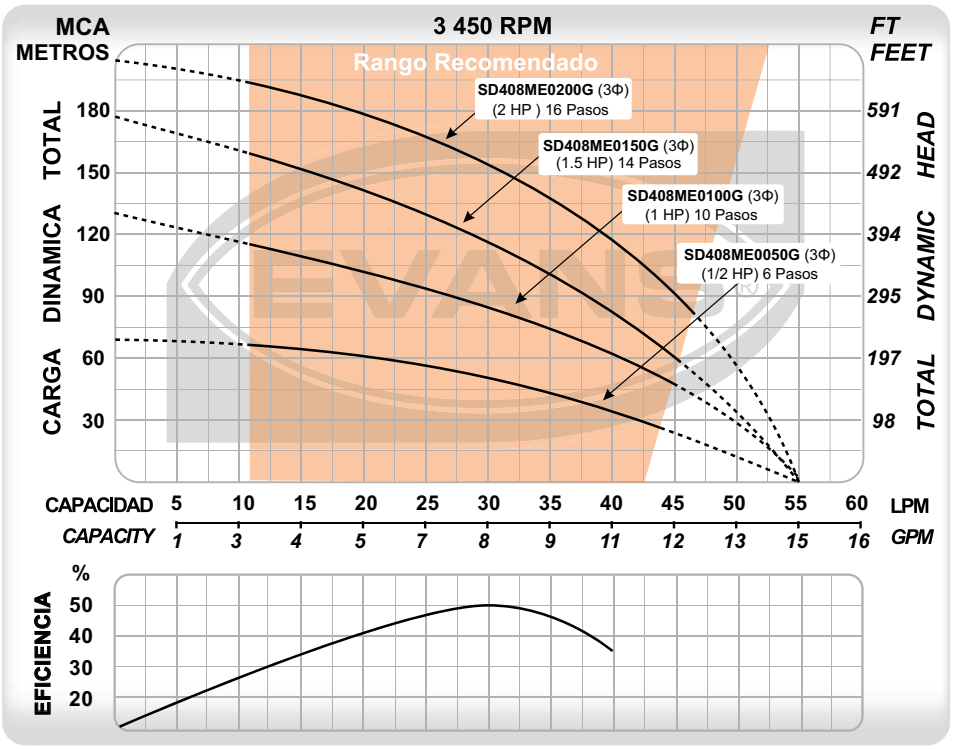

CÓDIGO	Ø DESCARGA	POTENCIA	VOLTAJE	CORRIENTE	ETAPAS	FLUJO MÁXIMO	PRESIÓN MÁXIMA	PUNTO DE MAYOR EFICIENCIA
SD408ME0050G	1 ¼"	1/2 HP	220 V ~ 60Hz 3Φ	3.4 A	6	55 l/min	74 m	30 l/min a 50 m
SD408ME0100G	1 ¼"	1 HP	220 V ~ 60Hz 3Φ	5.5 A	10	55 l/min	125 m	30 l/min a 83 m
SD408ME0150G	1 ¼"	1.5 HP	220 V ~ 60Hz 3Φ	6.4 A	14	55 l/min	176 m	30 l/min a 118 m
SD408ME0200G	1 ¼"	2 HP	220 V ~ 60Hz 3Φ	8.2 A	16	55 l/min	203 m	30 l/min a 154 m

DEBIDO A LAS MEJORAS CONSTANTES, EL PRODUCTO PUEDE VARIAR EN SU APARIENCIA. ESPECIFICACIONES SUJETAS A CAMBIO SIN PREVIO AVISO.

EQUIPO DE RIEGO SUMERGIBLE 4" | 8 GPM

Desempeño de altura

1 año GARANTÍA

RED DE SERVICIO Y REFACCIONES

IMPULSORES EN NORYL®

8 Galones x Minuto

MOTOR MONOFÁSICO 1~

MOTOR TRIFÁSICO 3~

- La más resistente a la arena en su categoría.
- Impulsores tipo flotantes fabricados en Noryl®.
- Difusores fabricados en policarbonato.
- Descarga y cople en acero inoxidable extra resistentes.
- Válvula check integrada.





BOMBAS SUMERGIBLES

LOS EQUIPOS MONOFÁSICOS INCLUYEN CAJA DE CONTROL METÁLICA HERMÉTICAMENTE SELLADA.

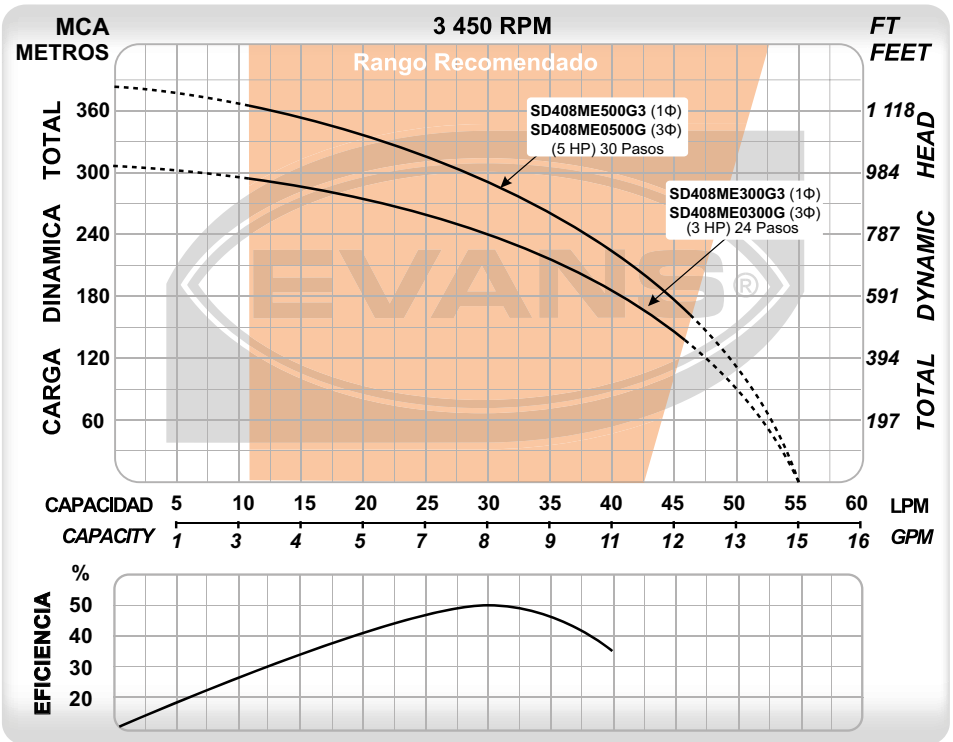

DIAGRAMA DE INSTALACIÓN PARA HIDRONEUMÁTICO



CÓDIGO	PESO	MEDIDAS LARGO X ANCHO X ALTO
SD408ME300G3	25 kg	128 x 12 x 12 cm
SD408ME0300G	25 kg	128 x 12 x 12 cm
SD408ME500G3	42 kg	175 x 26 x 33 cm
SD408ME0500G	42 kg	175 x 26 x 33 cm

CÓDIGO	Ø DESCARGA	POTENCIA	VOLTAJE	CORRIENTE	ETAPAS	FLUJO MÁXIMO	PRESIÓN MÁXIMA	PUNTO DE MAYOR EFICIENCIA
SD408ME300G3	1 ¼"	3 HP	220 V ~ 60Hz 1Φ	15.6 A	24	55 l/min	304 m	30 l/min a 240 m
SD408ME0300G	1 ¼"	3 HP	220 V ~ 60Hz 3Φ	10.9 A	24	55 l/min	304 m	30 l/min a 240 m
SD408ME500G3	1 ¼"	5 HP	220 V ~ 60Hz 1Φ	25.9 A	30	55 l/min	381 m	30 l/min a 288 m
SD408ME0500G	1 ¼"	5 HP	220 V ~ 60Hz 3Φ	17.3 A	30	55 l/min	381 m	30 l/min a 288 m

DEBIDO A LAS MEJORAS CONSTANTES, EL PRODUCTO PUEDE VARIAR EN SU APARIENCIA. ESPECIFICACIONES SUJETAS A CAMBIO SIN PREVIO AVISO.



10 Galones x Minuto · IMPULSOR ACERO INOXIDABLE · MOTOR MONOFÁSICO 1~ · RED DE SERVICIO Y REFACCIONES · 1 año GARANTÍA

- La mejor eficiencia y desempeño en su categoría.
- Impulsores y difusores fabricados en acero inoxidable 304.
- Válvula check integrada.



LOS EQUIPOS MONOFÁSICOS INCLUYEN CAJA DE CONTROL METÁLICA HERMÉTICAMENTE SELLADA.

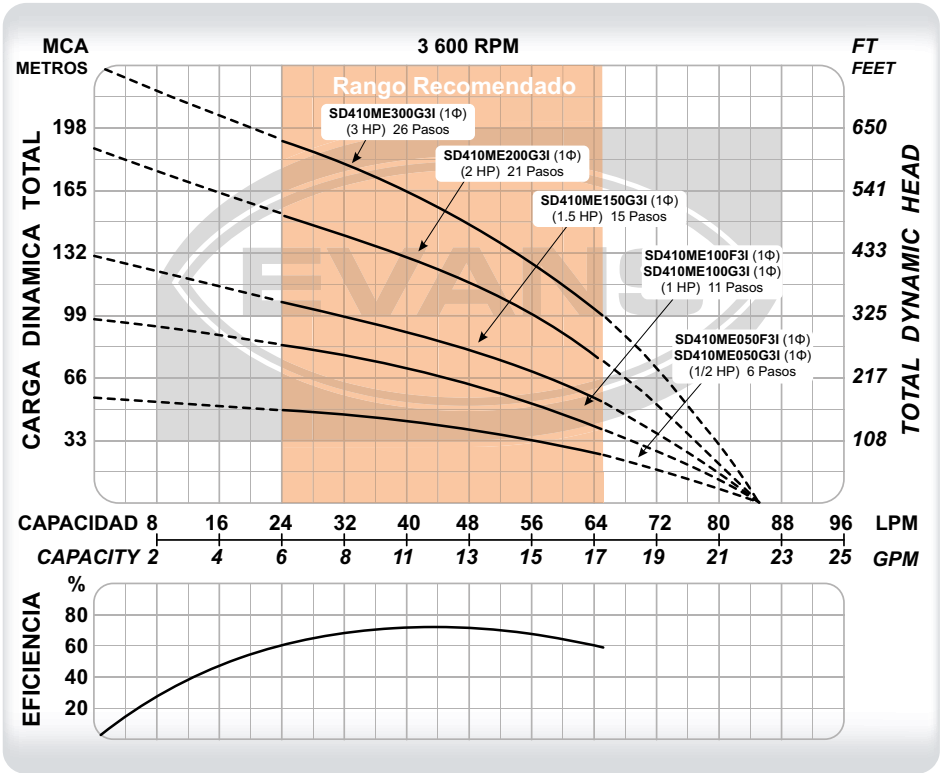

CÓDIGO	PESO	MEDIDAS LARGO X ANCHO X ALTO
SD410ME050F3I	11.5 kg	79 x 12 x 12 cm
SD410ME050G3I	11.5 kg	79 x 12 x 12 cm
SD410ME100F3I	15 kg	94 x 12 x 12 cm
SD410ME100G3I	14.5 kg	94 x 12 x 12 cm
SD410ME150G3I	16.5 kg	105 x 12 x 12 cm
SD410ME200G3I	19.5 kg	122 x 12 x 12 cm
SD410ME300G3I	23.5 kg	137 x 12 x 12 cm

CÓDIGO	Ø DESCARGA	POTENCIA	VOLTAJE	CORRIENTE	ETAPAS	FLUJO MÁXIMO	PRESIÓN MÁXIMA	PUNTO DE MAYOR EFICIENCIA
SD410ME050F3I	1 ¼"	1/2 HP	110 V ~ 60Hz 1Φ	10.9 A	6	85 l/min	55 m	45 l/min a 37 m
SD410ME050G3I	1 ¼"	1/2 HP	220 V ~ 60Hz 1Φ	6 A	6	85 l/min	55 m	45 l/min a 37 m
SD410ME100F3I	1 ¼"	1 HP	110 V ~ 60Hz 1Φ	15.5 A	11	85 l/min	97 m	45 l/min a 65 m
SD410ME100G3I	1 ¼"	1 HP	220 V ~ 60Hz 1Φ	7.6 A	11	85 l/min	97 m	45 l/min a 65 m
SD410ME150G3I	1 ¼"	1.5 HP	220 V ~ 60Hz 1Φ	9.4 A	15	85 l/min	130 m	45 l/min a 84 m
SD410ME200G3I	1 ¼"	2 HP	220 V ~ 60Hz 1Φ	12 A	21	85 l/min	187 m	45 l/min a 121 m
SD410ME300G3I	1 ¼"	3 HP	220 V ~ 60Hz 1Φ	15.6 A	26	85 l/min	231 m	45 l/min a 154 m

DEBIDO A LAS MEJORAS CONSTANTES, EL PRODUCTO PUEDE VARIAR EN SU APARIENCIA. ESPECIFICACIONES SUJETAS A CAMBIO SIN PREVIO AVISO.

EQUIPO DE RIEGO SUMERGIBLE INOX. 4" | 10 GPM

Desempeño de altura

CLASE 1H



- La mejor eficiencia y desempeño en su categoría.
- Impulsores y difusores fabricados en acero inoxidable 304.
- Válvula check integrada.

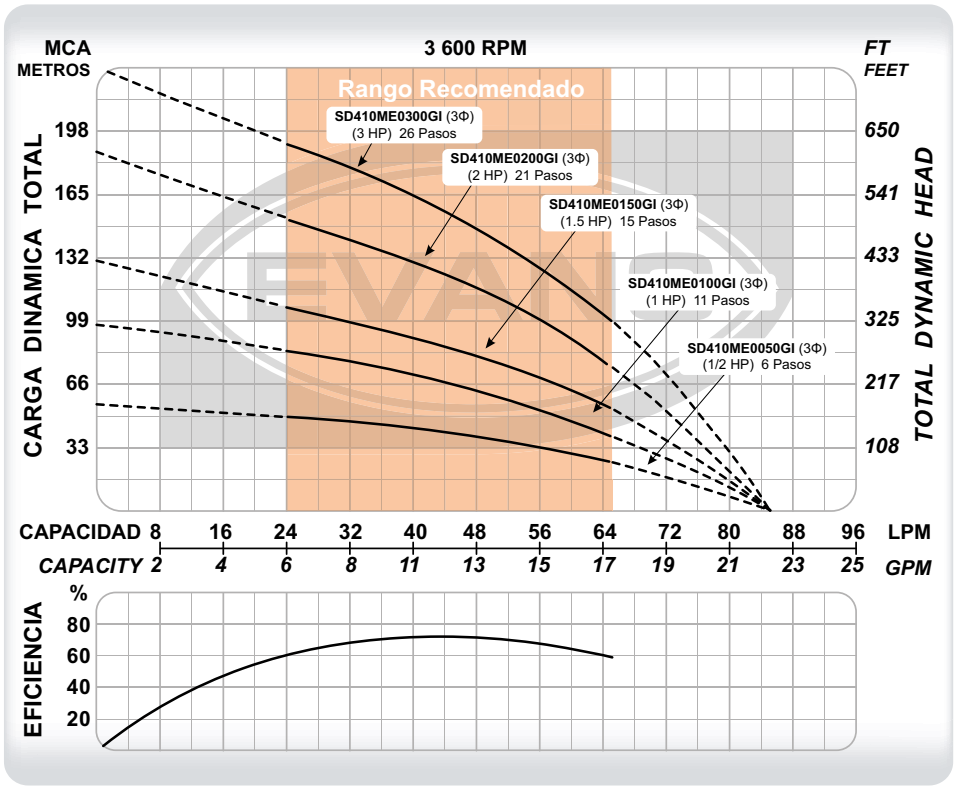



CÓDIGO	PESO	MEDIDAS LARGO X ANCHO X ALTO
SD410ME0050GI	10.5 kg	84 x 12 x 12 cm
SD410ME0100GI	14 kg	98 x 12 x 12 cm
SD410ME0150GI	16 kg	109 x 12 x 12 cm
SD410ME0200GI	19 kg	122 x 12 x 12 cm
SD410ME0300GI	23 kg	139 x 12 x 12 cm

CÓDIGO	Ø DESCARGA	POTENCIA	VOLTAJE	CORRIENTE	ETAPAS	FLUJO MÁXIMO	PRESIÓN MÁXIMA	PUNTO DE MAYOR EFICIENCIA
SD410ME0050GI	1 ¼"	1/2 HP	220 V ~ 60Hz 3Φ	3.4 A	6	85 l/min	55 m	45 l/min a 37 m
SD410ME0100GI	1 ¼"	1 HP	220 V ~ 60Hz 3Φ	5.5 A	11	85 l/min	97 m	45 l/min a 65 m
SD410ME0150GI	1 ¼"	1.5 HP	220 V ~ 60Hz 3Φ	6.4 A	15	85 l/min	130 m	45 l/min a 84 m
SD410ME0200GI	1 ¼"	2 HP	220 V ~ 60Hz 3Φ	8.2 A	21	85 l/min	187 m	45 l/min a 121 m
SD410ME0300GI	1 ¼"	3 HP	220 V ~ 60Hz 3Φ	10.9 A	26	85 l/min	231 m	45 l/min a 154 m

DEBIDO A LAS MEJORAS CONSTANTES, EL PRODUCTO PUEDE VARIAR EN SU APARIENCIA. ESPECIFICACIONES SUJETAS A CAMBIO SIN PREVIO AVISO.



- La más resistente a la arena en su categoría.
- Impulsores tipo flotantes fabricados en Noryl®.
- Difusores fabricados en policarbonato.
- Descarga y cople en acero inoxidable extra resistentes.
- Válvula check integrada.

LOS EQUIPOS MONOFÁSICOS INCLUYEN CAJA DE CONTROL METÁLICA HERMÉTICAMENTE SELLADA.

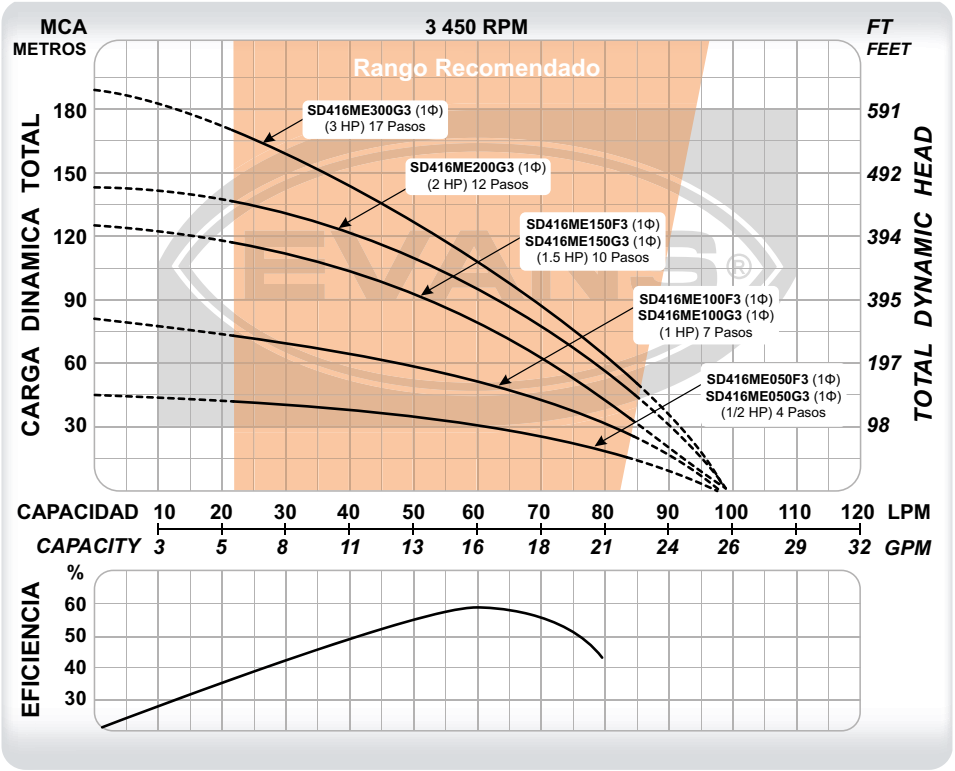

CÓDIGO	PESO	MEDIDAS LARGO X ANCHO X ALTO
SD416ME050F3	11 kg	70 x 12 x 12 cm
SD416ME050G3	11 kg	70 x 12 x 12 cm
SD416ME100F3	15 kg	85 x 12 x 12 cm
SD416ME100G3	15 kg	85 x 12 x 12 cm
SD416ME150F3	16 kg	95 x 12 x 12 cm
SD416ME150G3	16 kg	95 x 12 x 12 cm
SD416ME200G3	18 kg	110 x 12 x 12 cm
SD416ME300G3	22 kg	130 x 12 x 12 cm

CÓDIGO	Ø DESCARGA	POTENCIA	VOLTAJE	CORRIENTE	ETAPAS	FLUJO MÁXIMO	PRESIÓN MÁXIMA	PUNTO DE MAYOR EFICIENCIA
SD416ME050F3	1 ¼"	1/2 HP	110 V ~ 60Hz 1Φ	10.9 A	4	98 l/min	45 m	60 l/min a 32 m
SD416ME050G3	1 ¼"	1/2 HP	220 V ~ 60Hz 1Φ	6 A	4	98 l/min	45 m	60 l/min a 32 m
SD416ME100F3	1 ¼"	1 HP	110 V ~ 60Hz 1Φ	15.5 A	7	98 l/min	81 m	60 l/min a 53 m
SD416ME100G3	1 ¼"	1 HP	220 V ~ 60Hz 1Φ	7.6 A	7	98 l/min	81 m	60 l/min a 53 m
SD416ME150F3	1 ¼"	1.5 HP	110 V ~ 60Hz 1Φ	18.9 A	10	98 l/min	122 m	60 l/min a 80 m
SD416ME150G3	1 ¼"	1.5 HP	220 V ~ 60Hz 1Φ	9.4 A	10	98 l/min	122 m	60 l/min a 80 m
SD416ME200G3	1 ¼"	2 HP	220 V ~ 60Hz 1Φ	12 A	12	98 l/min	145 m	60 l/min a 95 m
SD416ME300G3	1 ¼"	3 HP	220 V ~ 60Hz 1Φ	15.6 A	17	98 l/min	190 m	60 l/min a 105 m

DEBIDO A LAS MEJORAS CONSTANTES, EL PRODUCTO PUEDE VARIAR EN SU APARIENCIA. ESPECIFICACIONES SUJETAS A CAMBIO SIN PREVIO AVISO.

EQUIPO DE RIEGO SUMERGIBLE 4" | 16 GPM

Desempeño de altura

CLASE 1H



- La más resistente a la arena en su categoría.
- Impulsores tipo flotantes fabricados en Noryl®.
- Difusores fabricados en policarbonato.
- Descarga y cople en acero inoxidable extra resistentes.
- Válvula check integrada.

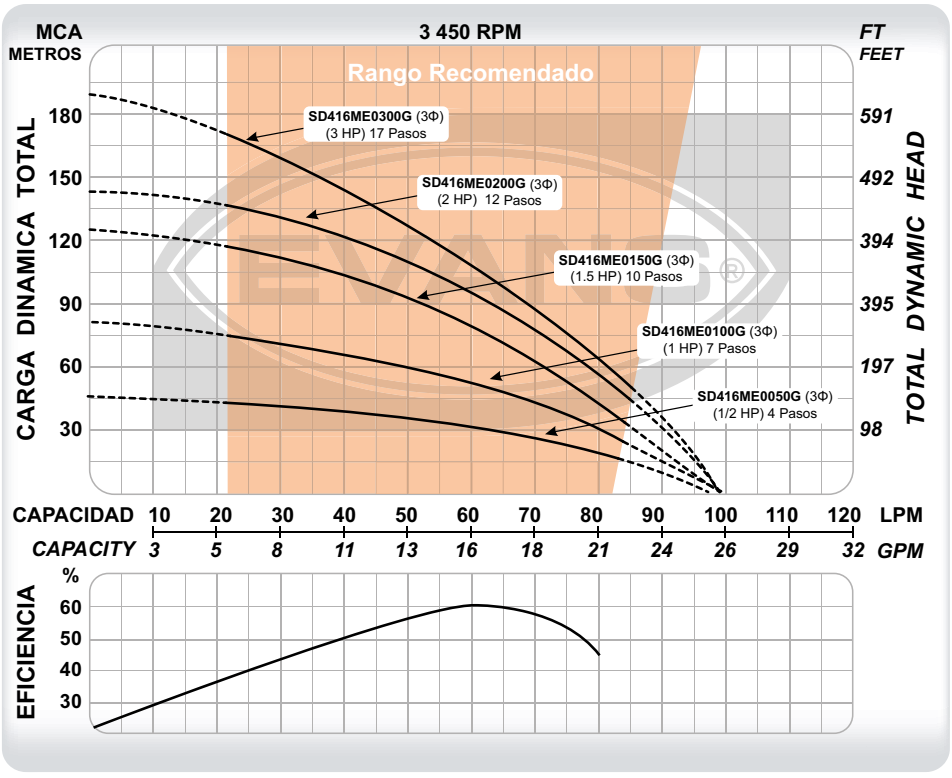



CÓDIGO	PESO	MEDIDAS LARGO X ANCHO X ALTO
SD416ME0050G	10 kg	70 x 12 x 12 cm
SD416ME0100G	14 kg	85 x 12 x 12 cm
SD416ME0150G	16 kg	95 x 12 x 12 cm
SD416ME0200G	18 kg	110 x 12 x 12 cm
SD416ME0300G	21 kg	130 x 12 x 12 cm

CÓDIGO	Ø DESCARGA	POTENCIA	VOLTAJE	CORRIENTE	ETAPAS	FLUJO MÁXIMO	PRESIÓN MÁXIMA	PUNTO DE MAYOR EFICIENCIA
SD416ME0050G	1 ¼"	1/2 HP	220 V ~ 60Hz 3Φ	3.4 A	4	98 l/min	45 m	60 l/min a 32 m
SD416ME0100G	1 ¼"	1 HP	220 V ~ 60Hz 3Φ	5.5 A	7	98 l/min	81 m	60 l/min a 53 m
SD416ME0150G	1 ¼"	1.5 HP	220 V ~ 60Hz 3Φ	6.4 A	10	98 l/min	122 m	60 l/min a 80 m
SD416ME0200G	1 ¼"	2 HP	220 V ~ 60Hz 3Φ	8.2 A	12	98 l/min	145 m	60 l/min a 95 m
SD416ME0300G	1 ¼"	3 HP	220 V ~ 60Hz 3Φ	10.9 A	17	98 l/min	190 m	60 l/min a 105 m

DEBIDO A LAS MEJORAS CONSTANTES, EL PRODUCTO PUEDE VARIAR EN SU APARIENCIA. ESPECIFICACIONES SUJETAS A CAMBIO SIN PREVIO AVISO.



IMPULSORES EN NORYL® · 16 Galones x Minuto · MOTOR MONOFÁSICO 1~ · MOTOR TRIFÁSICO 3~ · RED DE SERVICIO Y REFACCIONES · 1 año GARANTÍA

- La más resistente a la arena en su categoría.
- Impulsores tipo flotantes fabricados en Noryl®.
- Difusores fabricados en policarbonato.
- Descarga y cople en acero inoxidable extra resistentes.
- Válvula check integrada.



LOS EQUIPOS MONOFÁSICOS INCLUYEN CAJA DE CONTROL METÁLICA HERMÉTICAMENTE SELLADA.

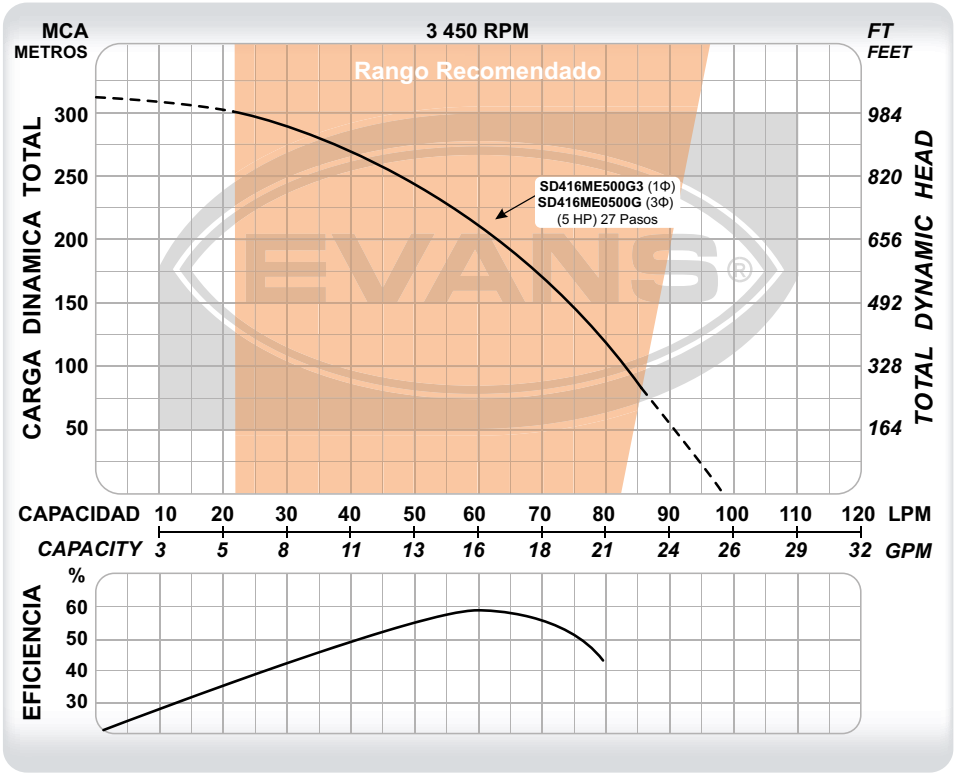

CÓDIGO	PESO	MEDIDAS LARGO X ANCHO X ALTO
SD416ME500G3	41 kg	165 x 26 x 33 cm
SD416ME0500G	41 kg	165 x 26 x 33 cm

CÓDIGO	Ø DESCARGA	POTENCIA	VOLTAJE	CORRIENTE	ETAPAS	FLUJO MÁXIMO	PRESIÓN MÁXIMA	PUNTO DE MAYOR EFICIENCIA
SD416ME500G3	1 ¼"	5 HP	220 V ~ 60Hz 1Φ	25.9 A	27	98 l/min	310 m	60 l/min a 210 m
SD416ME0500G	1 ¼"	5 HP	220 V ~ 60Hz 3Φ	17.3 A	27	98 l/min	310 m	60 l/min a 210 m

DEBIDO A LAS MEJORAS CONSTANTES, EL PRODUCTO PUEDE VARIAR EN SU APARIENCIA. ESPECIFICACIONES SUJETAS A CAMBIO SIN PREVIO AVISO.

EQUIPO DE RIEGO SUMERGIBLE INOX. 4" | 18 GPM

Desempeño de altura

CLASE 1H

1 año GARANTÍA

RED DE SERVICIO Y REFACCIONES

IMPULSOR ACERO INOXIDABLE

MOTOR MONOFÁSICO 1~

18 Galones x Minuto

- La mejor eficiencia y desempeño en su categoría.
- Impulsores y difusores fabricados en acero inoxidable 304.
- Válvula check integrada.



BOMBAS SUMERGIBLES

LOS EQUIPOS MONOFÁSICOS INCLUYEN CAJA DE CONTROL METÁLICA HERMÉTICAMENTE SELLADA.

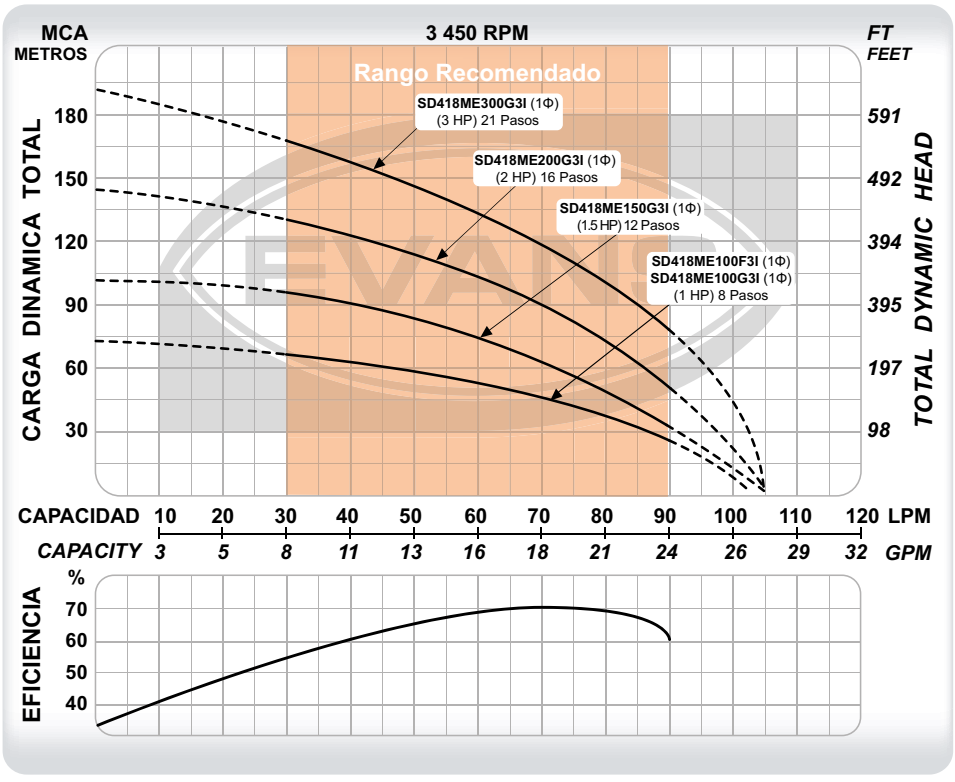





CÓDIGO	PESO	MEDIDAS LARGO X ANCHO X ALTO
SD418ME100F3I	14 kg	88 x 12 x 12 cm
SD418ME100G3I	14 kg	88 x 12 x 12 cm
SD418ME150G3I	16 kg	99 x 12 x 12 cm
SD418ME200G3I	18.5 kg	112 x 12 x 12 cm
SD418ME300G3I	22 kg	127 x 12 x 12 cm

CÓDIGO	Ø DESCARGA	POTENCIA	VOLTAJE	CORRIENTE	ETAPAS	FLUJO MÁXIMO	PRESIÓN MÁXIMA	PUNTO DE MAYOR EFICIENCIA
SD418ME100F3I	1 ¼"	1 HP	110 V ~ 60Hz 1Φ	15.5 A	8	105 l/min	73 m	70 l/min a 45 m
SD418ME100G3I	1 ¼"	1 HP	220 V ~ 60Hz 1Φ	7.6 A	8	105 l/min	73 m	70 l/min a 45 m
SD418ME150G3I	1 ¼"	1.5 HP	220 V ~ 60Hz 1Φ	9.4 A	12	105 l/min	105 m	70 l/min a 62 m
SD418ME200G3I	1 ¼"	2 HP	220 V ~ 60Hz 1Φ	12 A	16	105 l/min	146 m	70 l/min a 90 m
SD418ME300G3I	1 ¼"	3 HP	220 V ~ 60Hz 1Φ	15.6 A	21	105 l/min	190 m	70 l/min a 119 m



18 Galones x Minuto · IMPULSOR ACERO INOXIDABLE · MOTOR TRIFÁSICO 3~ · RED DE SERVICIO Y REFACCIONES · 1 año GARANTÍA

- La mejor eficiencia y desempeño en su categoría.
- Impulsores y difusores fabricados en acero inoxidable 304.
- Válvula check integrada.



CÓDIGO	PESO	MEDIDAS LARGO X ANCHO X ALTO
SD418ME0100GI	13.5 kg	95 x 12 x 12 cm
SD418ME0150GI	16 kg	102 x 12 x 12 cm
SD418ME0200GI	18.5 kg	112 x 12 x 12 cm
SD418ME0300GI	21.5 kg	126 x 12 x 12 cm

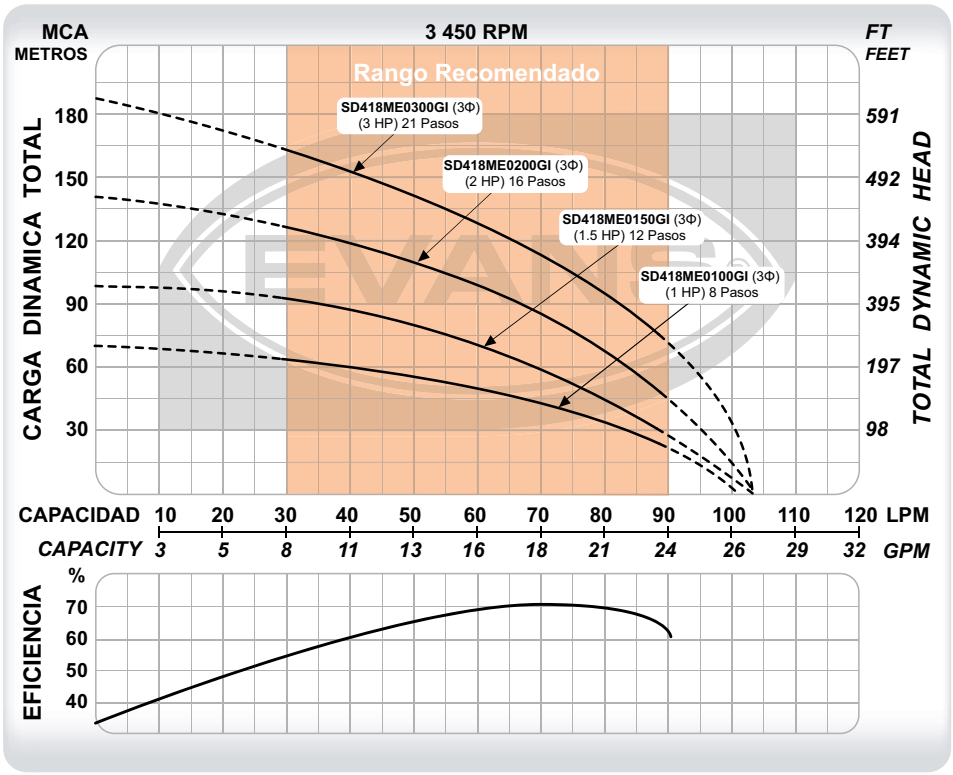

CÓDIGO	Ø DESCARGA	POTENCIA	VOLTAJE	CORRIENTE	ETAPAS	FLUJO MÁXIMO	PRESIÓN MÁXIMA	PUNTO DE MAYOR EFICIENCIA
SD418ME0100GI	1 ¼"	1 HP	220 V ~ 60Hz 3Φ	5.5 A	8	105 l/min	73 m	70 l/min a 45 m
SD418ME0150GI	1 ¼"	1.5 HP	220 V ~ 60Hz 3Φ	6.4 A	12	105 l/min	105 m	70 l/min a 62 m
SD418ME0200GI	1 ¼"	2 HP	220 V ~ 60Hz 3Φ	8.2 A	16	105 l/min	146 m	70 l/min a 90 m
SD418ME0300GI	1 ¼"	3 HP	220 V ~ 60Hz 3Φ	10.9 A	21	105 l/min	190 m	70 l/min a 119 m

DEBIDO A LAS MEJORAS CONSTANTES, EL PRODUCTO PUEDE VARIAR EN SU APARIENCIA. ESPECIFICACIONES SUJETAS A CAMBIO SIN PREVIO AVISO.

EQUIPO DE RIEGO SUMERGIBLE INOX. 4" | 18 GPM

Desempeño de altura

CLASE 1H

1 año GARANTÍA · RED DE SERVICIO Y REFACCIONES · MOTOR MONOFÁSICO 1~ · MOTOR TRIFÁSICO 3~ · IMPULSOR ACERO INOXIDABLE · 18 Galones x Minuto

- La mejor eficiencia y desempeño en su categoría.
- Impulsores y difusores fabricados en acero inoxidable 304.
- Válvula check integrada.



BOMBAS SUMERGIBLES

LOS EQUIPOS MONOFÁSICOS INCLUYEN CAJA DE CONTROL METÁLICA HERMÉTICAMENTE SELLADA.

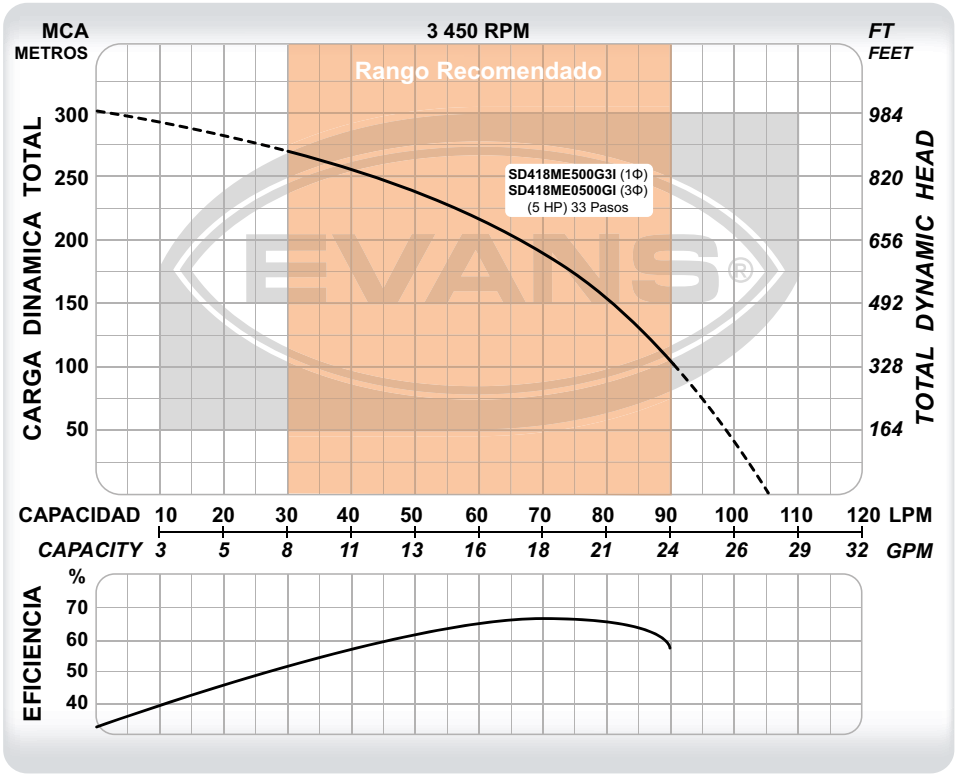



CÓDIGO	PESO	MEDIDAS LARGO X ANCHO X ALTO
SD418ME500G3I	32.5 kg	166 x 26 x 33 cm
SD418ME0500GI	33.5 kg	166 x 26 x 33 cm

CÓDIGO	Ø DESCARGA	POTENCIA	VOLTAJE	CORRIENTE	ETAPAS	FLUJO MÁXIMO	PRESIÓN MÁXIMA	PUNTO DE MAYOR EFICIENCIA
SD418ME500G3I	1 ¼"	5 HP	220 V ~ 60Hz 1Φ	25.9 A	33	105 l/min	300 m	70 l/min a 188 m
SD418ME0500GI	1 ¼"	5 HP	220 V ~ 60Hz 3Φ	17.3 A	33	105 l/min	300 m	70 l/min a 188 m

EQUIPO DE RIEGO SUMERGIBLE 4" | 25 GPM

Desempeño de altura

CLASE 1H

BOMBAS SUMERGIBLES





- La más resistente a la arena en su categoría.
- Impulsores tipo flotantes fabricados en Noryl®.
- Difusores fabricados en policarbonato.
- Descarga y cople en acero inoxidable extra resistentes.
- Válvula check integrada.

LOS EQUIPOS MONOFÁSICOS INCLUYEN CAJA DE CONTROL METÁLICA HERMÉTICAMENTE SELLADA.

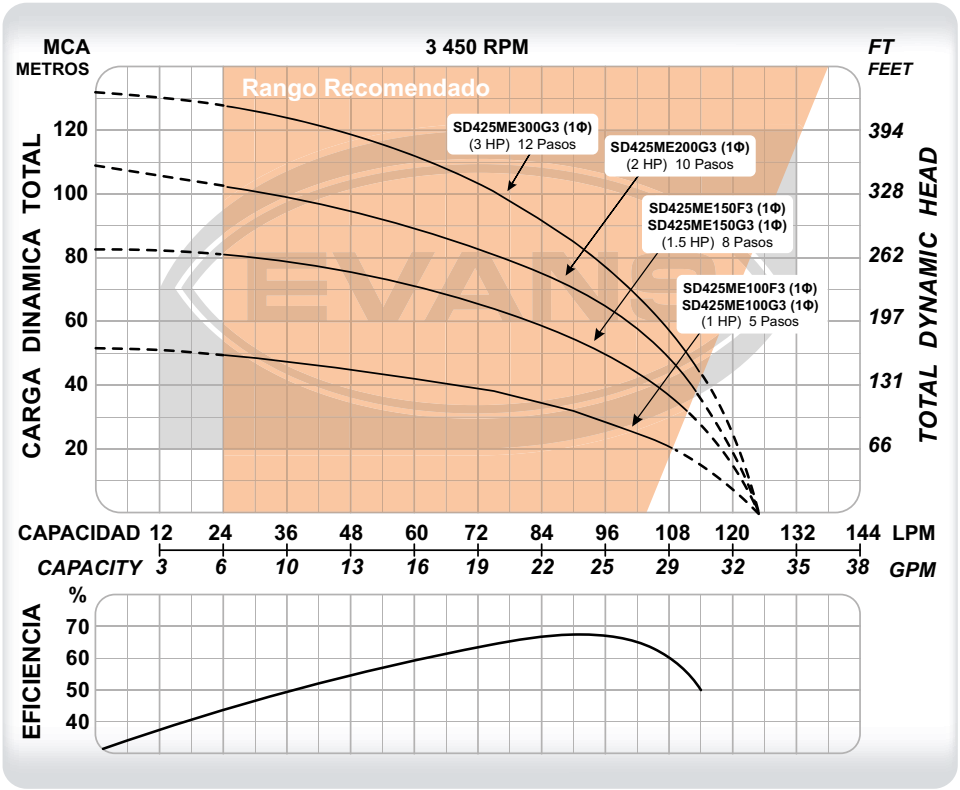

CÓDIGO	PESO	MEDIDAS LARGO X ANCHO X ALTO
SD425ME100F3	14 kg	85 x 12 x 12 cm
SD425ME100G3	14 kg	85 x 12 x 12 cm
SD425ME150F3	16 kg	95 x 12 x 12 cm
SD425ME150G3	16 kg	95 x 12 x 12 cm
SD425ME200G3	18 kg	110 x 12 x 12 cm
SD425ME300G3	20 kg	115 x 12 x 12 cm

CÓDIGO	Ø DESCARGA	POTENCIA	VOLTAJE	CORRIENTE	ETAPAS	FLUJO MÁXIMO	PRESIÓN MÁXIMA	PUNTO DE MAYOR EFICIENCIA
SD425ME100F3	2"	1 HP	110 V ~ 60Hz 1Φ	15.5 A	5	125 l/min	52 m	90 l/min a 32 m
SD425ME100G3	2"	1 HP	220 V ~ 60Hz 1Φ	7.6 A	5	125 l/min	52 m	90 l/min a 32 m
SD425ME150F3	2"	1.5 HP	110 V ~ 60Hz 1Φ	18.9 A	8	125 l/min	83 m	90 l/min a 55 m
SD425ME150G3	2"	1.5 HP	220 V ~ 60Hz 1Φ	9.4 A	8	125 l/min	83 m	90 l/min a 55 m
SD425ME200G3	2"	2 HP	220 V ~ 60Hz 1Φ	12 A	10	125 l/min	109 m	90 l/min a 71 m
SD425ME300G3	2"	3 HP	220 V ~ 60Hz 1Φ	15.6 A	12	125 l/min	132 m	90 l/min a 85 m

DEBIDO A LAS MEJORAS CONSTANTES, EL PRODUCTO PUEDE VARIAR EN SU APARIENCIA. ESPECIFICACIONES SUJETAS A CAMBIO SIN PREVIO AVISO.

EQUIPO DE RIEGO SUMERGIBLE 4" | 25 GPM

Desempeño de altura

CLASE 1H

1 año GARANTÍA

RED DE SERVICIO Y REFACCIONES

IMPULSORES EN NORYL®

MOTOR TRIFÁSICO 3~

25 Galones x Minuto



BOMBAS SUMERGIBLES

- La más resistente a la arena en su categoría.
- Impulsores tipo flotantes fabricados en Noryl®.
- Difusores fabricados en policarbonato.
- Descarga y cople en acero inoxidable extra resistentes.
- Válvula check integrada.

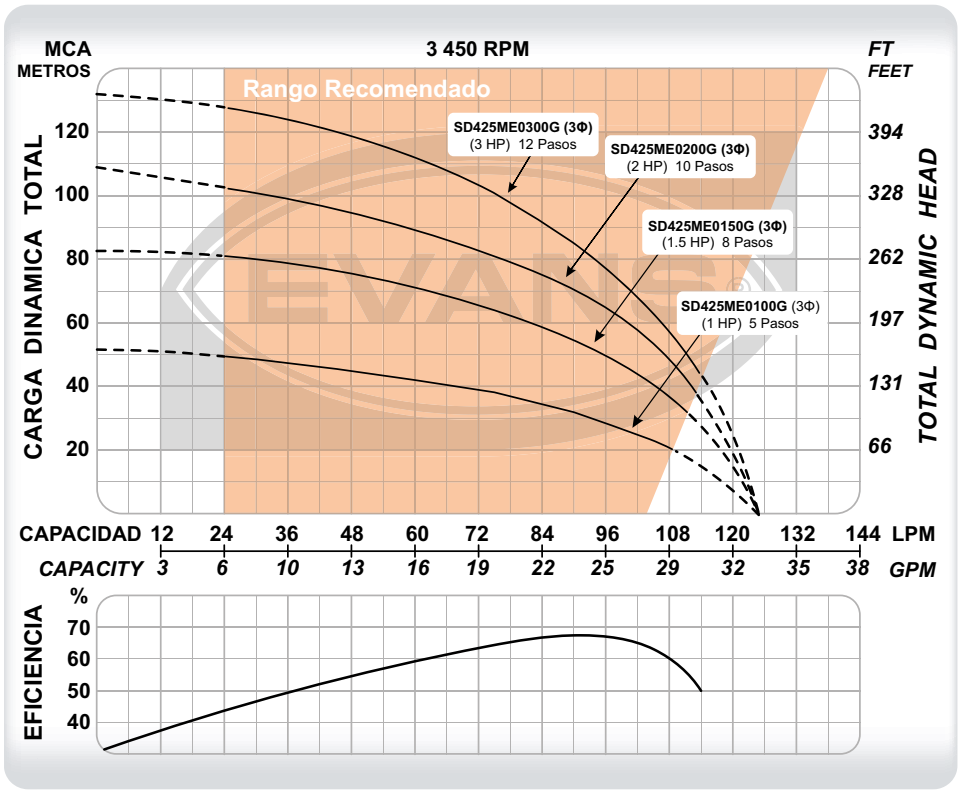



CÓDIGO	PESO	MEDIDAS LARGO X ANCHO X ALTO
SD425ME0100G	13 kg	85 x 12 x 12 cm
SD425ME0150G	16 kg	95 x 12 x 12 cm
SD425ME0200G	18 kg	106 x 12 x 12 cm
SD425ME0300G	20 kg	120 x 12 x 12 cm

CÓDIGO	Ø DESCARGA	POTENCIA	VOLTAJE	CORRIENTE	ETAPAS	FLUJO MÁXIMO	PRESIÓN MÁXIMA	PUNTO DE MAYOR EFICIENCIA
SD425ME0100G	2"	1 HP	220 V ~ 60Hz 3Φ	5.5 A	5	125 l/min	52 m	90 l/min a 32 m
SD425ME0150G	2"	1.5 HP	220 V ~ 60Hz 3Φ	6.4 A	8	125 l/min	83 m	90 l/min a 55 m
SD425ME0200G	2"	2 HP	220 V ~ 60Hz 3Φ	8.2 A	10	125 l/min	109 m	90 l/min a 71 m
SD425ME0300G	2"	3 HP	220 V ~ 60Hz 3Φ	10.9 A	12	125 l/min	132 m	90 l/min a 85 m



MOTOR MONOFÁSICO 1~ | MOTOR TRIFÁSICO 3~ | 25 Galones x Minuto | IMPULSORES EN NORYL® | RED DE SERVICIO Y REFACCIONES | 1 año GARANTÍA

- La más resistente a la arena en su categoría.
- Impulsores tipo flotantes fabricados en Noryl®.
- Difusores fabricados en policarbonato.
- Descarga y cople en acero inoxidable extra resistentes.
- Válvula check integrada.



LOS EQUIPOS MONOFÁSICOS INCLUYEN CAJA DE CONTROL METÁLICA HERMÉTICAMENTE SELLADA.

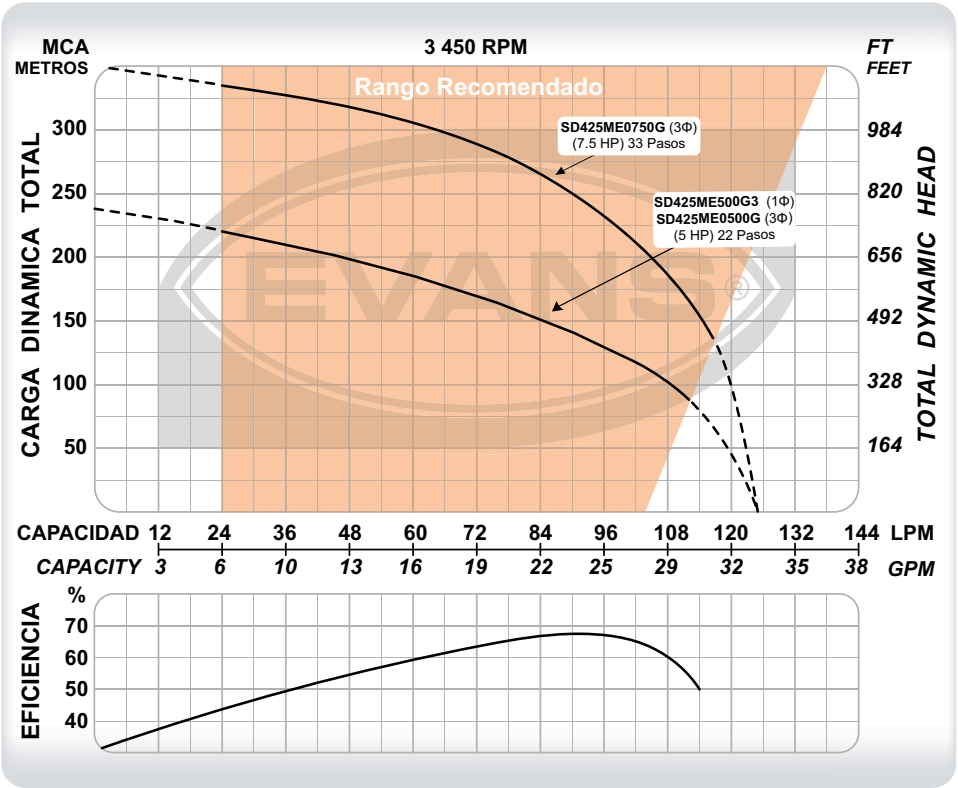

CÓDIGO	PESO	MEDIDAS LARGO X ANCHO X ALTO
SD425ME500G3	30 kg	165 x 26 x 33 cm
SD425ME0500G	29 kg	165 x 26 x 33 cm
SD425ME0750G	49 kg	222 x 26 x 33 cm

CÓDIGO	Ø DESCARGA	POTENCIA	VOLTAJE	CORRIENTE	ETAPAS	FLUJO MÁXIMO	PRESIÓN MÁXIMA	PUNTO DE MAYOR EFICIENCIA
SD425ME500G3	2"	5 HP	220 V ~ 60Hz 1Φ	25.9 A	22	125 l/min	238 m	90 l/min a 141 m
SD425ME0500G	2"	5 HP	220 V ~ 60Hz 3Φ	17.3 A	22	125 l/min	238 m	90 l/min a 141 m
SD425ME0750G	2"	7.5 HP	220 V ~ 60Hz 3Φ	25.9 A	33	125 l/min	350 m	90 l/min a 250 m

DEBIDO A LAS MEJORAS CONSTANTES, EL PRODUCTO PUEDE VARIAR EN SU APARIENCIA. ESPECIFICACIONES SUJETAS A CAMBIO SIN PREVIO AVISO.

EQUIPO DE RIEGO SUMERGIBLE INOX. 4" | 25 GPM

Desempeño de altura

CLASE 1H

1 año GARANTÍA · RED DE SERVICIO Y REFACCIONES · IMPULSOR ACERO INOXIDABLE · MOTOR MONOFÁSICO 1~ · 25 Galones x Minuto

- La mejor eficiencia y desempeño en su categoría.
- Impulsores y difusores fabricados en acero inoxidable 304.
- Válvula check integrada.



LOS EQUIPOS MONOFÁSICOS INCLUYEN CAJA DE CONTROL METÁLICA HERMÉTICAMENTE SELLADA.

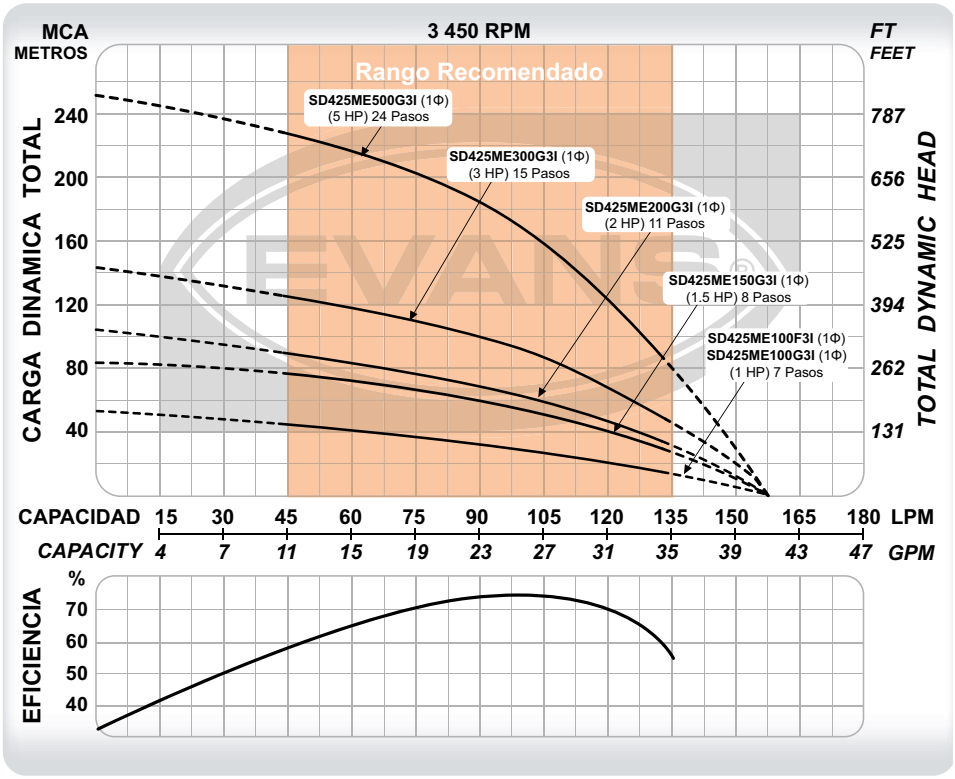



CÓDIGO	PESO	MEDIDAS LARGO X ANCHO X ALTO
SD425ME100F3I	14 kg	85 x 12 x 12 cm
SD425ME100G3I	14 kg	85 x 12 x 12 cm
SD425ME150G3I	15 kg	91 x 12 x 12 cm
SD425ME200G3I	17.5 kg	101 x 12 x 12 cm
SD425ME300G3I	21 kg	114 x 12 x 12 cm
SD425ME500G3I	30 kg	149 x 26 x 33 cm

CÓDIGO	Ø DESCARGA	POTENCIA	VOLTAJE	CORRIENTE	ETAPAS	FLUJO MÁXIMO	PRESIÓN MÁXIMA	PUNTO DE MAYOR EFICIENCIA
SD425ME100F3I	2"	1 HP	110 V ~ 60Hz 1Φ	15.5 A	7	158 l/min	50 m	95 l/min a 35 m
SD425ME100G3I	2"	1 HP	220 V ~ 60Hz 1Φ	7.6 A	7	158 l/min	50 m	95 l/min a 35 m
SD425ME150G3I	2"	1.5 HP	220 V ~ 60Hz 1Φ	9.4 A	8	158 l/min	81 m	95 l/min a 58 m
SD425ME200G3I	2"	2 HP	220 V ~ 60Hz 1Φ	12 A	11	158 l/min	101 m	95 l/min a 68 m
SD425ME300G3I	2"	3 HP	220 V ~ 60Hz 1Φ	15.6 A	15	158 l/min	151 m	95 l/min a 98 m
SD425ME500G3I	2"	5 HP	220 V ~ 60Hz 1Φ	25.9 A	24	158 l/min	252 m	95 l/min a 180 m



- La mejor eficiencia y desempeño en su categoría.
- Impulsores y difusores fabricados en acero inoxidable 304.
- Válvula check integrada.

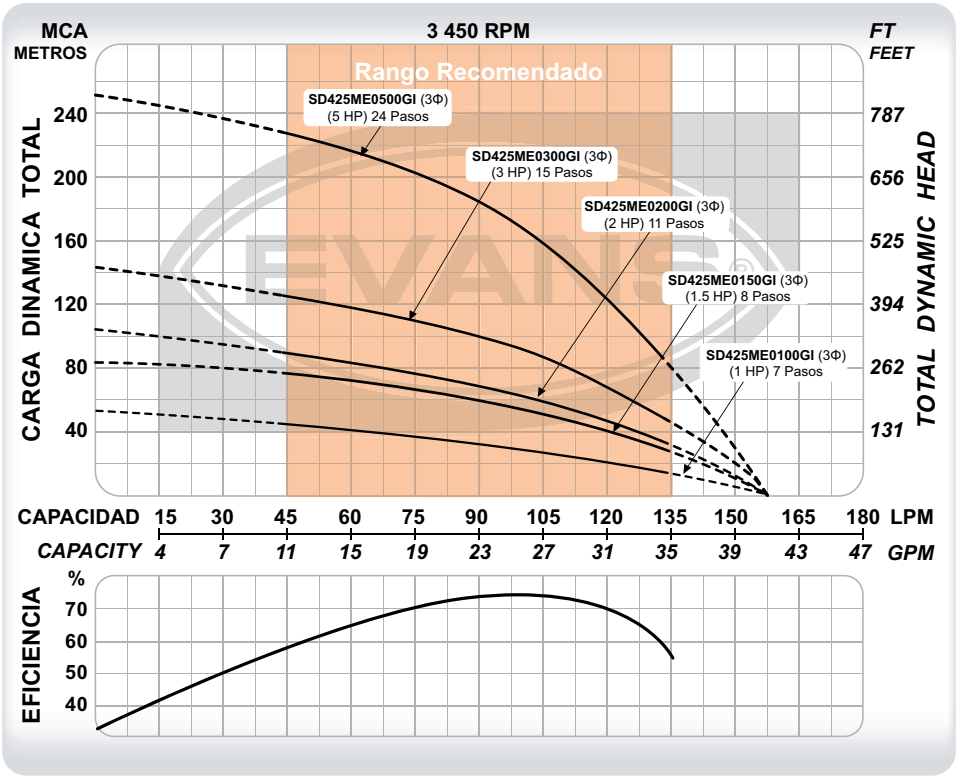

CÓDIGO	PESO	MEDIDAS LARGO X ANCHO X ALTO
SD425ME0100GI	13 kg	90 x 12 x 12 cm
SD425ME0150GI	14 kg	94 x 12 x 12 cm
SD425ME0200GI	16.5 kg	101 x 12 x 12 cm
SD425ME0300GI	20 kg	115 x 12 x 12 cm
SD425ME0500GI	31 kg	149 x 26 x 33 cm

CÓDIGO	Ø DESCARGA	POTENCIA	VOLTAJE	CORRIENTE	ETAPAS	FLUJO MÁXIMO	PRESIÓN MÁXIMA	PUNTO DE MAYOR EFICIENCIA
SD425ME0100GI	2"	1 HP	220 V ~ 60Hz 3Φ	5.5 A	7	158 l/min	50 m	95 l/min a 35 m
SD425ME0150GI	2"	1.5 HP	220 V ~ 60Hz 3Φ	6.4 A	8	158 l/min	81 m	95 l/min a 58 m
SD425ME0200GI	2"	2 HP	220 V ~ 60Hz 3Φ	8.2 A	11	158 l/min	101 m	95 l/min a 68 m
SD425ME0300GI	2"	3 HP	220 V ~ 60Hz 3Φ	10.9 A	15	158 l/min	151 m	95 l/min a 98 m
SD425ME0500GI	2"	5 HP	220 V ~ 60Hz 3Φ	17.3 A	24	158 l/min	252 m	95 l/min a 180 m

DEBIDO A LAS MEJORAS CONSTANTES, EL PRODUCTO PUEDE VARIAR EN SU APARIENCIA. ESPECIFICACIONES SUJETAS A CAMBIO SIN PREVIO AVISO.

EQUIPO DE RIEGO SUMERGIBLE INOX. 4" | 25 GPM

Desempeño de altura

CLASE 1H

1 año GARANTÍA

RED DE SERVICIO Y REFACCIONES

IMPULSOR ACERO INOXIDABLE

MOTOR TRIFÁSICO 3~

25 Galones x Minuto

- La mejor eficiencia y desempeño en su categoría.
- Impulsores y difusores fabricados en acero inoxidable 304.
- Válvula check integrada.



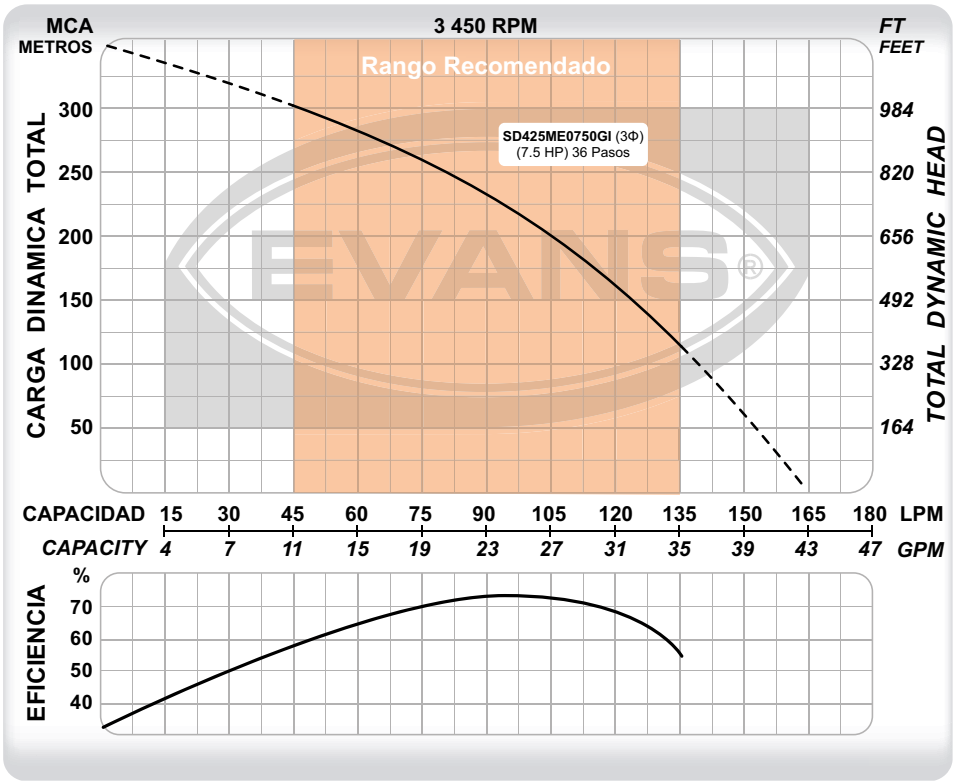



CÓDIGO	PESO	MEDIDAS LARGO X ANCHO X ALTO
SD425ME0750GI	38 kg	184 x 26 x 33 cm

CÓDIGO	Ø DESCARGA	POTENCIA	VOLTAJE	CORRIENTE	ETAPAS	FLUJO MÁXIMO	PRESIÓN MÁXIMA	PUNTO DE MAYOR EFICIENCIA
SD425ME0750GI	2"	7.5 HP	220 V ~ 60Hz 3Φ	25.9 A	36	165 l/min	350 m	95 l/min a 225 m

DEBIDO A LAS MEJORAS CONSTANTES, EL PRODUCTO PUEDE VARIAR EN SU APARIENCIA. ESPECIFICACIONES SUJETAS A CAMBIO SIN PREVIO AVISO.



- La más resistente a la arena en su categoría.
- Impulsores tipo flotantes fabricados en Noryl®.
- Difusores fabricados en policarbonato.
- Descarga y cople en acero inoxidable extra resistentes.
- Válvula check integrada.

CÓDIGO	PESO	MEDIDAS LARGO X ANCHO X ALTO
SD430ME100G3	14 kg	85 x 12 x 12 cm
SD430ME150G3	16 kg	94 x 12 x 12 cm
SD430ME200G3	18 kg	105 x 12 x 12 cm
SD430ME300G3	22 kg	121 x 12 x 12 cm

LOS EQUIPOS MONOFÁSICOS INCLUYEN CAJA DE CONTROL METÁLICA HERMÉTICAMENTE SELLADA.

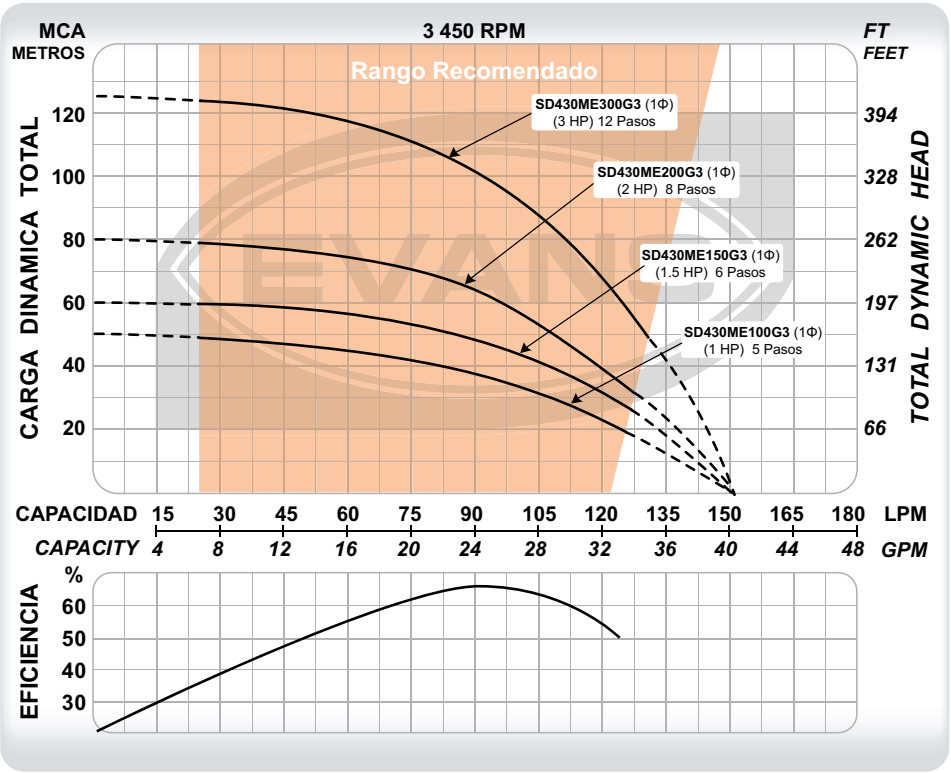

CÓDIGO	Ø DESCARGA	POTENCIA	VOLTAJE	CORRIENTE	ETAPAS	FLUJO MÁXIMO	PRESIÓN MÁXIMA	PUNTO DE MAYOR EFICIENCIA
SD430ME100G3	2"	1 HP	220 V ~ 60Hz 1Φ	7.6 A	5	150 l/min	50 m	90 l/min a 38 m
SD430ME150G3	2"	1.5 HP	220 V ~ 60Hz 1Φ	9.4 A	6	150 l/min	60 m	90 l/min a 43 m
SD430ME200G3	2"	2 HP	220 V ~ 60Hz 1Φ	12 A	8	150 l/min	79 m	90 l/min a 62 m
SD430ME300G3	2"	3 HP	220 V ~ 60Hz 1Φ	15.6 A	12	150 l/min	123 m	90 l/min a 99 m

DEBIDO A LAS MEJORAS CONSTANTES, EL PRODUCTO PUEDE VARIAR EN SU APARIENCIA. ESPECIFICACIONES SUJETAS A CAMBIO SIN PREVIO AVISO.

EQUIPO DE RIEGO SUMERGIBLE 4" | 25 GPM

Desempeño de altura

CLASE 1H

1 año GARANTÍA · RED DE SERVICIO Y REFACCIONES · IMPULSORES EN NORYL® · MOTOR TRIFÁSICO 3~ · 25 Galones x Minuto

- La más resistente a la arena en su categoría.
- Impulsores tipo flotantes fabricados en Noryl®.
- Difusores fabricados en policarbonato.
- Descarga y cople en acero inoxidable extra resistentes.
- Válvula check integrada.



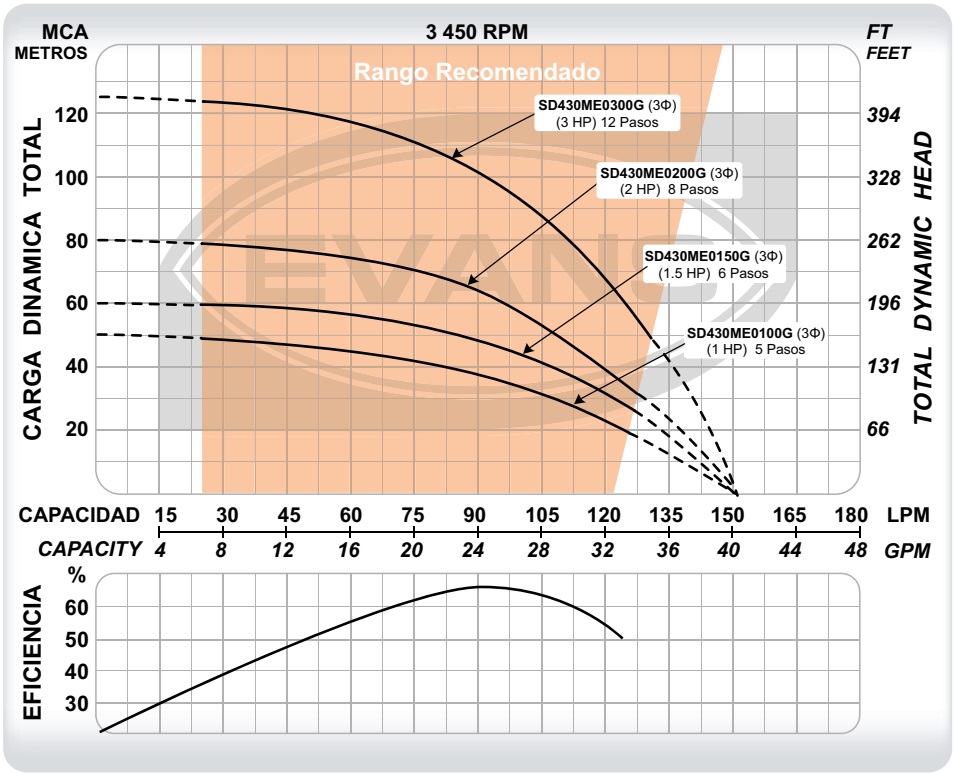

CÓDIGO	PESO	MEDIDAS LARGO X ANCHO X ALTO
SD430ME0100G	14 kg	90 x 12 x 12 cm
SD430ME0150G	15 kg	95 x 12 x 12 cm
SD430ME0200G	18 kg	105 x 12 x 12 cm
SD430ME0300G	20 kg	125 x 12 x 12 cm

CÓDIGO	Ø DESCARGA	POTENCIA	VOLTAJE	CORRIENTE	ETAPAS	FLUJO MÁXIMO	PRESIÓN MÁXIMA	PUNTO DE MAYOR EFICIENCIA
SD430ME0100G	2"	1 HP	220 V ~ 60Hz 3Φ	5.5 A	5	150 l/min	50 m	90 l/min a 38 m
SD430ME0150G	2"	1.5 HP	220 V ~ 60Hz 3Φ	6.4 A	6	150 l/min	60 m	90 l/min a 43 m
SD430ME0200G	2"	2 HP	220 V ~ 60Hz 3Φ	8.2 A	8	150 l/min	79 m	90 l/min a 62 m
SD430ME0300G	2"	3 HP	220 V ~ 60Hz 3Φ	10.9 A	12	150 l/min	123 m	90 l/min a 99 m

DEBIDO A LAS MEJORAS CONSTANTES, EL PRODUCTO PUEDE VARIAR EN SU APARIENCIA. ESPECIFICACIONES SUJETAS A CAMBIO SIN PREVIO AVISO.



- La más resistente a la arena en su categoría.
- Impulsores tipo flotantes fabricados en Noryl®.
- Difusores fabricados en policarbonato.
- Descarga y cople en acero inoxidable extra resistentes.
- Válvula check integrada.

LOS EQUIPOS MONOFÁSICOS INCLUYEN CAJA DE CONTROL METÁLICA HERMÉTICAMENTE SELLADA.

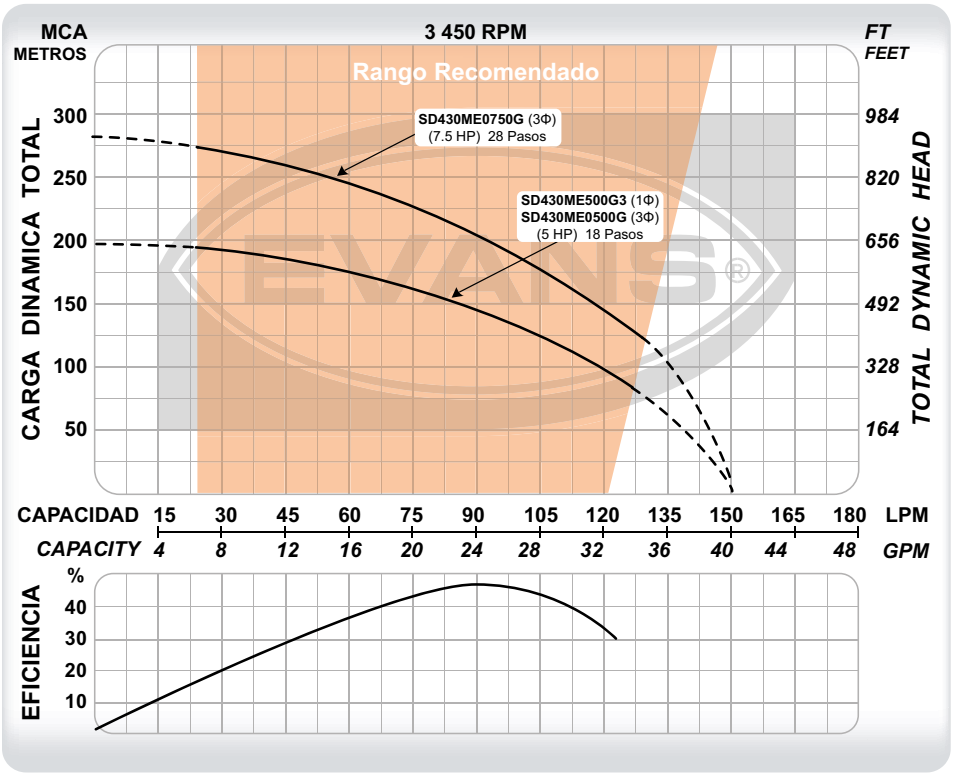

CÓDIGO	PESO	MEDIDAS LARGO X ANCHO X ALTO
SD430ME500G3	31 kg	160 x 26 x 33 cm
SD430ME0500G	30 kg	160 x 26 x 33 cm
SD430ME0750G	41 kg	200 x 26 x 33 cm

CÓDIGO	Ø DESCARGA	POTENCIA	VOLTAJE	CORRIENTE	ETAPAS	FLUJO MÁXIMO	PRESIÓN MÁXIMA	PUNTO DE MAYOR EFICIENCIA
SD430ME500G3	2"	5 HP	220 V ~ 60Hz 1Φ	25.9 A	18	150 l/min	187 m	90 l/min a 145 m
SD430ME0500G	2"	5 HP	220 V ~ 60Hz 3Φ	17.3 A	18	150 l/min	187 m	90 l/min a 145 m
SD430ME0750G	2"	7.5 HP	220 V ~ 60Hz 3Φ	25.9 A	28	150 l/min	282 m	90 l/min a 205 m

DEBIDO A LAS MEJORAS CONSTANTES, EL PRODUCTO PUEDE VARIAR EN SU APARIENCIA. ESPECIFICACIONES SUJETAS A CAMBIO SIN PREVIO AVISO.

EQUIPO DE RIEGO SUMERGIBLE 4" I 40 GPM

Desempeño de Altura

CLASE 1H

1 año GARANTÍA

RED DE SERVICIO Y REFACCIONES

IMPULSORES EN NORYL®

40 Galones x Minuto

MOTOR MONOFÁSICO 1~

MOTOR TRIFÁSICO 3~

- La más resistente a la arena en su categoría.
- Impulsores tipo flotantes fabricados en Noryl®.
- Difusores fabricados en policarbonato.
- Descarga y cople en acero inoxidable extra resistentes.
- Válvula check integrada.



BOMBAS SUMERGIBLES



LOS EQUIPOS MONOFÁSICOS INCLUYEN CAJA DE CONTROL METÁLICA HERMÉTICAMENTE SELLADA.

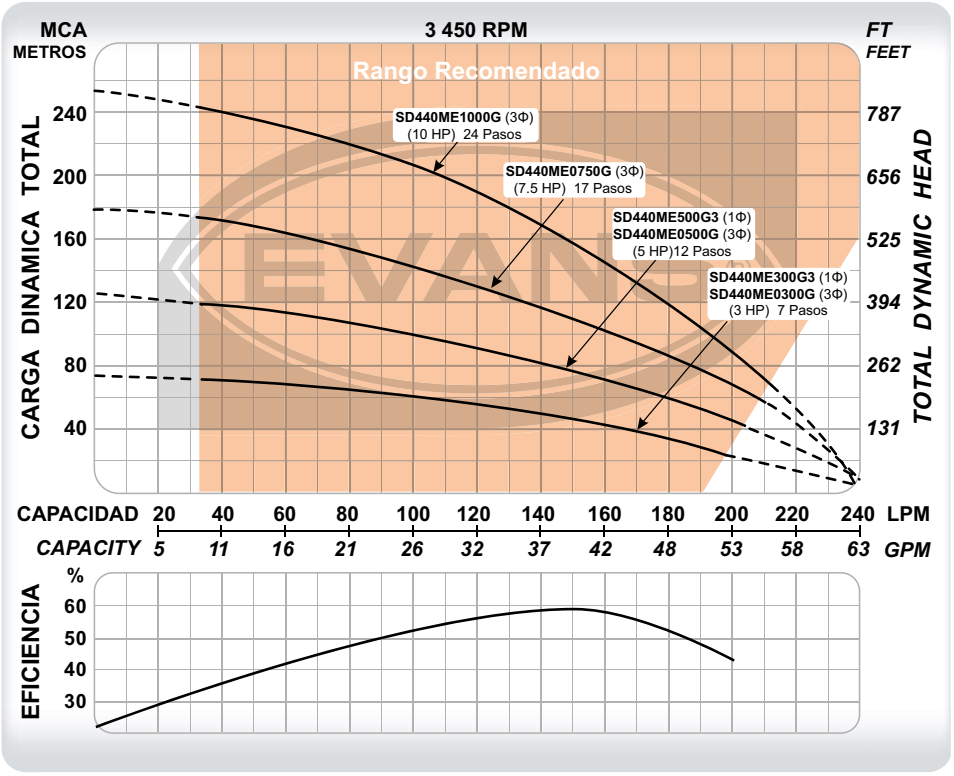

CÓDIGO	PESO	MEDIDAS LARGO X ANCHO X ALTO
SD440ME300G3	21 kg	115 x 12 x 12 cm
SD440ME500G3	30 kg	155 x 26 x 33 cm
SD440ME0300G	20 kg	115 x 12 x 12 cm
SD440ME0500G	29 kg	155 x 26 x 33 cm
SD440ME0750G	37 kg	195 x 26 x 33 cm
SD440ME1000G	46 kg	245 x 26 x 33 cm

CÓDIGO	Ø DESCARGA	POTENCIA	VOLTAJE	CORRIENTE	ETAPAS	FLUJO MÁXIMO	PRESIÓN MÁXIMA	PUNTO DE MAYOR EFICIENCIA
SD440ME300G3	2"	3 HP	220 V ~ 60Hz 1Φ	15.6 A	7	245 l/min	72 m	150 l/min a 45 m
SD440ME500G3	2"	5 HP	220 V ~ 60Hz 1Φ	25.9 A	12	245 l/min	125 m	150 l/min a 75 m
SD440ME0300G	2"	3 HP	220 V ~ 60Hz 3Φ	10.9 A	7	245 l/min	72 m	150 l/min a 45 m
SD440ME0500G	2"	5 HP	220 V ~ 60Hz 3Φ	17.3 A	12	245 l/min	125 m	150 l/min a 75 m
SD440ME0750G	2"	7.5 HP	220 V ~ 60Hz 3Φ	25.9 A	17	245 l/min	178 m	150 l/min a 110 m
SD440ME1000G	2"	10 HP	220 V ~ 60Hz 3Φ	36.2 A	24	245 l/min	248 m	150 l/min a 160 m

DEBIDO A LAS MEJORAS CONSTANTES, EL PRODUCTO PUEDE VARIAR EN SU APARIENCIA. ESPECIFICACIONES SUJETAS A CAMBIO SIN PREVIO AVISO.



45 Galones x Minuto · IMPULSOR ACERO INOXIDABLE · MOTOR MONOFÁSICO 1~ · MOTOR TRIFÁSICO 3~ · RED DE SERVICIO Y REFACCIONES · 1 año GARANTÍA

- La mejor eficiencia y desempeño en su categoría.
- Impulsores y difusores fabricados en acero inoxidable 304.
- Válvula check integrada.

LOS EQUIPOS MONOFÁSICOS INCLUYEN CAJA DE CONTROL METÁLICA HERMÉTICAMENTE SELLADA.

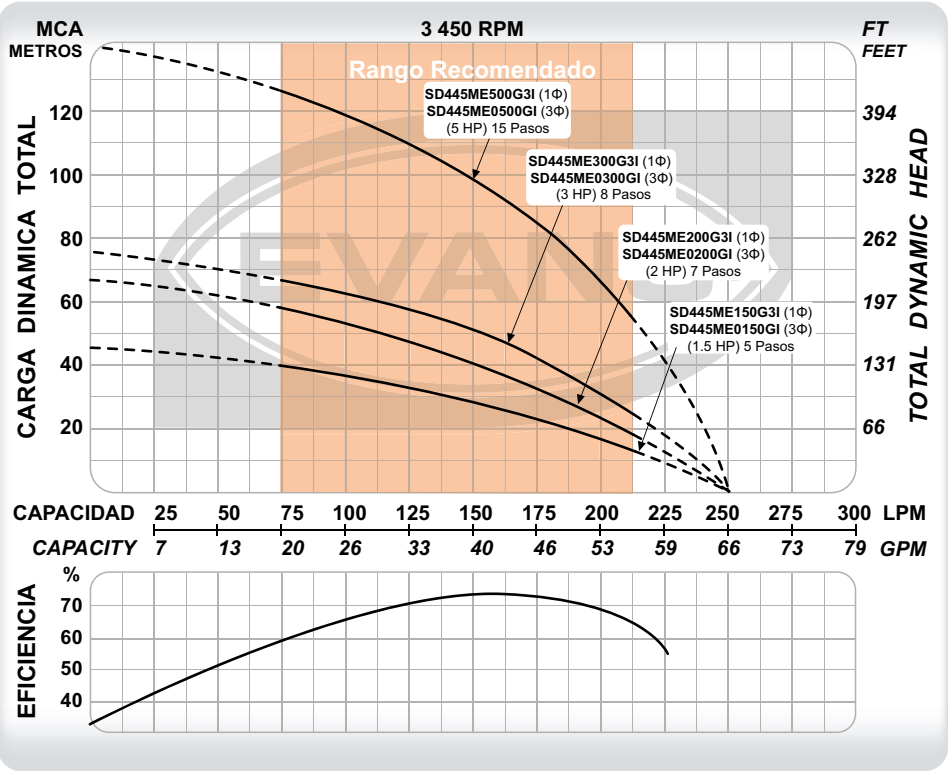

CÓDIGO	PESO	MEDIDAS LARGO X ANCHO X ALTO
SD445ME150G3I	14.5 kg	88 x 12 x 12 cm
SD445ME200G3I	17 kg	98 x 12 x 12 cm
SD445ME300G3I	19.5 kg	105 x 12 x 12 cm
SD445ME500G3I	29 kg	138 x 26 x 33 cm
SD445ME0150GI	14.5 kg	91 x x 12 x 12 cm
SD445ME0200GI	16 kg	97 x 12 x 12 cm
SD445ME0300GI	19 kg	106 x 12 x 12 cm
SD445ME0500GI	30 kg	138 x 26 x 33 cm

CÓDIGO	Ø DESCARGA	POTENCIA	VOLTAJE	CORRIENTE	ETAPAS	FLUJO MÁXIMO	PRESIÓN MÁXIMA	PUNTO DE MAYOR EFICIENCIA
SD445ME150G3I	2"	1.5 HP	220 V ~ 60Hz 1Φ	9.4 A	5	250 l/min	48 m	155 l/min a 28 m
SD445ME200G3I	2"	2 HP	220 V ~ 60Hz 1Φ	12 A	7	250 l/min	67 m	155 l/min a 40 m
SD445ME300G3I	2"	3 HP	220 V ~ 60Hz 1Φ	15.6 A	8	250 l/min	75 m	155 l/min a 50 m
SD445ME500G3I	2"	5 HP	220 V ~ 60Hz 1Φ	25.9 A	15	250 l/min	140 m	155 l/min a 98 m
SD445ME0150GI	2"	1.5 HP	220 V ~ 60Hz 3Φ	6.4 A	5	250 l/min	48 m	155 l/min a 28 m
SD445ME0200GI	2"	2 HP	220 V ~ 60Hz 3Φ	8.2 A	7	250 l/min	67 m	155 l/min a 40 m
SD445ME0300GI	2"	3 HP	220 V ~ 60Hz 3Φ	10.9 A	8	250 l/min	75 m	155 l/min a 50 m
SD445ME0500GI	2"	5 HP	220 V ~ 60Hz 3Φ	17.3 A	15	250 l/min	140 m	155 l/min a 98 m

DEBIDO A LAS MEJORAS CONSTANTES, EL PRODUCTO PUEDE VARIAR EN SU APARIENCIA. ESPECIFICACIONES SUJETAS A CAMBIO SIN PREVIO AVISO.

EQUIPO DE RIEGO SUMERGIBLE INOX. 4" I 45 GPM

Desempeño de altura

CLASE 1H

1 año GARANTÍA

RED DE SERVICIO Y REFACCIONES

45 Galones x Minuto

IMPULSOR ACERO INOXIDABLE

MOTOR TRIFÁSICO 3~

- La mejor eficiencia y desempeño en su categoría.
- Impulsores y difusores fabricados en acero inoxidable 304.
- Válvula check integrada.



BOMBAS SUMERGIBLES

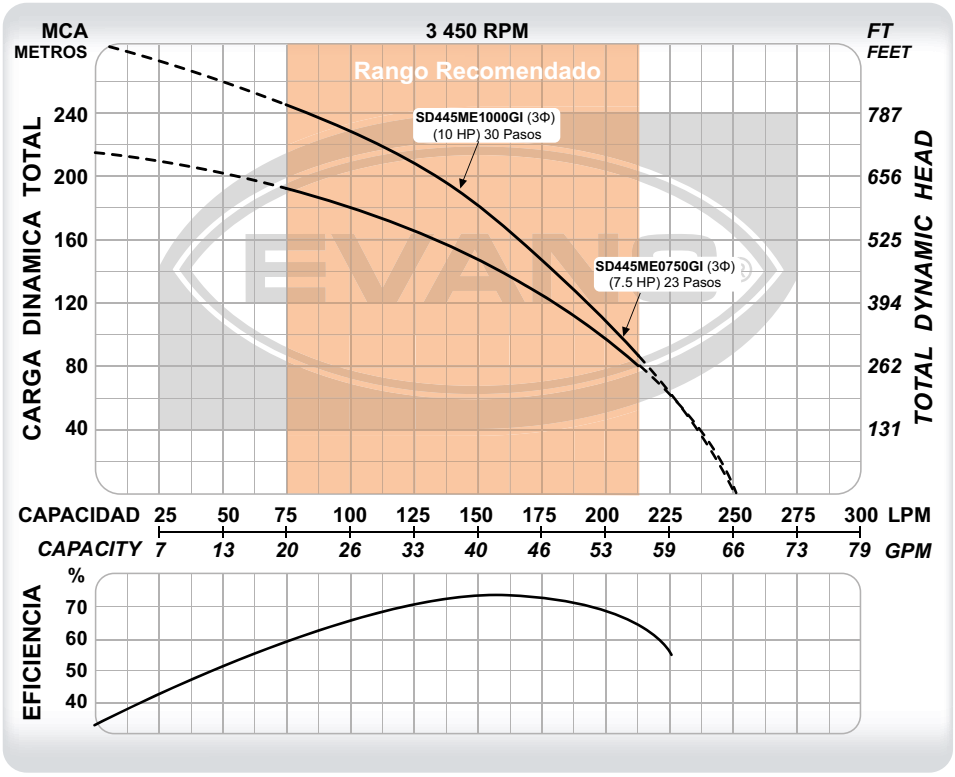



CÓDIGO	PESO	MEDIDAS LARGO X ANCHO X ALTO
SD445ME0750GI	36 kg	169 x 26 x 33 cm
SD445ME1000GI	45 kg	205 x 26 x 33 cm

CÓDIGO	Ø DESCARGA	POTENCIA	VOLTAJE	CORRIENTE	ETAPAS	FLUJO MÁXIMO	PRESIÓN MÁXIMA	PUNTO DE MAYOR EFICIENCIA
SD445ME0750GI	2"	7.5 HP	220 V ~ 60Hz 3Φ	25.9 A	23	250 l/min	219 m	155 l/min a 147 m
SD445ME1000GI	2"	10 HP	220 V ~ 60Hz 3Φ	36.2 A	30	250 l/min	290 m	155 l/min a 180 m





- La mejor eficiencia y desempeño en su categoría.
- Impulsores y difusores fabricados en acero inoxidable 304.
- Válvula check integrada.

CÓDIGO	PESO	MEDIDAS LARGO X ANCHO X ALTO
SD460ME300G3I	20 kg	108 x 12 x 12 cm
SD460ME500G3I	29 kg	137 x 26 x 33 cm
SD460ME0300GI	19.5 kg	109 x 12 x 12 cm
SD460ME0500GI	30 kg	137 x 26 x 33 cm
SD460ME0750GI	37 kg	169 x 26 x 33 cm

LOS EQUIPOS MONOFÁSICOS INCLUYEN CAJA DE CONTROL METÁLICA HERMÉTICAMENTE SELLADA.

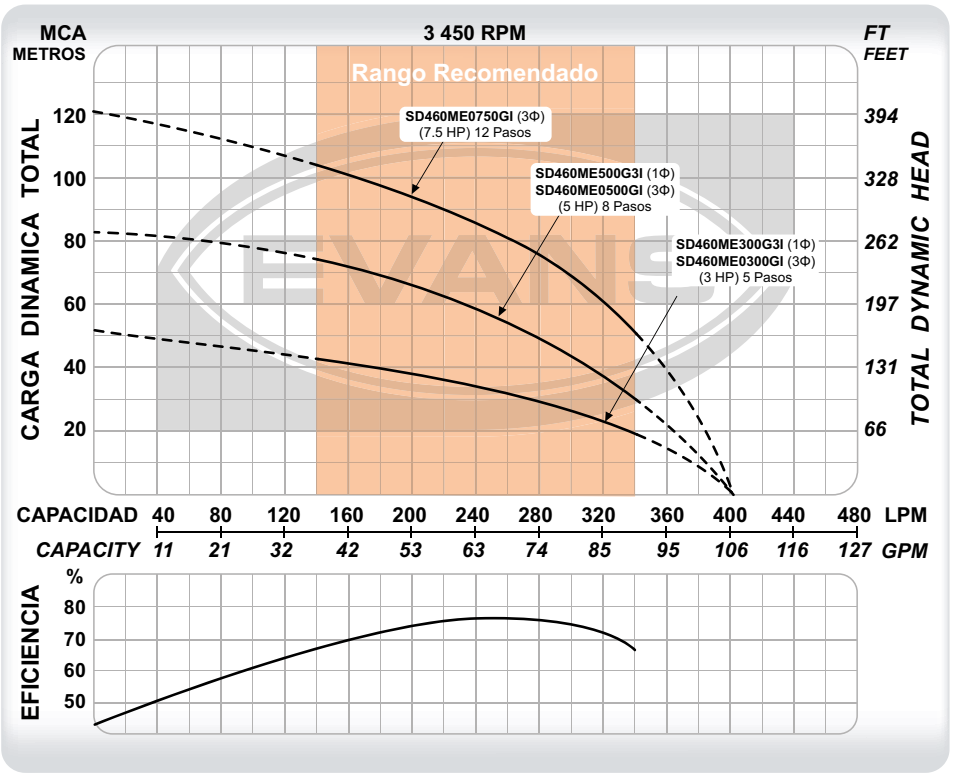

CÓDIGO	Ø DESCARGA	POTENCIA	VOLTAJE	CORRIENTE	ETAPAS	FLUJO MÁXIMO	PRESIÓN MÁXIMA	PUNTO DE MAYOR EFICIENCIA
SD460ME300G3I	2"	3 HP	220 V ~ 60Hz 1Φ	15.6 A	5	400 l/min	51 m	240 l/min a 34 m
SD460ME500G3I	2"	5 HP	220 V ~ 60Hz 1Φ	25.9 A	8	400 l/min	82 m	240 l/min a 59 m
SD460ME0300GI	2"	3 HP	220 V ~ 60Hz 3Φ	10.9 A	5	400 l/min	51 m	240 l/min a 34 m
SD460ME0500GI	2"	5 HP	220 V ~ 60Hz 3Φ	17.3 A	8	400 l/min	82 m	240 l/min a 59 m
SD460ME0750GI	2"	7.5 HP	220 V ~ 60Hz 3Φ	25.9 A	12	400 l/min	120 m	240 l/min a 85 m

DEBIDO A LAS MEJORAS CONSTANTES, EL PRODUCTO PUEDE VARIAR EN SU APARIENCIA. ESPECIFICACIONES SUJETAS A CAMBIO SIN PREVIO AVISO.

EQUIPO DE RIEGO SUMERGIBLE INOX. 4" I 60 GPM

Desempeño de altura

CLASE 1H



- La mejor eficiencia y desempeño en su categoría.
- Impulsores y difusores fabricados en acero inoxidable 304.
- Válvula check integrada.

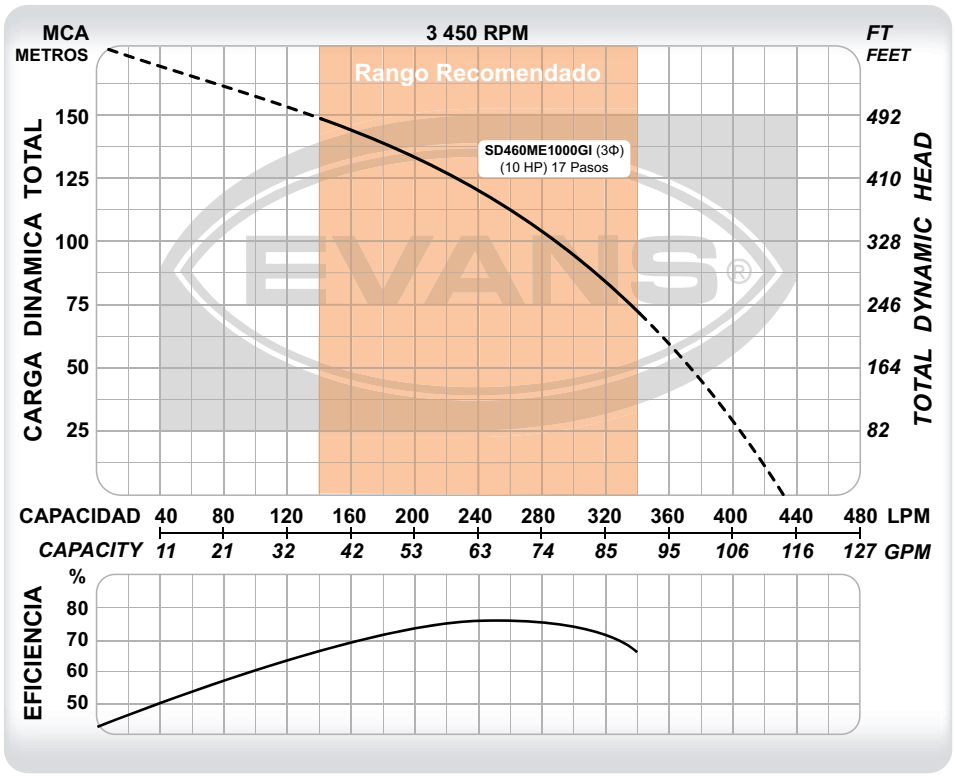

CÓDIGO	PESO	MEDIDAS LARGO X ANCHO X ALTO
SD460ME1000GI	46.5 kg	207 x 26 x 33 cm

CÓDIGO	Ø DESCARGA	POTENCIA	VOLTAJE	CORRIENTE	ETAPAS	FLUJO MÁXIMO	PRESIÓN MÁXIMA	PUNTO DE MAYOR EFICIENCIA
SD460ME1000GI	2"	10 HP	220 V ~ 60Hz 3Φ	36.2 A	17	430 l/min	175 m	240 l/min a 117 m



MOTOR MONOFÁSICO 1~ | MOTOR TRIFÁSICO 3~ | 70 Galones x Minuto | IMPULSORES EN NORYL® | RED DE SERVICIO Y REFACCIONES | 1 año GARANTÍA

- La más resistente a la arena en su categoría.
- Impulsores tipo flotantes fabricados en Noryl®.
- Difusores fabricados en policarbonato.
- Descarga y cople en acero inoxidable extra resistentes.
- Válvula check integrada.

CÓDIGO	PESO	MEDIDAS LARGO X ANCHO X ALTO
SD470ME300G3	22 kg	130 x 12 x 12 cm
SD470ME500G3	32 kg	175 x 26 x 33 cm
SD470ME0300G	21 kg	130 x 12 x 12 cm
SD470ME0500G	31 kg	175 x 26 x 33 cm
SD470ME0750G	40 kg	230 x 26 x 33 cm
SD470ME1000G	50 kg	287 x 26 x 33 cm

LOS EQUIPOS MONOFÁSICOS INCLUYEN CAJA DE CONTROL METÁLICA HERMÉTICAMENTE SELLADA.

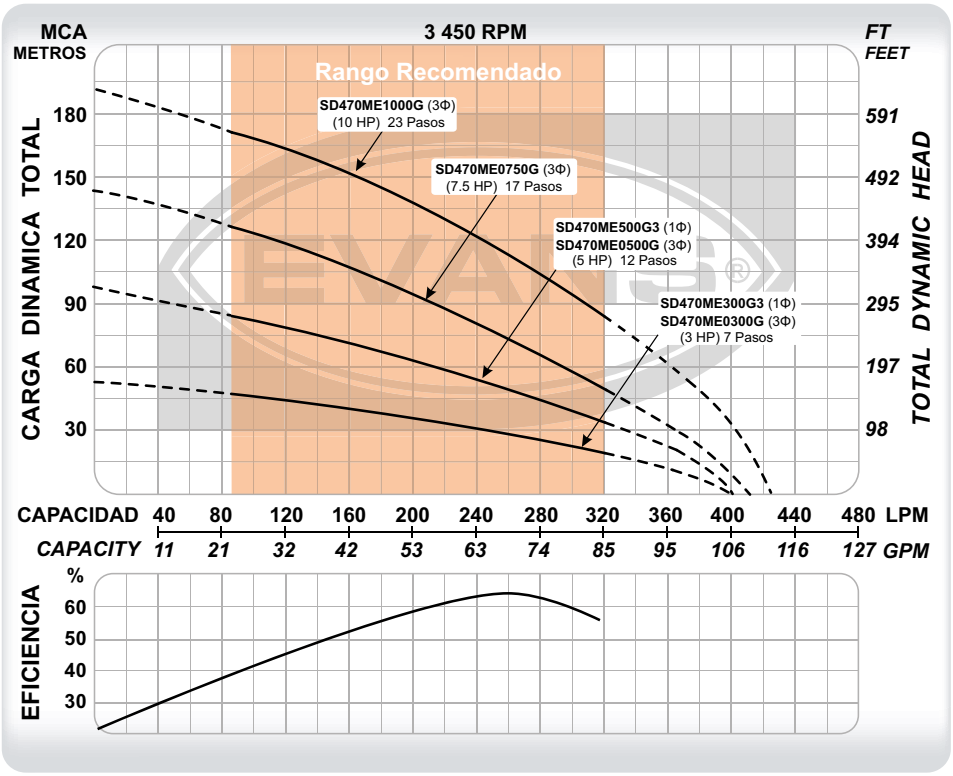

CÓDIGO	Ø DESCARGA	POTENCIA	VOLTAJE	CORRIENTE	ETAPAS	FLUJO MÁXIMO	PRESIÓN MÁXIMA	PUNTO DE MAYOR EFICIENCIA
SD470ME300G3	2"	3 HP	220 V ~ 60Hz 1Φ	15.6 A	7	395 l/min	56 m	260 l/min a 28 m
SD470ME500G3	2"	5 HP	220 V ~ 60Hz 1Φ	25.9 A	12	395 l/min	96 m	260 l/min a 50 m
SD470ME0300G	2"	3 HP	220 V ~ 60Hz 3Φ	10.9 A	7	395 l/min	56 m	260 l/min a 28 m
SD470ME0500G	2"	5 HP	220 V ~ 60Hz 3Φ	17.3 A	12	395 l/min	96 m	260 l/min a 50 m
SD470ME0750G	2"	7.5 HP	220 V ~ 60Hz 3Φ	25.9 A	17	410 l/min	145 m	260 l/min a 73 m
SD470ME1000G	2"	10 HP	220 V ~ 60Hz 3Φ	36.2 A	23	420 l/min	191 m	260 l/min a 113 m

DEBIDO A LAS MEJORAS CONSTANTES, EL PRODUCTO PUEDE VARIAR EN SU APARIENCIA. ESPECIFICACIONES SUJETAS A CAMBIO SIN PREVIO AVISO.

EQUIPO DE RIEGO SUMERGIBLE 4" I 100 GPM

Desempeño de altura

CLASE 1H

1 año GARANTÍA · RED DE SERVICIO Y REFACCIONES · IMPULSORES EN NORYL® · 100 Galones x Minuto · MOTOR MONOFÁSICO 1~ · MOTOR TRIFÁSICO 3~

- La más resistente a la arena en su categoría.
- Impulsores tipo flotantes fabricados en Noryl®.
- Difusores fabricados en policarbonato.
- Descarga y cople en acero inoxidable extra resistentes.
- Válvula check integrada.



BOMBAS SUMERGIBLES

LOS EQUIPOS MONOFÁSICOS INCLUYEN CAJA DE CONTROL METÁLICA HERMÉTICAMENTE SELLADA.

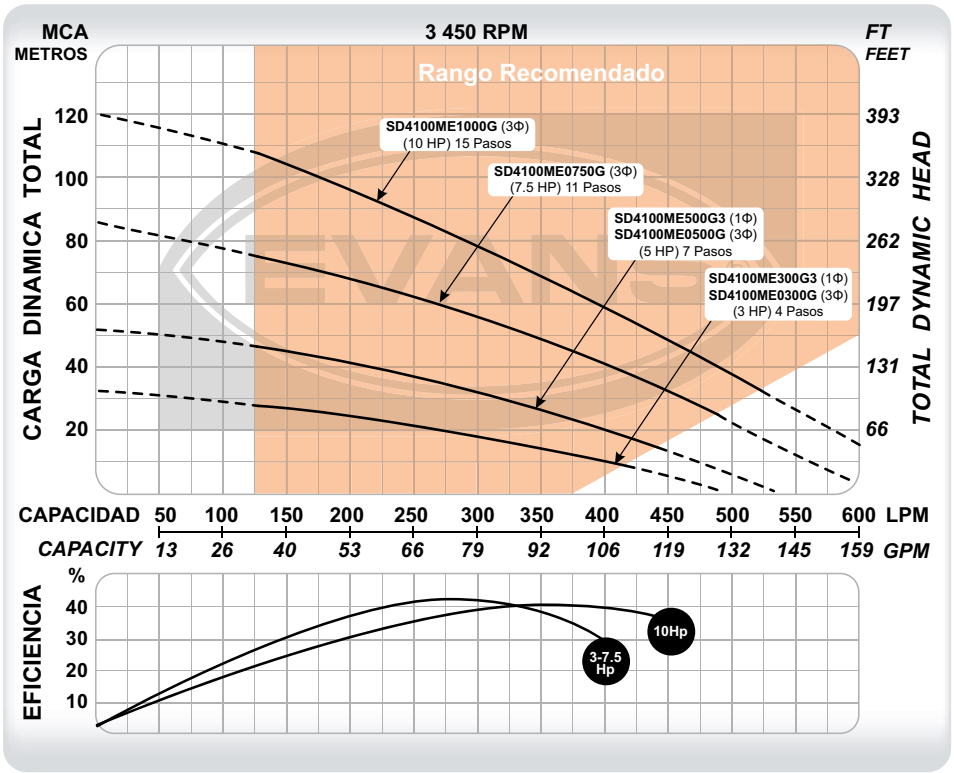

CÓDIGO	PESO	MEDIDAS LARGO X ANCHO X ALTO
SD4100ME300G3	19 kg	115 x 12 x 12 cm
SD4100ME500G3	27 kg	140 x 26 x 33 cm
SD4100ME0300G	18 kg	130 x 12 x 12 cm
SD4100ME0500G	26 kg	140 x 26 x 33 cm
SD4100ME0750G	36 kg	180 x 26 x 33 cm
SD4100ME1000G	44 kg	220 x 26 x 33 cm

CÓDIGO	Ø DESCARGA	POTENCIA	VOLTAJE	CORRIENTE	ETAPAS	FLUJO MÁXIMO	PRESIÓN MÁXIMA	PUNTO DE MAYOR EFICIENCIA
SD4100ME300G3	2"	3 HP	220 V ~ 60Hz 1Φ	15.9 A	4	485 l/min	31 m	270 l/min a 20 m
SD4100ME500G3	2"	5 HP	220 V ~ 60Hz 1Φ	25.9 A	7	530 l/min	55 m	270 l/min a 35 m
SD4100ME0300G	2"	3 HP	220 V ~ 60Hz 3Φ	10.9 A	4	485 l/min	31 m	270 l/min a 20 m
SD4100ME0500G	2"	5 HP	220 V ~ 60Hz 3Φ	17.3 A	7	530 l/min	55 m	270 l/min a 35 m
SD4100ME0750G	2"	7.5 HP	220 V ~ 60Hz 3Φ	29.9 A	11	600 l/min	85 m	270 l/min a 59 m
SD4100ME1000G	2"	10 HP	220 V ~ 60Hz 3Φ	36.2 A	15	630 l/min	119 m	370 l/min a 64 m

DEBIDO A LAS MEJORAS CONSTANTES, EL PRODUCTO PUEDE VARIAR EN SU APARIENCIA. ESPECIFICACIONES SUJETAS A CAMBIO SIN PREVIO AVISO.

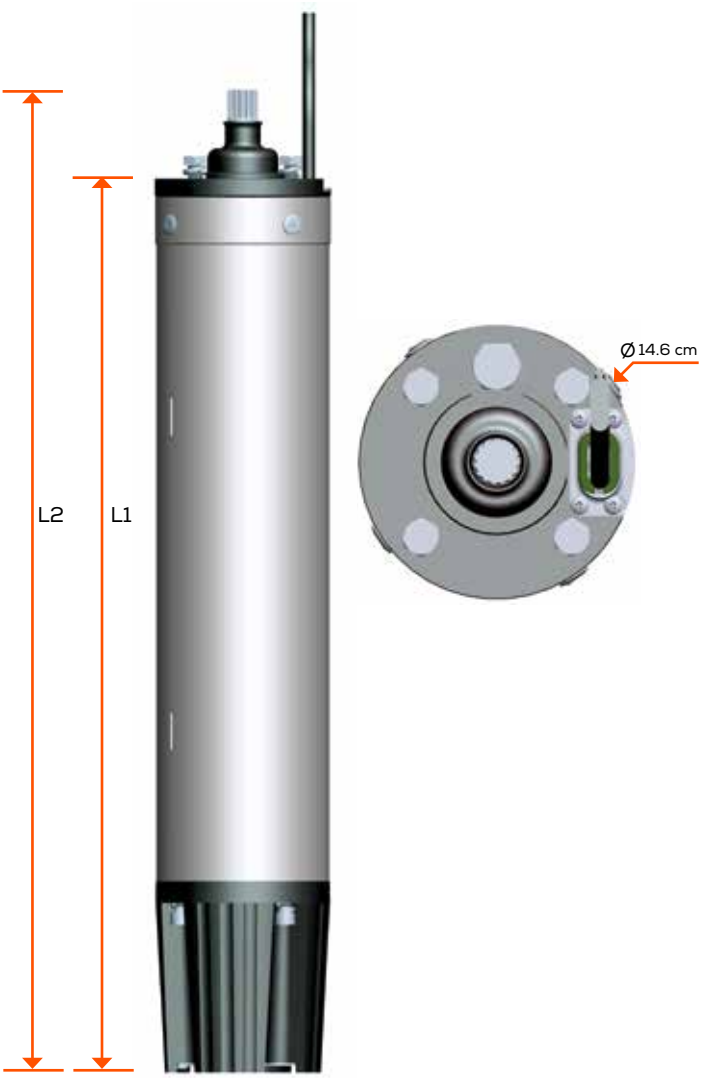

- Los motores sumergibles EVANS® de 6" tienen un mecanismo de enfriamiento a base de aceite de origen vegetal.
- Son compatibles con las unidades de bombeo de diferentes marcas que tengan cumplimiento NEMA.
- Acoplamiento NEMA 6.
- Motor con embobinado de cobre y aislamiento CLASE F, cumpliendo con los estándares de NEMA MW37-C.
- Rodamientos suecos tipo bola de contacto angular especialmente diseñados para el trabajo continuo y soportar mayores cargas axiales.
- Altamente eficientes con la vida útil más larga del mercado. Soporta hasta 20 arranques por hora.

CÓDIGO	POTENCIA	VOLTAJE	CORRIENTE NOMINAL (A)	FACTOR SERVICIO	CORRIENTE MÁX. (A)	EFICIENCIA (ɳ)(%)	EMPUJE AXIAL (N)	L1 (cm)	L2 (cm)	PESO (kg)
E26S1000G-P	7.456 kW (10 HP)	220V ~ 60HZ 3Φ	30.4	1.15	35	78.5	6 500	62	69.3	34.4
E26S1000H-P		440V ~ 60HZ 3Φ	15.2		17.5					
E26S1500G-P	11.19 kW (15 HP)	220V ~ 60HZ 3Φ	43.2		49.7	80.0		68.5	75.8	41.4
E26S1500H-P		440V ~ 60HZ 3Φ	21.6		24.8					
E26S2000G-P	14.91 kW (20 HP)	220V ~ 60HZ 3Φ	56.4		64.9	81.0	14 400	75.5	82.8	58.3
E26S2000H-P		440V ~ 60HZ 3Φ	28.2		32.4					
E26S2500G-P	18.64 kW (25 HP)	220V ~ 60HZ 3Φ	69		79.4	81.5		82	89.3	61
E26S2500H-P		440V ~ 60HZ 3Φ	34.5		39.7					
E26S3000G-P	22.37 kW (30 HP)	220V ~ 60HZ 3Φ	81.6		93.8	82.0		88	95.3	69
E26S3000H-P		440V ~ 60HZ 3Φ	40.8		46.9					
E26S3500H-P	26.1 kW (35 HP)	440V ~ 60HZ 3Φ	51		58.7	82.5		93	100.3	77
E26S4000H-P	29.83 kW (40 HP)		56.7		65.2	83.0		98	105.3	84
E26S5000H-P	37.29 kW (50 HP)		75		86.3	84.0		111.8	119.1	92
E26S6000H-P	44.74 kW (60 HP)		90		103.5			124.1	131.4	100

DEBIDO A LAS MEJORAS CONSTANTES, EL PRODUCTO PUEDE VARIAR EN SU APARIENCIA. ESPECIFICACIONES SUJETAS A CAMBIO SIN PREVIO AVISO.

COMPONENTES	
No.	**PARTES**
1	Soporte motor
2	O-ring inferior
3	Soporte inferior
4	Carcasa del motor
5	Estator
6	Rotor
7	Soporte superior
8	Glándula del cable
9	Cable
10	Cubierta anti arena
11	Sello superior
12	Sello mecánico
13	O-ring superior
14	Rodamiento superior
15	Rodamiento inferior
16	Diafragma de compensación de presión
17	Protección contra impacto inferior
18	Anillo de sujeción

MATERIALES DE MOTOR	
Material del cuerpo	AISI 304
Rotor / Flecha	AISI 431. Una sola pieza
Sello mecánico	Grafito /cerámica / NBR / AISI 304
Rodamientos de empuje	Acero 2Cr13, AISI304 y Carburo de silicio
Campana	AISI 304
Tornillería	AISI 304
Submersibilidad	300 m
Acoplamiento	NEMA
Aislamiento	Clase F
Temperatura máx.	35 °C
Rango de pH líquido	5.5 - 8.9



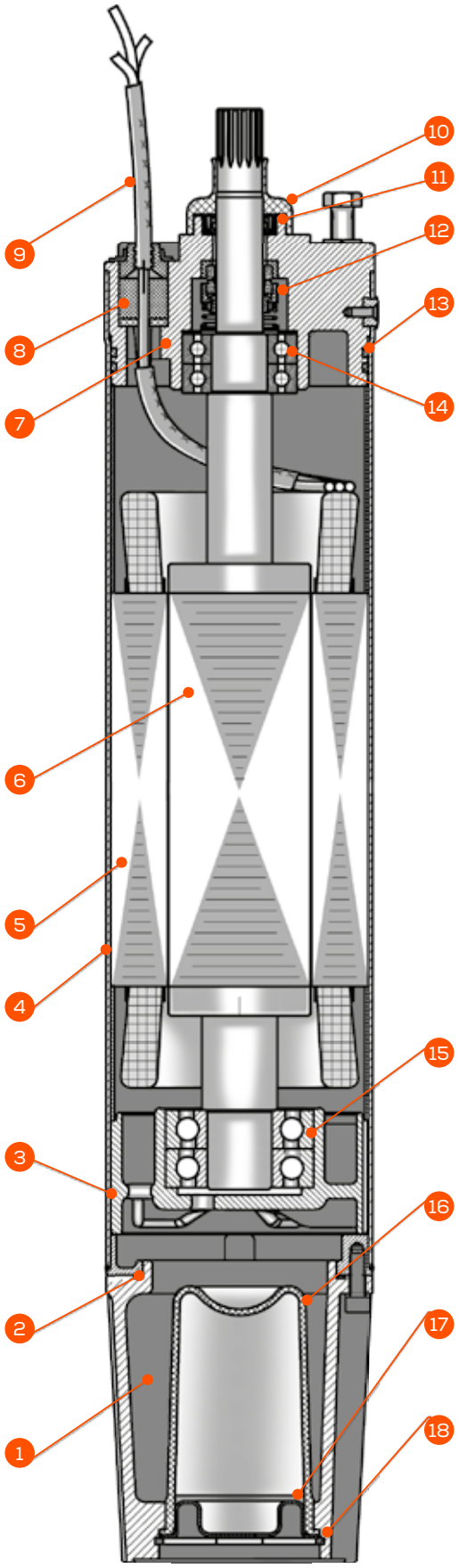

CARACTERISITCAS GENERALES DE UNIDAD DE BOMBEO DE 6" EN ACERO INOXIDABLE

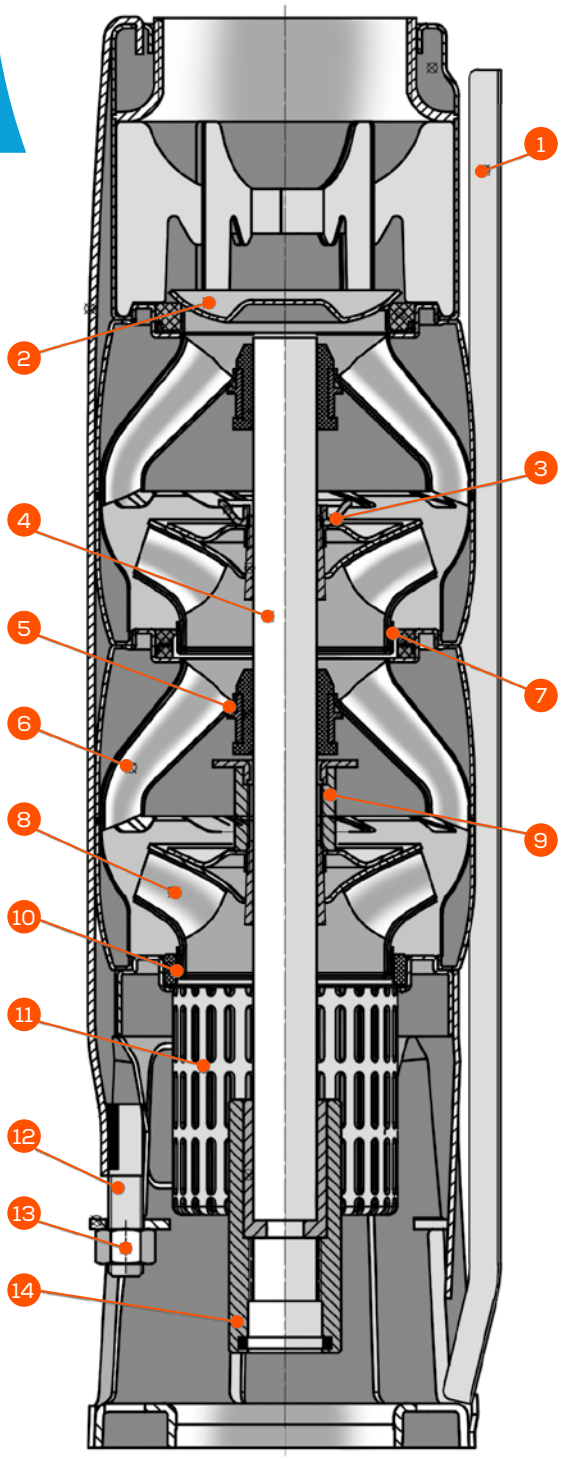



COMPONENTES	
No.	**PARTES**
1	Guardacable
2	Válvula check
3	Tuerca del separador
4	Flecha
5	Rodamiento
6	Difusor
7	Anillo de sellado
8	Impulsor
9	Separador de etapas
10	Anillo de sujeción
11	Rejilla de succión
12	Tornillo
13	Tuerca
14	Cople

MATERIALES DE UNIDAD DE BOMBEO	
Material del cuerpo	AISI 304
Descarga	AISI 304
Succión	AISI 304
Flecha de bomba	AISI 431
Cople	AISI 304
Protector de cable	AISI 304
Soporte de válvula check	AISI 304
Impulsores	AISI 304
Difusores	AISI 304
Válvula check	AISI 304
Rodamientos de bomba	Buna-N
Acoplamiento	NEMA
Máx. contenido de arena	5% ~ 50g/m³
Rango de pH líquido	5.5 - 8.9

DEBIDO A LAS MEJORAS CONSTANTES, EL PRODUCTO PUEDE VARIAR EN SU APARIENCIA. ESPECIFICACIONES SUJETAS A CAMBIO SIN PREVIO AVISO.

EQUIPO DE RIEGO SUMERGIBLE INOX. 6" I 80 GPM

Desempeño de altura

CLASE 10

1 año GARANTÍA

RED DE SERVICIO Y REFACCIONES

80 Galones x Minuto

IMPULSOR ACERO INOXIDABLE

MOTOR TRIFÁSICO 3~



- Bombas sumergibles para pozos profundos.
- La más eficiente en su categoría: mayor presión y flujo con menor consumo energético.
- Fabricación 100% en acero inoxidable 304.
- Válvula check integrada.
- Se surte con motor sumergible de 4".

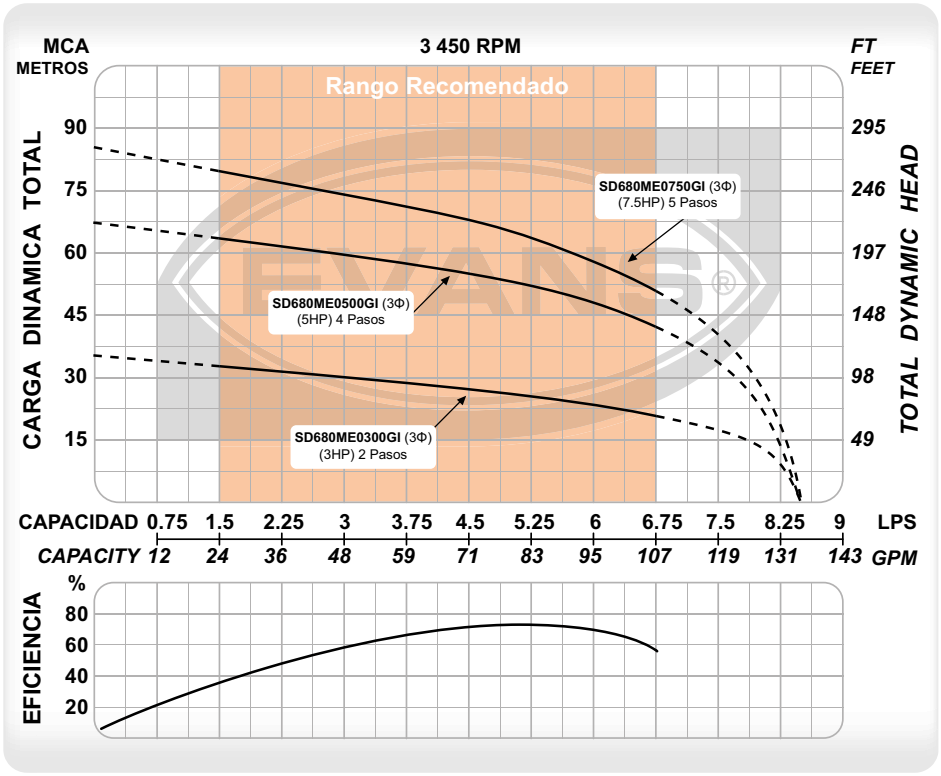



CÓDIGO	PESO	MEDIDAS LARGO X ANCHO X ALTO
SD680ME0300GI	24 kg	103 x 31 x 43 cm
SD680ME0500GI	33 kg	127 x 31 x 43 cm
SD680ME0750GI	40 kg	143 x 31 x 43 cm

CÓDIGO	Ø DESCARGA	POTENCIA	VOLTAJE	CORRIENTE	ETAPAS	FLUJO MÁXIMO	PRESIÓN MÁXIMA	PUNTO DE MAYOR EFICIENCIA
SD680ME0300GI★	3"	3 HP	220 V ~ 60Hz 3Φ	10.9 A	2	8.5 l/s	35 m	5 l/s a 26 m
SD680ME0500GI★	3"	5 HP	220 V ~ 60Hz 3Φ	17.3 A	4	8.5 l/s	67 m	5 l/s a 53 m
SD680ME0750GI★	3"	7.5 HP	220 V ~ 60Hz 3Φ	25.9 A	5	8.5 l/s	85 m	5 l/s a 65 m

BOMBAS SUMERGIBLES



IMPULSOR ACERO INOXIDABLE · 80 Galones x Minuto · MOTOR TRIFÁSICO 3~ · RED DE SERVICIO Y REFACCIONES · 1 año GARANTÍA

- Bombas sumergibles para pozos profundos.
- La más eficiente en su categoría: mayor presión y flujo con menor consumo energético.
- Fabricación 100% en acero inoxidable 304.
- Válvula check integrada.



CÓDIGO	PESO	MEDIDAS LARGO X ANCHO X ALTO
SD680ME1000GI	51 kg	143 x 31 x 43 cm
SD680ME1500GI	63 kg	168 x 31 x 43 cm
SD680ME1000HI	51 kg	143 x 31 x 43 cm
SD680ME1500HI	63 kg	168 x 31 x 43 cm

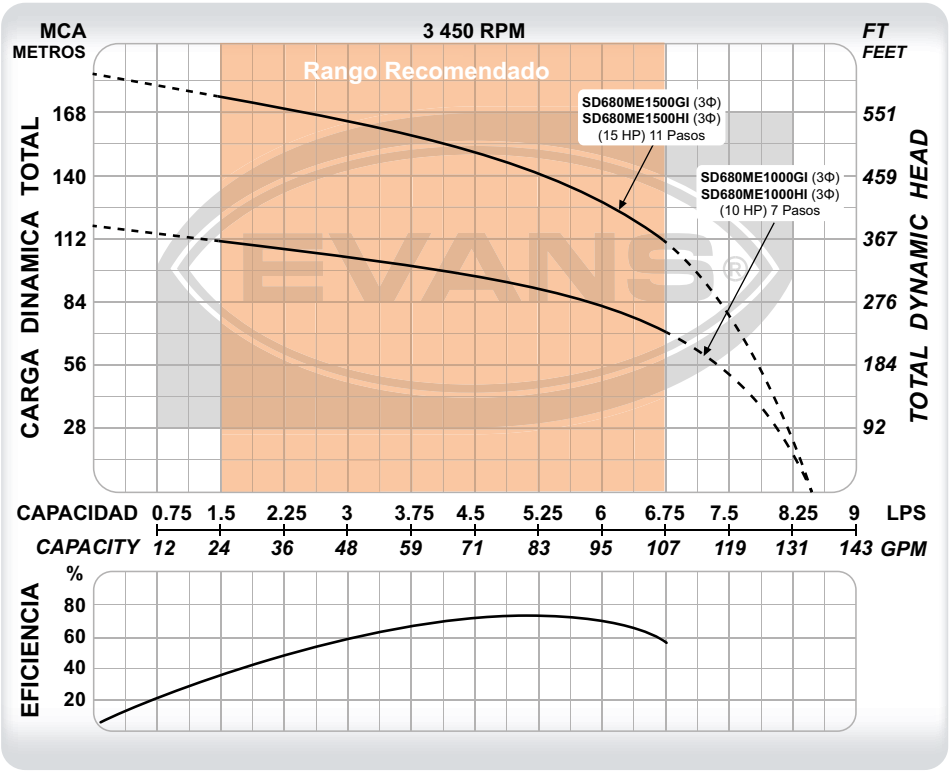

CÓDIGO	Ø DESCARGA	POTENCIA	VOLTAJE	CORRIENTE	ETAPAS	FLUJO MÁXIMO	PRESIÓN MÁXIMA	PUNTO DE MAYOR EFICIENCIA
SD680ME1000GI	3"	10 HP	220 V ~ 60Hz 3Φ	35 A	7	8.5 l/s	118 m	5 l/s a 90 m
SD680ME1500GI	3"	15 HP	220 V ~ 60Hz 3Φ	49.7 A	11	8.5 l/s	185 m	5 l/s a 140 m
SD680ME1000HI	3"	10 HP	440 V ~ 60Hz 3Φ	17.5 A	7	8.5 l/s	118 m	5 l/s a 90 m
SD680ME1500HI	3"	15 HP	440 V ~ 60Hz 3Φ	24.8 A	11	8.5 l/s	185 m	5 l/s a 140 m

DEBIDO A LAS MEJORAS CONSTANTES, EL PRODUCTO PUEDE VARIAR EN SU APARIENCIA. ESPECIFICACIONES SUJETAS A CAMBIO SIN PREVIO AVISO.

EQUIPO DE RIEGO SUMERGIBLE INOX. 6" I 80 GPM

Desempeño de altura

CLASE 10

1 año GARANTÍA

RED DE SERVICIO Y REFACCIONES

80 Galones x Minuto

IMPULSOR ACERO INOXIDABLE

MOTOR TRIFÁSICO 3~

- Bombas sumergibles para pozos profundos.
- La más eficiente en su categoría: mayor presión y flujo con menor consumo energético.
- Fabricación 100% en acero inoxidable 304.
- Válvula check integrada.



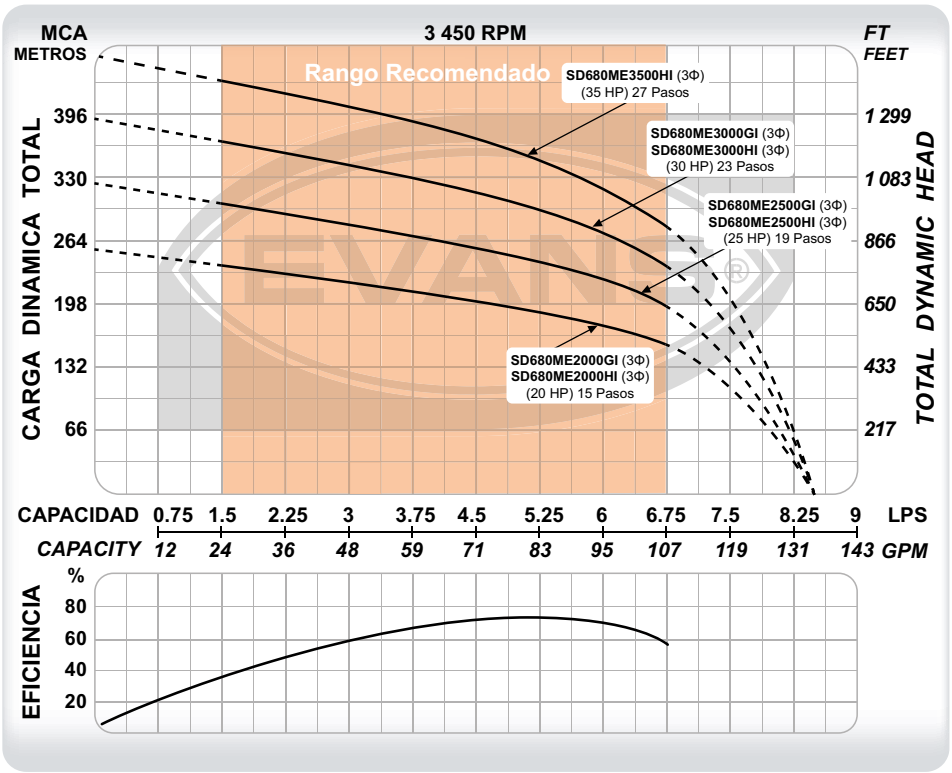

CÓDIGO	PESO	MEDIDAS LARGO X ANCHO X ALTO
SD680ME2000GI	82 kg	193 x 31 x 43 cm
SD680ME2500GI	88 kg	217 x 31 x 43 cm
SD680ME3000GI	102 kg	241 x 31 x 43 cm
SD680ME2000HI	82 kg	193 x 31 x 43 cm
SD680ME2500HI	88 kg	217 x 31 x 43 cm
SD680ME3000HI	102 kg	241 x 31 x 43 cm
SD680ME3500HI	111 kg	264 x 31 x 43 cm

CÓDIGO	Ø DESCARGA	POTENCIA	VOLTAJE	CORRIENTE	ETAPAS	FLUJO MÁXIMO	PRESIÓN MÁXIMA	PUNTO DE MAYOR EFICIENCIA
SD680ME2000GI	3"	20 HP	220 V ~ 60Hz 3Φ	64.9 A	15	8.5 l/s	252 m	5 l/s a 195 m
SD680ME2500GI	3"	25 HP	220 V ~ 60Hz 3Φ	79.4 A	19	8.5 l/s	320 m	5 l/s a 247 m
SD680ME3000GI	3"	30 HP	220 V ~ 60Hz 3Φ	93.8 A	23	8.5 l/s	387 m	5 l/s a 297 m
SD680ME2000HI	3"	20 HP	440 V ~ 60Hz 3Φ	32.4 A	15	8.5 l/s	252 m	5 l/s a 195 m
SD680ME2500HI	3"	25 HP	440 V ~ 60Hz 3Φ	39.7 A	19	8.5 l/s	320 m	5 l/s a 247 m
SD680ME3000HI	3"	30 HP	440 V ~ 60Hz 3Φ	46.9 A	23	8.5 l/s	387 m	5 l/s a 297 m
SD680ME3500HI	3"	35 HP	440 V ~ 60Hz 3Φ	58.7 A	27	8.5 l/s	454 m	5 l/s a 350 m



MOTOR TRIFÁSICO 3~ | IMPULSOR ACERO INOXIDABLE | 80 Galones x Minuto | RED DE SERVICIO Y REFACCIONES | 1 año GARANTÍA

- Bombas sumergibles para pozos profundos.
- La más eficiente en su categoría: mayor presión y flujo con menor consumo energético.
- Fabricación 100% en acero inoxidable 304.
- Válvula check integrada.



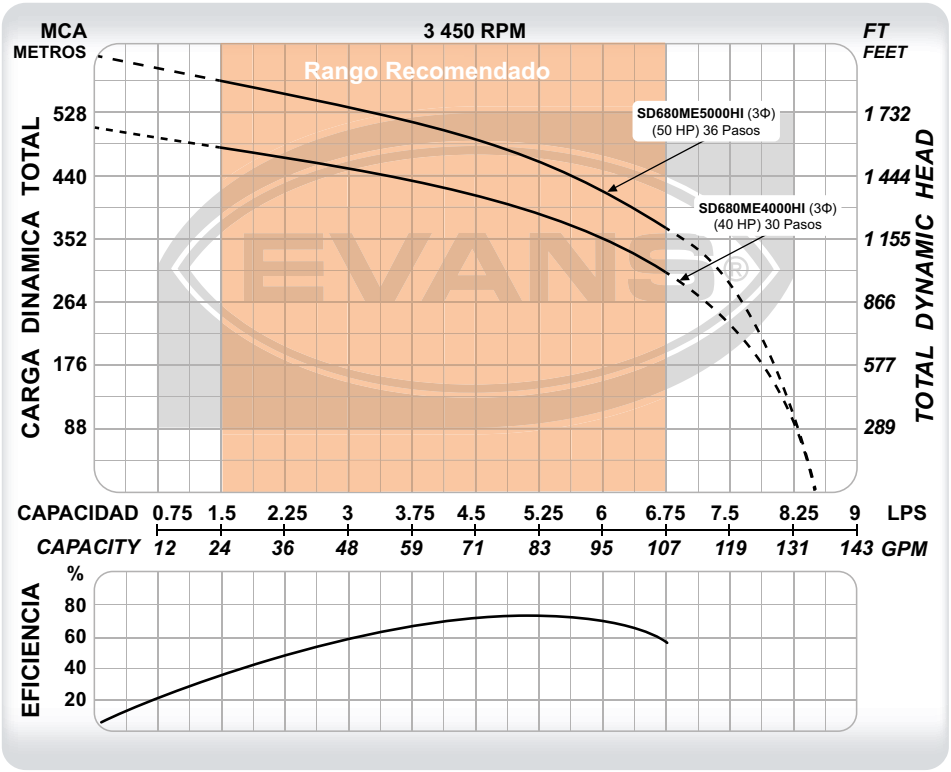

CÓDIGO	PESO	MEDIDAS LARGO X ANCHO X ALTO
SD680ME4000HI	121 kg	283 x 31 x 43 cm
SD680ME5000HI	144 kg	395 x 31 x 43 cm

CÓDIGO	Ø DESCARGA	POTENCIA	VOLTAJE	CORRIENTE	ETAPAS	FLUJO MÁXIMO	PRESIÓN MÁXIMA	PUNTO DE MAYOR EFICIENCIA
SD680ME4000HI	3"	40 HP	440 V ~ 60Hz 3Φ	65.2 A	30	8.5 l/s	505 m	5 l/s a 390 m
SD680ME5000HI	3"	50 HP	440 V ~ 60Hz 3Φ	86.3 A	36	8.5 l/s	606 m	5 l/s a 465 m

DEBIDO A LAS MEJORAS CONSTANTES, EL PRODUCTO PUEDE VARIAR EN SU APARIENCIA. ESPECIFICACIONES SUJETAS A CAMBIO SIN PREVIO AVISO.

EQUIPO DE RIEGO SUMERGIBLE INOX. 6" I 130 GPM

Desempeño de altura

CLASE 10

1 año GARANTÍA · RED DE SERVICIO Y REFACCIONES · MOTOR TRIFÁSICO 3~ · IMPULSOR ACERO INOXIDABLE · 130 Galones x Minuto

- Bombas sumergibles para pozos profundos.
- La más eficiente en su categoría: mayor presión y flujo con menor consumo energético.
- Fabricación 100% en acero inoxidable 304.
- Válvula check integrada.
- Se surte con motor sumergible de 4".



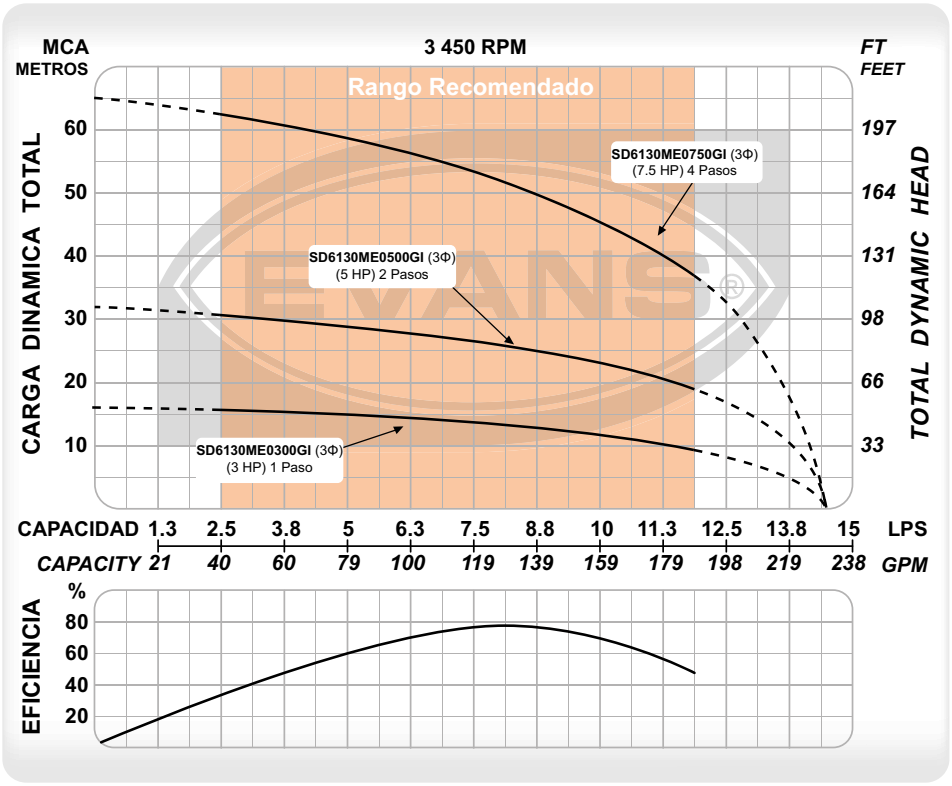



CÓDIGO	PESO	MEDIDAS LARGO X ANCHO X ALTO
SD6130ME0300GI	23 kg	101 x 31 x 43 cm
SD6130ME0500GI	33 kg	128 x 31 x 43 cm
SD6130ME0750GI	43 kg	159 x 31 x 43 cm

CÓDIGO	Ø DESCARGA	POTENCIA	VOLTAJE	CORRIENTE	ETAPAS	FLUJO MÁXIMO	PRESIÓN MÁXIMA	PUNTO DE MAYOR EFICIENCIA
SD6130ME0300GI ★	3"	3 HP	220 V ~ 60Hz 3Φ	10.9 A	1	14.5 l/s	16 m	8 l/s a 14 m
SD6130ME0500GI ★	3"	5 HP	220 V ~ 60Hz 3Φ	17.3 A	2	14.5 l/s	32 m	8 l/s a 26 m
SD6130ME0750GI ★	3"	7.5 HP	220 V ~ 60Hz 3Φ	25.9 A	4	14.5 l/s	65 m	8 l/s a 52 m

BOMBAS SUMERGIBLES



130 Galones x Minuto · IMPULSOR ACERO INOXIDABLE · MOTOR TRIFÁSICO 3~ · RED DE SERVICIO Y REFACCIONES · 1 año GARANTÍA

- Bombas sumergibles para pozos profundos.
- La más eficiente en su categoría: mayor presión y flujo con menor consumo energético.
- Fabricación 100% en acero inoxidable 304.
- Válvula check integrada.



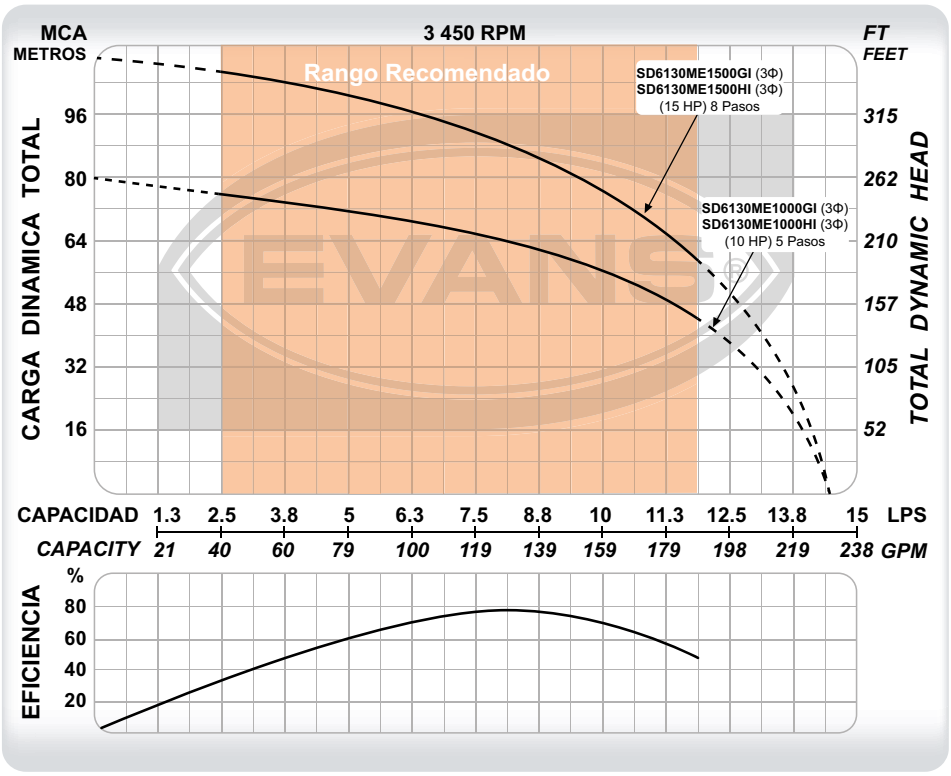

CÓDIGO	PESO	MEDIDAS LARGO X ANCHO X ALTO
SD6130ME1000GI	54 kg	160 x 31 x 43 cm
SD6130ME1500GI	67 kg	195 x 31 x 43 cm
SD6130ME1000HI	54 kg	160 x 31 x 43 cm
SD6130ME1500HI	67 kg	195 x 31 x 43 cm

CÓDIGO	Ø DESCARGA	POTENCIA	VOLTAJE	CORRIENTE	ETAPAS	FLUJO MÁXIMO	PRESIÓN MÁXIMA	PUNTO DE MAYOR EFICIENCIA
SD6130ME1000GI	3"	10 HP	220 V ~ 60Hz 3Φ	35 A	5	14.5 l/s	80 m	8 l/s a 63 m
SD6130ME1500GI	3"	15 HP	220 V ~ 60Hz 3Φ	49.7 A	8	14.5 l/s	110 m	8 l/s a 88 m
SD6130ME1000HI	3"	10 HP	440 V ~ 60Hz 3Φ	17.5 A	5	14.5 l/s	80 m	8 l/s a 63 m
SD6130ME1500HI	3"	15 HP	440 V ~ 60Hz 3Φ	24.8 A	8	14.5 l/s	110 m	8 l/s a 88 m

DEBIDO A LAS MEJORAS CONSTANTES, EL PRODUCTO PUEDE VARIAR EN SU APARIENCIA. ESPECIFICACIONES SUJETAS A CAMBIO SIN PREVIO AVISO.

EQUIPO DE RIEGO SUMERGIBLE INOX. 6" I 130 GPM

Desempeño de altura

CLASE 10

1 año GARANTÍA

RED DE SERVICIO Y REFACCIONES

MOTOR TRIFÁSICO 3~

IMPULSOR ACERO INOXIDABLE

130 Galones x Minuto

- Bombas sumergibles para pozos profundos.
- La más eficiente en su categoría: mayor presión y flujo con menor consumo energético.
- Fabricación 100% en acero inoxidable 304.
- Válvula check integrada.



BOMBAS SUMERGIBLES

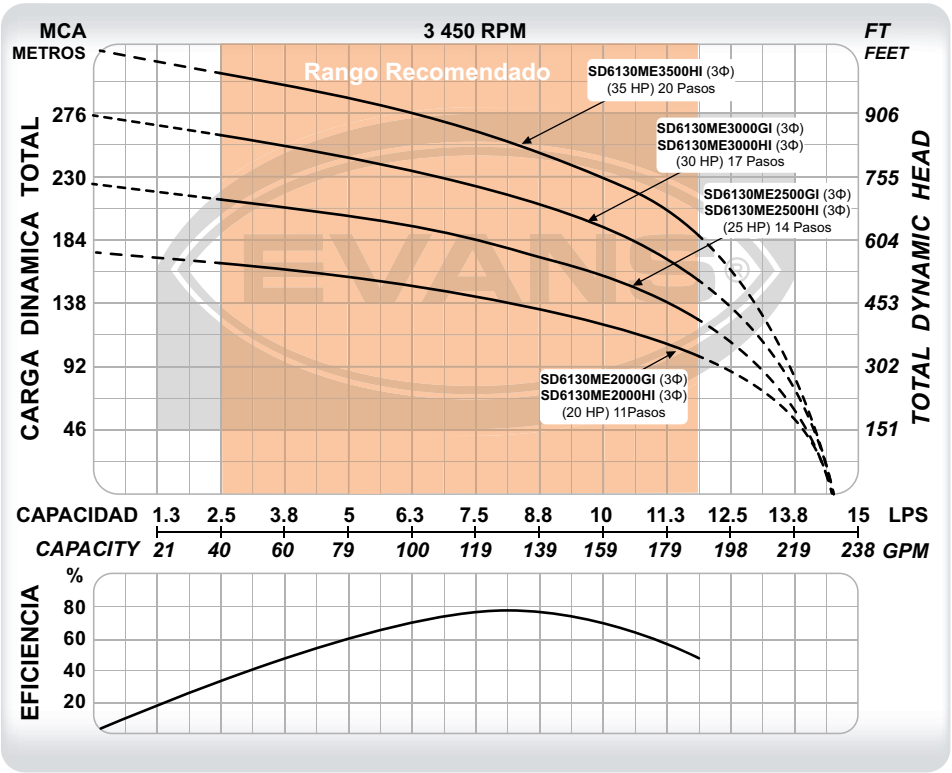

CÓDIGO	PESO	MEDIDAS LARGO X ANCHO X ALTO
SD6130ME2000GI	92 kg	231 x 31 x 43 cm
SD6130ME2500GI	100 kg	266 x 31 x 43 cm
SD6130ME3000GI	114 kg	301 x 31 x 43 cm
SD6130ME2000HI	92 kg	231 x 31 x 43 cm
SD6130ME2500HI	100 kg	266 x 31 x 43 cm
SD6130ME3000HI	114 kg	301 x 31 x 43 cm
SD6130ME3500HI	125 kg	335 x 31 x 43 cm

CÓDIGO	Ø DESCARGA	POTENCIA	VOLTAJE	CORRIENTE	ETAPAS	FLUJO MÁXIMO	PRESIÓN MÁXIMA	PUNTO DE MAYOR EFICIENCIA
SD6130ME2000GI	3"	20 HP	220 V ~ 60Hz 3Φ	64.9 A	11	14.5 l/s	176 m	8 l/s a 139 m
SD6130ME2500GI	3"	25 HP	220 V ~ 60Hz 3Φ	79.4 A	14	14.5 l/s	224 m	8 l/s a 176 m
SD6130ME3000GI	3"	30 HP	220 V ~ 60Hz 3Φ	93.8 A	17	14.5 l/s	273 m	8 l/s a 215 m
SD6130ME2000HI	3"	20 HP	440 V ~ 60Hz 3Φ	32.4 A	11	14.5 l/s	176 m	8 l/s a 139 m
SD6130ME2500HI	3"	25 HP	440 V ~ 60Hz 3Φ	39.7 A	14	14.5 l/s	224 m	8 l/s a 176 m
SD6130ME3000HI	3"	30 HP	440 V ~ 60Hz 3Φ	46.9 A	17	14.5 l/s	273 m	8 l/s a 215 m
SD6130ME3500HI	3"	35 HP	440 V ~ 60Hz 3Φ	58.7 A	20	14.5 l/s	321 m	8 l/s a 253 m



130 Galones x Minuto · IMPULSOR ACERO INOXIDABLE · MOTOR TRIFÁSICO 3~ · RED DE SERVICIO Y REFACCIONES · 1 año GARANTÍA

- Bombas sumergibles para pozos profundos.
- La más eficiente en su categoría: mayor presión y flujo con menor consumo energético.
- Fabricación 100% en acero inoxidable 304.
- Válvula check integrada.



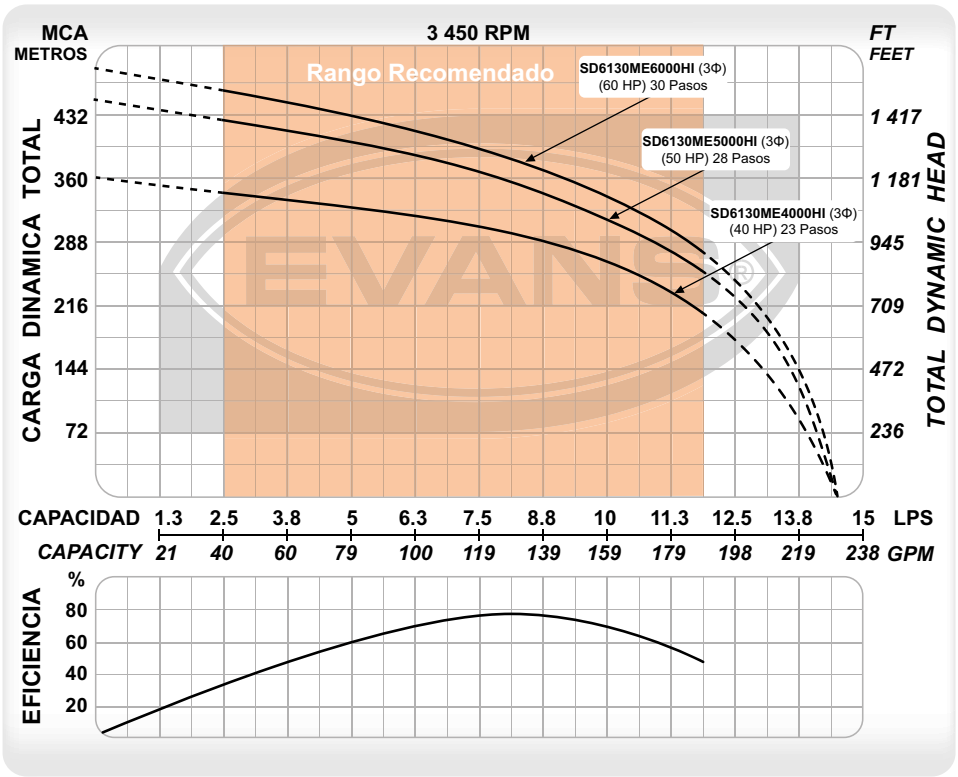

CÓDIGO	PESO	MEDIDAS LARGO X ANCHO X ALTO
SD6130ME4000HI	141 kg	368 x 31 x 43 cm
SD6130ME5000HI	155 kg	430 x 31 x 43 cm
SD6130ME6000HI	164 kg	482 x 31 x 43 cm

CÓDIGO	Ø DESCARGA	POTENCIA	VOLTAJE	CORRIENTE	ETAPAS	FLUJO MÁXIMO	PRESIÓN MÁXIMA	PUNTO DE MAYOR EFICIENCIA
SD6130ME4000HI	3"	40 HP	440 V ~ 60Hz 3Φ	65.2 A	23	14.5 l/s	360 m	8 l/s a 291 m
SD6130ME5000HI	3"	50 HP	440 V ~ 60Hz 3Φ	86.3 A	28	14.5 l/s	449 m	8 l/s a 358 m
SD6130ME6000HI	3"	60 HP	440 V ~ 60Hz 3Φ	103.5 A	31	14.5 l/s	485 m	8 l/s a 378 m

DEBIDO A LAS MEJORAS CONSTANTES, EL PRODUCTO PUEDE VARIAR EN SU APARIENCIA. ESPECIFICACIONES SUJETAS A CAMBIO SIN PREVIO AVISO.



- Bombas sumergibles para pozos profundos.
- La más eficiente en su categoría: mayor presión y flujo con menor consumo energético.
- Fabricación 100% en acero inoxidable 304.
- Válvula check integrada.
- En potencia de 7.5 Hp se surte con motor sumergible de 4".



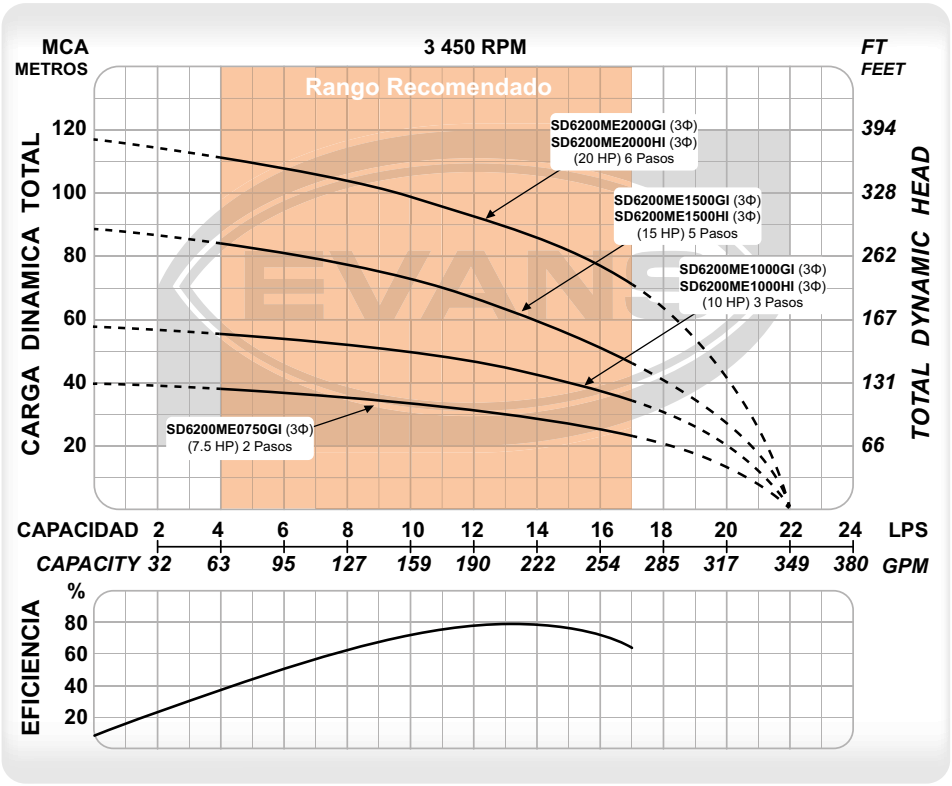

CÓDIGO	PESO	MEDIDAS LARGO X ANCHO X ALTO
SD6200ME0750GI	40 kg	143 x 31 x 43 cm
SD6200ME1000GI	52 kg	146 x 31 x 43 cm
SD6200ME1500GI	64 kg	175 x 31 x 43 cm
SD6200ME2000GI	83 kg	193 x 31 x 43 cm
SD6200ME1000HI	52 kg	146 x 31 x 43 cm
SD6200ME1500HI	64 kg	175 x 31 x 43 cm
SD6200ME2000HI	83 kg	193 x 31 x 43 cm

CÓDIGO	Ø DESCARGA	POTENCIA	VOLTAJE	CORRIENTE	ETAPAS	FLUJO MÁXIMO	PRESIÓN MÁXIMA	PUNTO DE MAYOR EFICIENCIA
SD6200ME0750GI ★	4"	7.5 HP	220 V ~ 60Hz 3Φ	25.9 A	2	22 l/s	40 m	13 l/s a 30 m
SD6200ME1000GI	4"	10 HP	220 V ~ 60Hz 3Φ	35 A	3	22 l/s	58 m	13 l/s a 45 m
SD6200ME1500GI	4"	15 HP	220 V ~ 60Hz 3Φ	49.7 A	5	22 l/s	89 m	13 l/s a 63 m
SD6200ME2000GI	4"	20 HP	220 V ~ 60Hz 3Φ	64.9 A	6	22 l/s	117 m	13 l/s a 89 m
SD6200ME1000HI	4"	10 HP	440 V ~ 60Hz 3Φ	17.5 A	3	22 l/s	58 m	13 l/s a 45 m
SD6200ME1500HI	4"	15 HP	440 V ~ 60Hz 3Φ	24.8 A	5	22 l/s	89 m	13 l/s a 63 m
SD6200ME2000HI	4"	20 HP	440 V ~ 60Hz 3Φ	32.4 A	6	22 l/s	117 m	13 l/s a 89 m

★ Nuevo Producto.



- Bombas sumergibles para pozos profundos.
- La más eficiente en su categoría: mayor presión y flujo con menor consumo energético.
- Fabricación 100% en acero inoxidable 304.
- Válvula check integrada.

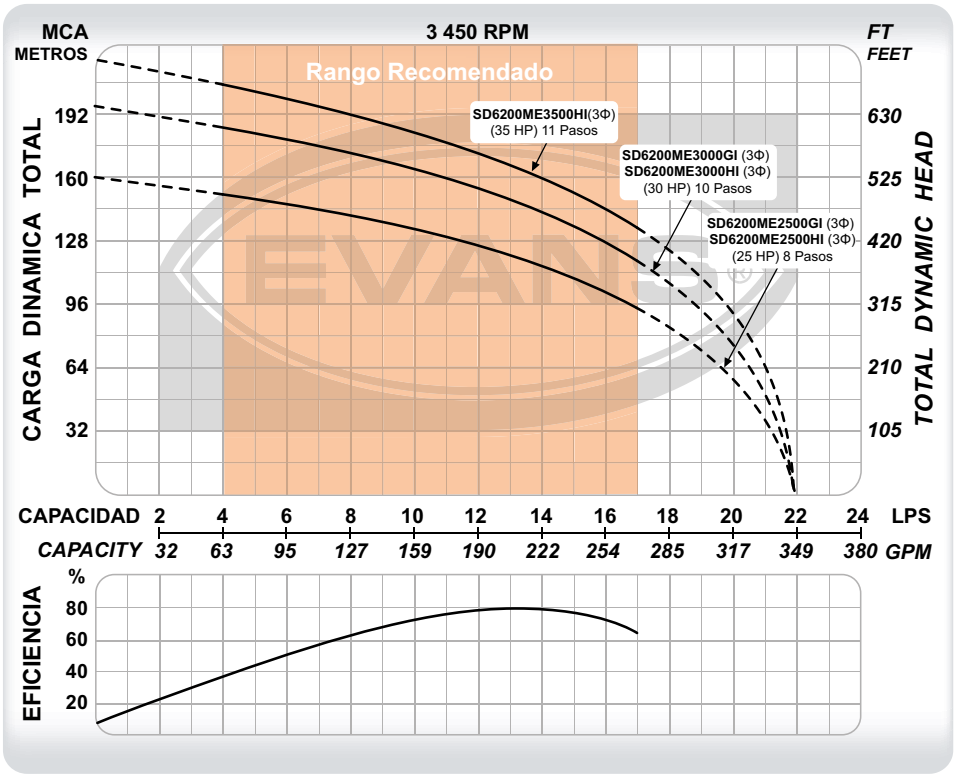

CÓDIGO	PESO	MEDIDAS LARGO X ANCHO X ALTO
SD6200ME2500GI	90 kg	222 x 31 x 43 cm
SD6200ME3000GI	102 kg	251 x 31 x 43 cm
SD6200ME2500HI	90 kg	222 x 31 x 43 cm
SD6200ME3000HI	102 kg	251 x 31 x 43 cm
SD6200ME3500HI	114 kg	267 x 31 x 43 cm

CÓDIGO	Ø DESCARGA	POTENCIA	VOLTAJE	CORRIENTE	ETAPAS	FLUJO MÁXIMO	PRESIÓN MÁXIMA	PUNTO DE MAYOR EFICIENCIA
SD6200ME2500GI	4"	25 HP	220 V ~ 60Hz 3Φ	79.4 A	8	22 l/s	159 m	13 l/s a 119 m
SD6200ME3000GI	4"	30 HP	220 V ~ 60Hz 3Φ	93.8 A	10	22 l/s	195 m	13 l/s a 146 m
SD6200ME2500HI	4"	25 HP	440 V ~ 60Hz 3Φ	39.7 A	8	22 l/s	159 m	13 l/s a 119 m
SD6200ME3000HI	4"	30 HP	440 V ~ 60Hz 3Φ	46.9 A	10	22 l/s	195 m	13 l/s a 146 m
SD6200ME3500HI	4"	35 HP	440 V ~ 60Hz 3Φ	58.7 A	11	22 l/s	218 m	13 l/s a 162 m

DEBIDO A LAS MEJORAS CONSTANTES, EL PRODUCTO PUEDE VARIAR EN SU APARIENCIA. ESPECIFICACIONES SUJETAS A CAMBIO SIN PREVIO AVISO.

EQUIPO DE RIEGO SUMERGIBLE INOX. 6" I 200 GPM

Desempeño de altura

CLASE 10

1 año GARANTÍA · RED DE SERVICIO Y REFACCIONES · MOTOR TRIFÁSICO 3~ · IMPULSOR ACERO INOXIDABLE · 200 Galones x Minuto

- Bombas sumergibles para pozos profundos.
- La más eficiente en su categoría: mayor presión y flujo con menor consumo energético.
- Fabricación 100% en acero inoxidable 304.
- Válvula check integrada.
- En potencia de 75 Hp se surte con motor sumergible de 8".



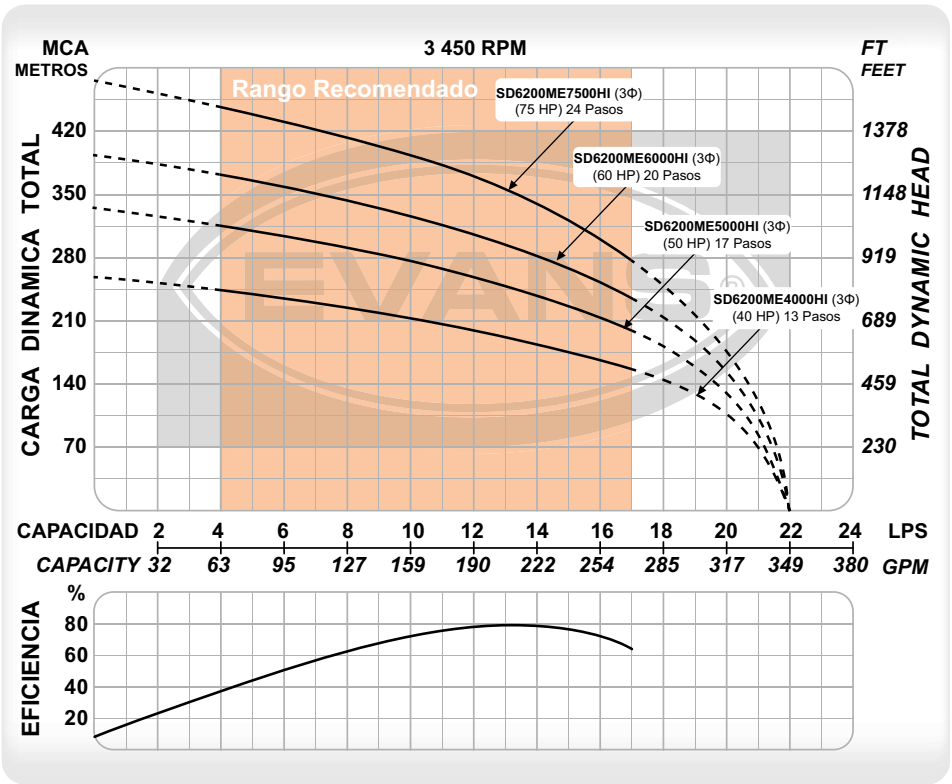

CÓDIGO	PESO	MEDIDAS LARGO X ANCHO X ALTO
SD6200ME4000HI	126 kg	295 x 31 x 43 cm
SD6200ME5000HI	138 kg	354 x 31 x 43 cm
SD6200ME6000HI	152 kg	403 x 31 x 43 cm
SD6200ME7500HI	267 kg	455 x 36 x 48 cm

CÓDIGO	Ø DESCARGA	POTENCIA	VOLTAJE	CORRIENTE	ETAPAS	FLUJO MÁXIMO	PRESIÓN MÁXIMA	PUNTO DE MAYOR EFICIENCIA
SD6200ME4000HI	4"	40 HP	440 V ~ 60Hz 3Φ	65.2 A	13	22 l/s	258 m	13 l/s a 190 m
SD6200ME5000HI	4"	50 HP	440 V ~ 60Hz 3Φ	86.3 A	17	22 l/s	335 m	13 l/s a 247 m
SD6200ME6000HI	4"	60 HP	440 V ~ 60Hz 3Φ	103.5 A	20	22 l/s	394 m	13 l/s a 295 m
SD6200ME7500HI ★	4"	75 HP	440 V ~ 60Hz 3Φ	115 A	24	22 l/s	476 m	13 l/s a 355 m

★ Nuevo Producto.



270 Galones x Minuto · IMPULSOR ACERO INOXIDABLE · MOTOR TRIFÁSICO 3~ · RED DE SERVICIO Y REFACCIONES · 1 año GARANTÍA

- Bombas sumergibles para pozos profundos.
- La más eficiente en su categoría: mayor presión y flujo con menor consumo energético.
- Fabricación 100% en acero inoxidable 304.
- Válvula check integrada.
- En potencia de 7.5 Hp se surte con motor sumergible de 4".

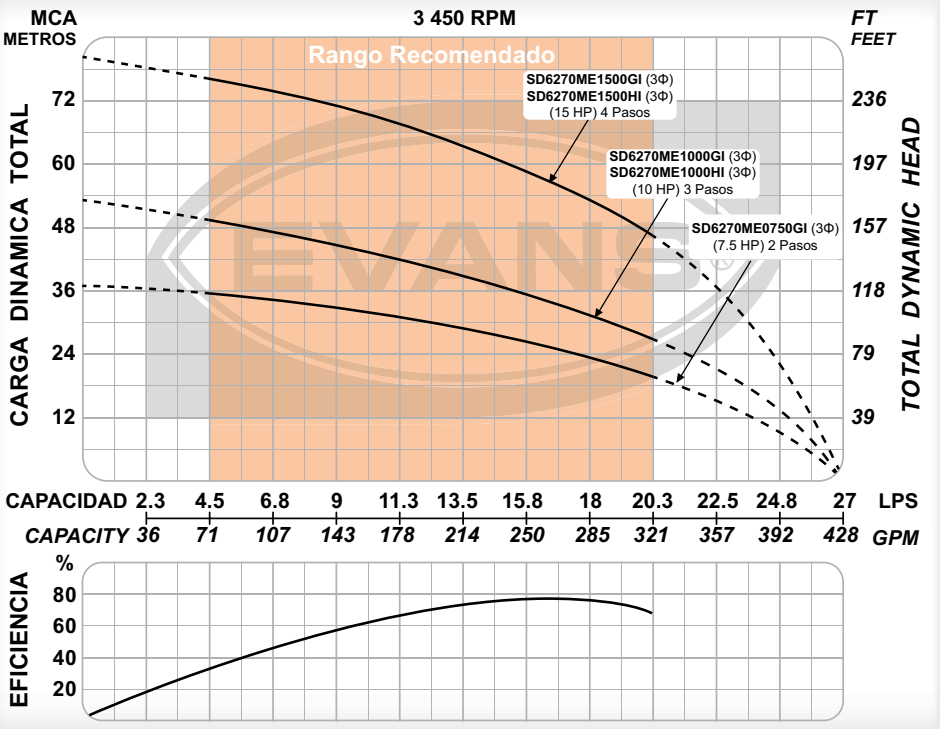

CÓDIGO	PESO	MEDIDAS LARGO X ANCHO X ALTO
SD6270ME0750GI	43 kg	143 x 31 x 43 cm
SD6270ME1000GI	50 kg	134 x 31 x 43 cm
SD6270ME1500GI	62 kg	163 x 31 x 43 cm
SD6270ME1000HI	50 kg	134 x 31 x 43 cm
SD6270ME1500HI	62 kg	163 x 31 x 43 cm

CÓDIGO	Ø DESCARGA	POTENCIA	VOLTAJE	CORRIENTE	ETAPAS	FLUJO MÁXIMO	PRESIÓN MÁXIMA	PUNTO DE MAYOR EFICIENCIA
SD6270ME0750GI ★	4"	7.5 HP	220 V ~ 60Hz 3Φ	25.9 A	2	27 l/s	37 m	17 l/s a 25 m
SD6270ME1000GI	4"	10 HP	220 V ~ 60Hz 3Φ	35 A	3	27 l/s	53 m	17 l/s a 33 m
SD6270ME1500GI	4"	15 HP	220 V ~ 60Hz 3Φ	49.7 A	4	27 l/s	80 m	17 l/s a 56 m
SD6270ME1000HI	4"	10 HP	440 V ~ 60Hz 3Φ	17.5 A	3	27 l/s	53 m	17 l/s a 33 m
SD6270ME1500HI	4"	15 HP	440 V ~ 60Hz 3Φ	24.8 A	4	27 l/s	80 m	17 l/s a 56 m

★ Nuevo Producto.

DEBIDO A LAS MEJORAS CONSTANTES, EL PRODUCTO PUEDE VARIAR EN SU APARIENCIA. ESPECIFICACIONES SUJETAS A CAMBIO SIN PREVIO AVISO.

EQUIPO DE RIEGO SUMERGIBLE INOX. 6" I 270 GPM

Desempeño de altura

CLASE 10



- Bombas sumergibles para pozos profundos.
- La más eficiente en su categoría: mayor presión y flujo con menor consumo energético.
- Fabricación 100% en acero inoxidable 304.
- Válvula check integrada.

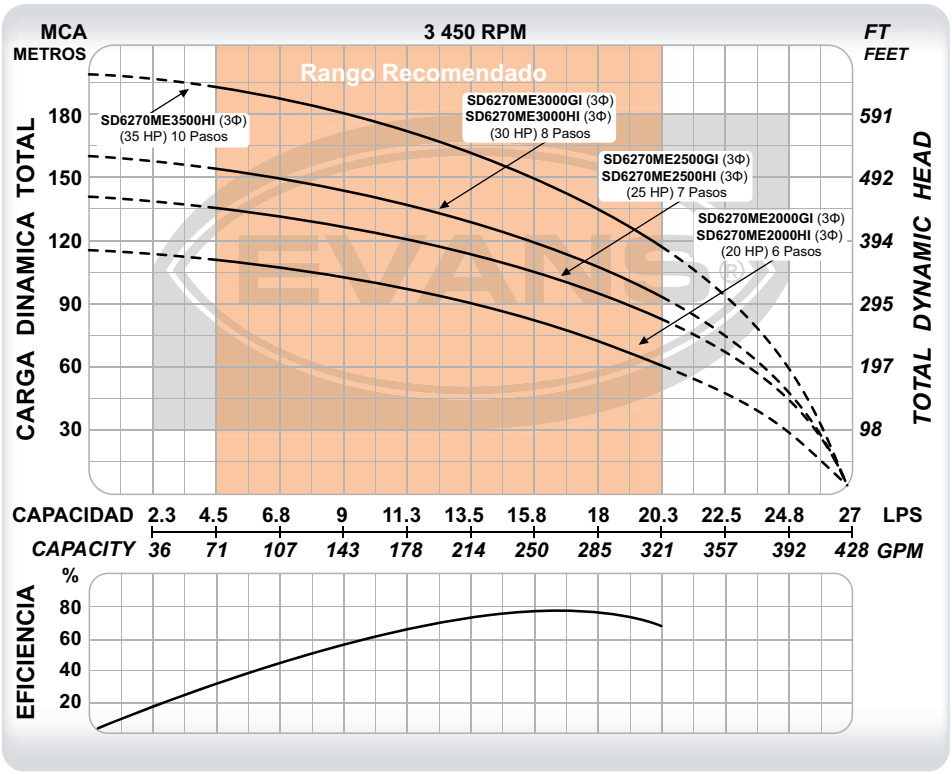

CÓDIGO	PESO	MEDIDAS LARGO X ANCHO X ALTO
SD6270ME2000GI	83 kg	193 x 31 x 43 cm
SD6270ME2500GI	88 kg	211 x 31 x 43 cm
SD6270ME3000GI	98 kg	228 x 31 x 43 cm
SD6270ME2000HI	83 kg	193 x 31 x 43 cm
SD6270ME2500HI	88 kg	211 x 31 x 43 cm
SD6270ME3000HI	98 kg	228 x 31 x 43 cm
SD6270ME3500HI	110 kg	256 x 31 x 43 cm

CÓDIGO	Ø DESCARGA	POTENCIA	VOLTAJE	CORRIENTE	ETAPAS	FLUJO MÁXIMO	PRESIÓN MÁXIMA	PUNTO DE MAYOR EFICIENCIA
SD6270ME2000GI	4"	20 HP	220 V ~ 60Hz 3Φ	64.9 A	6	27 l/s	116 m	17 l/s a 76 m
SD6270ME2500GI	4"	25 HP	220 V ~ 60Hz 3Φ	79.4 A	7	27 l/s	139 m	17 l/s a 98 m
SD6270ME3000GI	4"	30 HP	220 V ~ 60Hz 3Φ	93.8 A	8	27 l/s	160 m	17 l/s a 113 m
SD6270ME2000HI	4"	20 HP	440 V ~ 60Hz 3Φ	32.4 A	6	27 l/s	116 m	17 l/s a 76 m
SD6270ME2500HI	4"	25 HP	440 V ~ 60Hz 3Φ	39.7 A	7	27 l/s	139 m	17 l/s a 98 m
SD6270ME3000HI	4"	30 HP	440 V ~ 60Hz 3Φ	46.9 A	8	27 l/s	160 m	17 l/s a 113 m
SD6270ME3500HI	4"	35 HP	440 V ~ 60Hz 3Φ	58.7 A	10	27 l/s	197 m	17 l/s a 143 m

DEBIDO A LAS MEJORAS CONSTANTES, EL PRODUCTO PUEDE VARIAR EN SU APARIENCIA. ESPECIFICACIONES SUJETAS A CAMBIO SIN PREVIO AVISO.



270 Galones x Minuto · IMPULSOR ACERO INOXIDABLE · MOTOR TRIFÁSICO 3~ · RED DE SERVICIO Y REFACCIONES · 1 año GARANTÍA

- Bombas sumergibles para pozos profundos.
- La más eficiente en su categoría: mayor presión y flujo con menor consumo energético.
- Fabricación 100% en acero inoxidable 304.
- Válvula check integrada.
- En potencia de 75 Hp se surte con motor sumergible de 8".

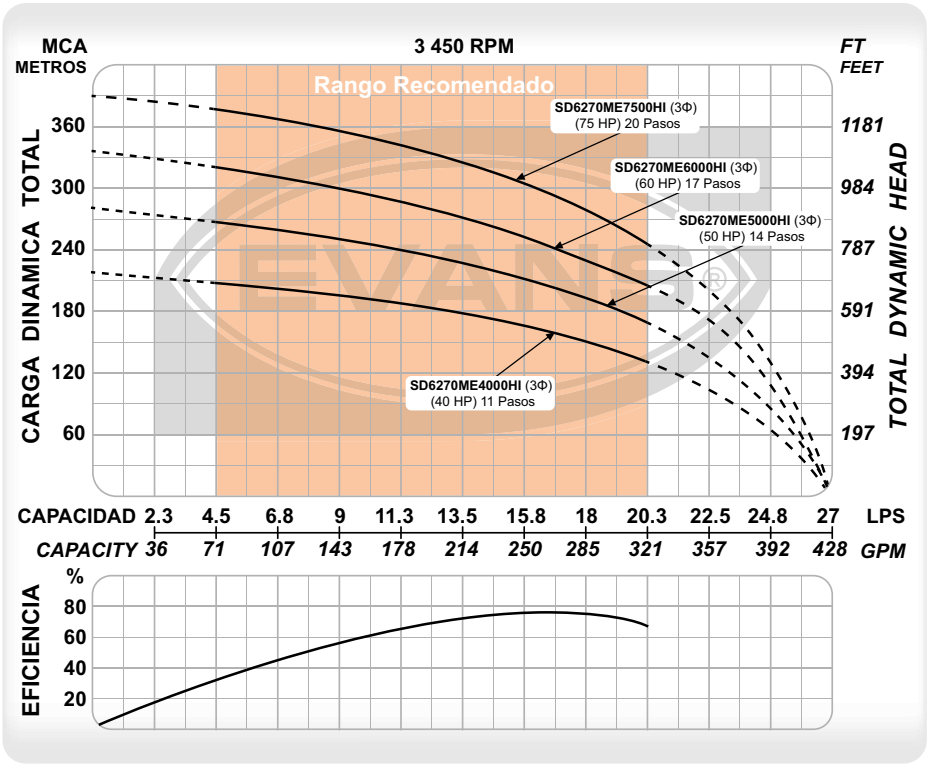

CÓDIGO	PESO	MEDIDAS LARGO X ANCHO X ALTO
SD6270ME4000HI	122 kg	272 x 31 x 43 cm
SD6270ME5000HI	134 kg	320 x 31 x 43 cm
SD6270ME6000HI	147 kg	369 x 31 x 43 cm
SD6270ME7500HI	277 kg	412 x 36 x 48 cm

CÓDIGO	Ø DESCARGA	POTENCIA	VOLTAJE	CORRIENTE	ETAPAS	FLUJO MÁXIMO	PRESIÓN MÁXIMA	PUNTO DE MAYOR EFICIENCIA
SD6270ME4000HI	4"	40 HP	440 V ~ 60Hz 3Φ	65.2 A	11	27 l/s	218 m	17 l/s a 160 m
SD6270ME5000HI	4"	50 HP	440 V ~ 60Hz 3Φ	86.3 A	14	27 l/s	280 m	17 l/s a 204 m
SD6270ME6000HI	4"	60 HP	440 V ~ 60Hz 3Φ	103.5 A	17	27 l/s	335 m	17 l/s a 243 m
SD6270ME7500HI ★	4"	75 HP	440 V ~ 60Hz 3Φ	115 A	20	27 l/s	390 m	17 l/s a 290 m

★ Nuevo Producto.

DEBIDO A LAS MEJORAS CONSTANTES, EL PRODUCTO PUEDE VARIAR EN SU APARIENCIA. ESPECIFICACIONES SUJETAS A CAMBIO SIN PREVIO AVISO.

- Los motores sumergibles EVANS de 8" tienen un mecanismo de enfriamiento por agua.
- Son compatibles con las unidades de bombeo de diferentes marcas que tengan cumplimiento NEMA.
- Acoplamiento NEMA 8.
- Motor con embobinado cobre y aislamiento CLASE F, cumpliendo con los estándares de NEMA MW37-C.
- Rodamientos suecos tipo bola de contacto angular especialmente diseñados para el trabajo continuo y soportar mayores cargas axiales.
- Altamente eficientes con la vida útil más larga del mercado. Soporta hasta 20 arranques por hora.

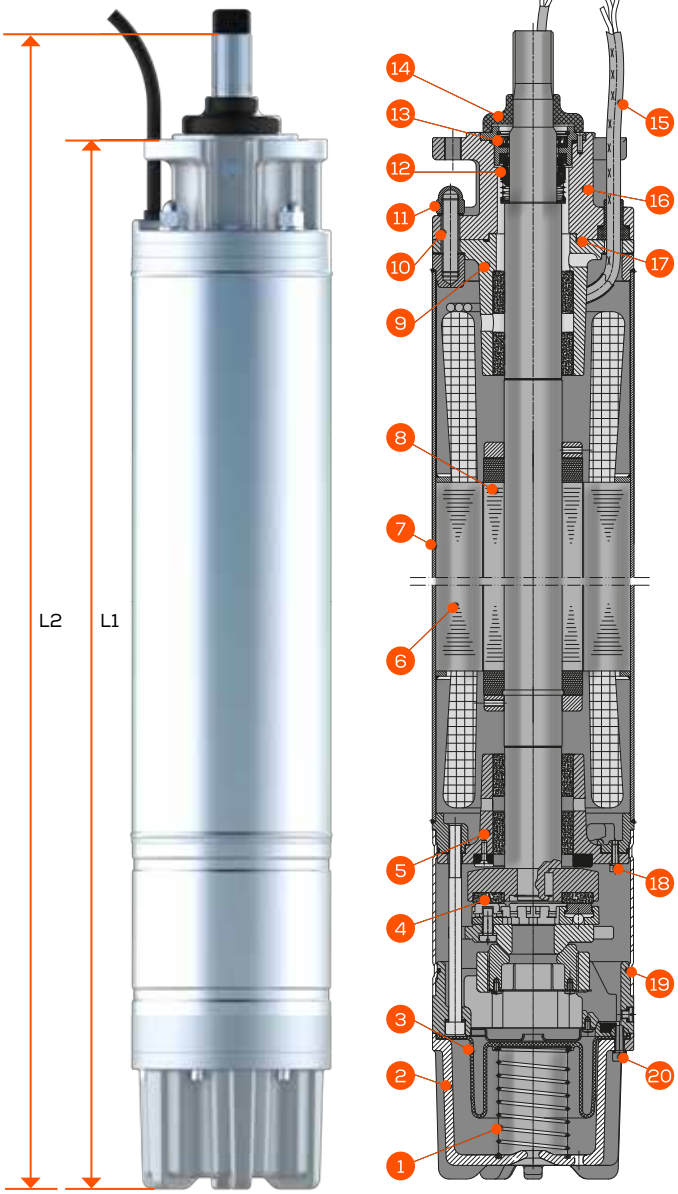

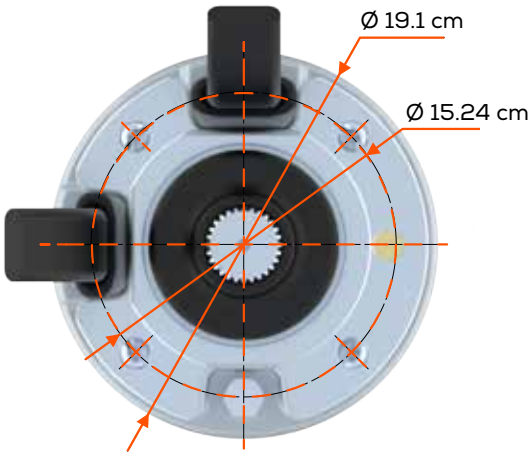

COMPONENTES	
No.	**PARTES**
1	Resorte de protección
2	Soporte motor
3	Diafragma de compensación de presión
4	Soporte de rodamiento inferior
5	Rodamiento inferior
6	Estator
7	Carcasa de motor
8	Rotor
9	Rodamiento superior
10	Tornillo
11	Tuerca
12	Sello mecánico
13	Sello superior
14	Cubierta anti arena
15	Cable de alimentación (2 piezas)
16	Soporte superior
17	O-ring superior
18	Tornillo
19	O-ring inferior
20	Tornillo

CÓDIGO	POTENCIA	VOLTAJE	CORRIENTE NOMINAL (A)	FACTOR SERVICIO	CORRIENTE MÁX. (A)	EFICIENCIA (η)(%)	EMPUJE AXIAL (N)	L1 (cm)	L2 (cm)	PESO (kg)
E28S7500H-P	55.92 kW (75 HP)	440V ~ 60Hz 3Φ	100	1.15	115	85.5	35 000	140.9	151.1	198
E28S10000H-P	74.56 kW (100 HP)		133		153	85.5		153.9	164.1	231
E28S12500H-P	93.21 kW (125 HP)		160		184	86.0		162.9	173.1	260

CARACTERÍSTICAS GENERALES DE UNIDAD DE BOMBEO DE 8" EN ACERO INOXIDABLE

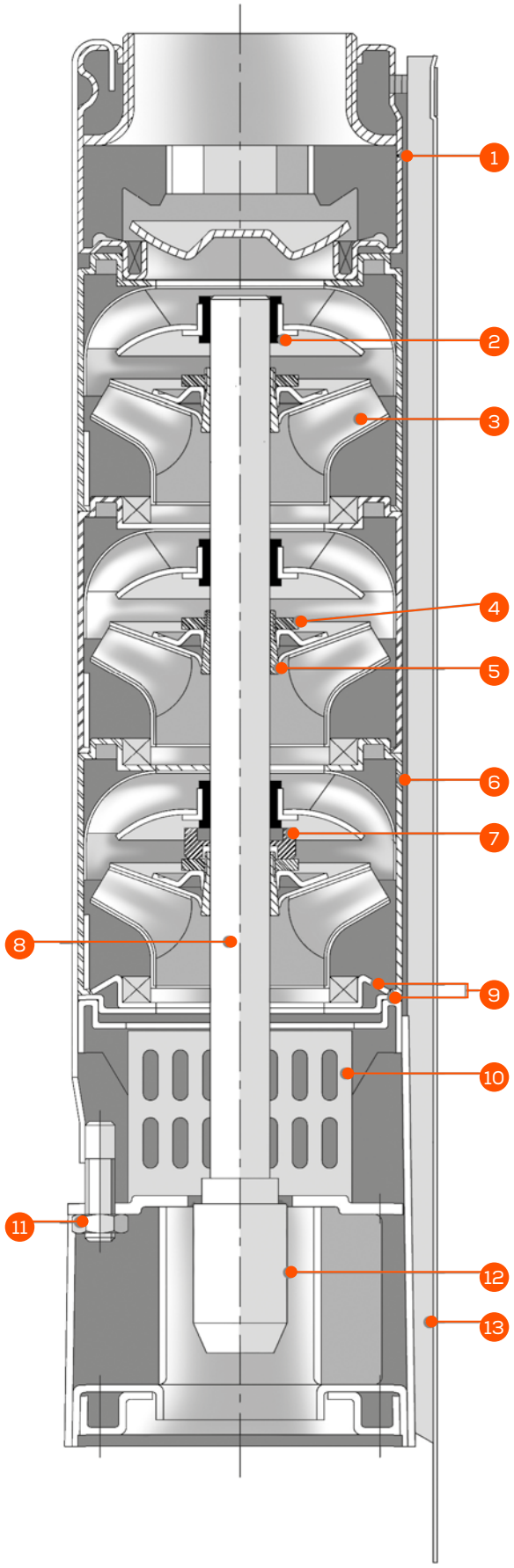

COMPONENTES	
No.	**PARTES**
1	Descarga
2	Rodamiento
3	Impulsor
4	Tuerca del separador
5	Separador de etapas
6	Difusor
7	Anillo de sujeción
8	Flecha
9	Retén
10	Rejilla de succión
11	Tornillo y tuerca
12	Cople
13	Guardacable (2 piezas)

MATERIALES DE UNIDAD DE BOMBEO	
Material del cuerpo	AISI 304
Descarga	AISI 304
Succión	AISI 304
Flecha de bomba	AISI 431
Cople	AISI 304
Protector de cable	AISI 304
Soporte de válvula check	AISI 304
Impulsores	AISI 304
Difusores	AISI 304
Válvula check	AISI 304
Rodamientos de bomba	Buna-N
Acoplamiento	NEMA
Máx. contenido de arena	5% ~ 50g/m³
Rango de pH líquido	5.5 - 8.9

DEBIDO A LAS MEJORAS CONSTANTES, EL PRODUCTO PUEDE VARIAR EN SU APARIENCIA. ESPECIFICACIONES SUJETAS A CAMBIO SIN PREVIO AVISO.

EQUIPO DE RIEGO SUMERGIBLE INOX. 8" I 340 GPM

Desempeño de altura

CLASE 10

1 año GARANTÍA · RED DE SERVICIO Y REFACCIONES · IMPULSOR ACERO INOXIDABLE · 340 Galones x Minuto · MOTOR TRIFÁSICO 3~

- Bombas sumergibles para pozos profundos.
- La más eficiente en su categoría: mayor presión y flujo con menor consumo energético.
- Fabricación 100% en acero inoxidable 304.
- Válvula check integrada.
- Se surte con motor sumergible de 6".



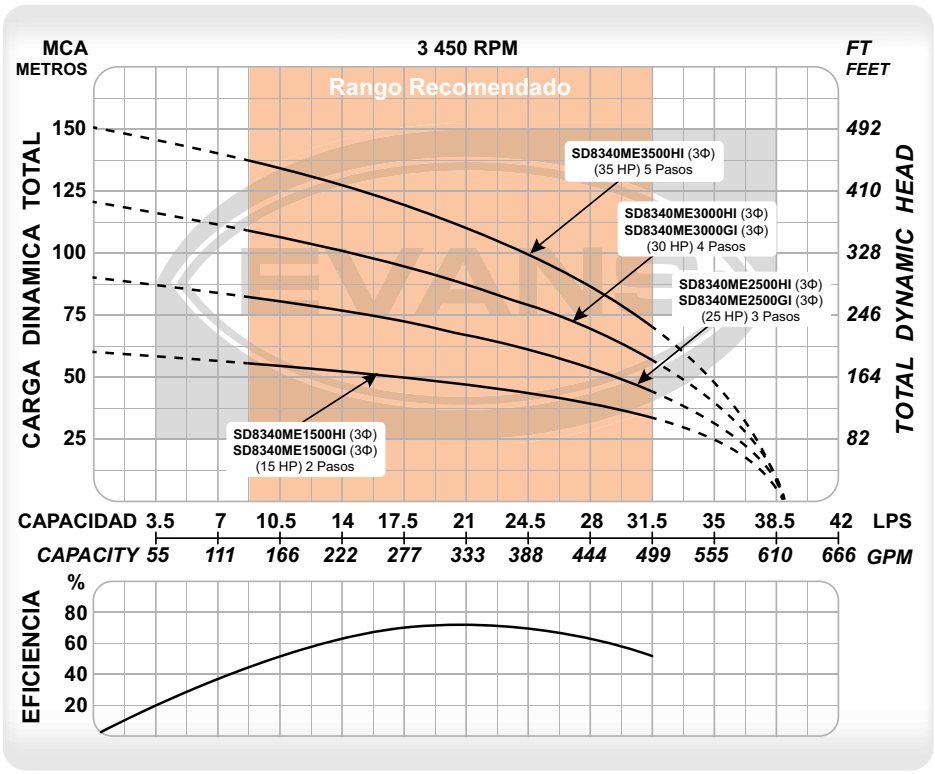

CÓDIGO	PESO	MEDIDAS LARGO X ANCHO X ALTO
SD8340ME1500GI	68 kg	139 x 36 x 48 cm
SD8340ME2500GI	92 kg	165 x 36 x 48 cm
SD8340ME3000GI	103 kg	182 x 36 x 48 cm
SD8340ME1500HI	68 kg	139 x 36 x 48 cm
SD8340ME2500HI	92 kg	165 x 36 x 48 cm
SD8340ME3000HI	103 kg	182 x 36 x 48 cm
SD8340ME3500HI	113 kg	202 x 36 x 48 cm

CÓDIGO	Ø DESCARGA	POTENCIA	VOLTAJE	CORRIENTE	ETAPAS	FLUJO MÁXIMO	PRESIÓN MÁXIMA	PUNTO DE MAYOR EFICIENCIA
SD8340ME1500GI ★	6"	15 HP	220 V ~ 60Hz 3Φ	49.7 A	2	39 l/s	60 m	21 l/s a 47 m
SD8340ME2500GI ★	6"	25 HP	220 V ~ 60Hz 3Φ	79.4 A	3	39 l/s	90 m	21 l/s a 67 m
SD8340ME3000GI ★	6"	30 HP	220 V ~ 60Hz 3Φ	93.8 A	4	39 l/s	120 m	21 l/s a 87 m
SD8340ME1500HI ★	6"	15 HP	440 V ~ 60Hz 3Φ	24.8 A	2	39 l/s	60 m	21 l/s a 47 m
SD8340ME2500HI ★	6"	25 HP	440 V ~ 60Hz 3Φ	39.7 A	3	39 l/s	90 m	21 l/s a 67 m
SD8340ME3000HI ★	6"	30 HP	440 V ~ 60Hz 3Φ	46.9 A	4	39 l/s	120 m	21 l/s a 87 m
SD8340ME3500HI ★	6"	35 HP	440 V ~ 60Hz 3Φ	58.7 A	5	39 l/s	150 m	21 l/s a 110 m



IMPULSOR ACERO INOXIDABLE · 340 Galones x Minuto · MOTOR TRIFÁSICO 3~ · RED DE SERVICIO Y REFACCIONES · 1 año GARANTÍA

- Bombas sumergibles para pozos profundos.
- La más eficiente en su categoría: mayor presión y flujo con menor consumo energético.
- Fabricación 100% en acero inoxidable 304.
- Válvula check integrada.
- En potencias de 50 Hp y 60 Hp se suerte con motor sumergible de 6".

CÓDIGO	PESO	MEDIDAS LARGO X ANCHO X ALTO
SD8340ME5000HI	132 kg	240 x 36 x 48 cm
SD8340ME6000HI	137 kg	280 x 36 x 48 cm
SD8340ME7500HI	245 kg	325 x 36 x 48 cm
SD8340ME10000HI	283 kg	377 x 36 x 48 cm
SD8340ME12500HI	312 kg	411 x 36 x 48 cm

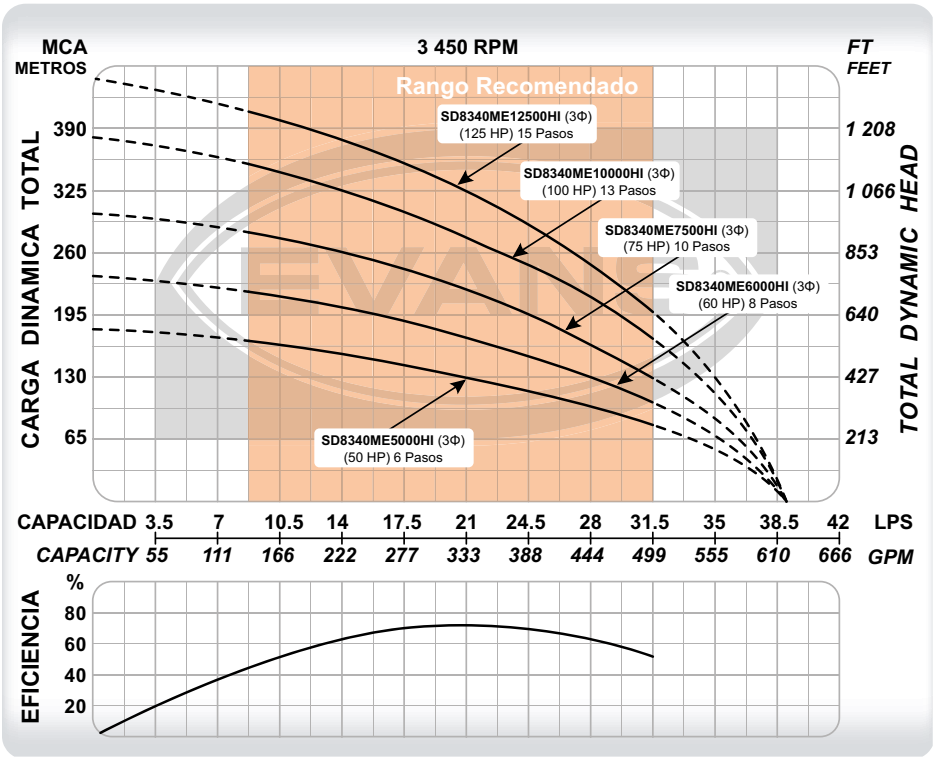

CÓDIGO	Ø DESCARGA	POTENCIA	VOLTAJE	CORRIENTE	ETAPAS	FLUJO MÁXIMO	PRESIÓN MÁXIMA	PUNTO DE MAYOR EFICIENCIA
SD8340ME5000HI	6"	50 HP	440 V ~ 60Hz 3Φ	86.3 A	6	39 l/s	180 m	21 l/s a 130 m
SD8340ME6000HI	6"	60 HP	440 V ~ 60Hz 3Φ	103.5 A	8	39 l/s	235 m	21 l/s a 170 m
SD8340ME7500HI	6"	75 HP	440 V ~ 60Hz 3Φ	115 A	10	39 l/s	300 m	21 l/s a 222 m
SD8340ME10000HI	6"	100 HP	440 V ~ 60Hz 3Φ	153 A	13	39 l/s	380 m	21 l/s a 281 m
SD8340ME12500HI	6"	125 HP	440 V ~ 60Hz 3Φ	184 A	15	39 l/s	440 m	21 l/s a 325 m

DEBIDO A LAS MEJORAS CONSTANTES, EL PRODUCTO PUEDE VARIAR EN SU APARIENCIA. ESPECIFICACIONES SUJETAS A CAMBIO SIN PREVIO AVISO.

EQUIPO DE RIEGO SUMERGIBLE INOX. 8" I 420 GPM

Desempeño de altura

CLASE 10

1 año GARANTÍA · RED DE SERVICIO Y REFACCIONES · IMPULSOR ACERO INOXIDABLE · 420 Galones x Minuto · MOTOR TRIFÁSICO 3~

- Bombas sumergibles para pozos profundos.
- La más eficiente en su categoría: mayor presión y flujo con menor consumo energético.
- Fabricación 100% en acero inoxidable 304.
- Válvula check integrada.
- Se surte con motor sumergible de 6".



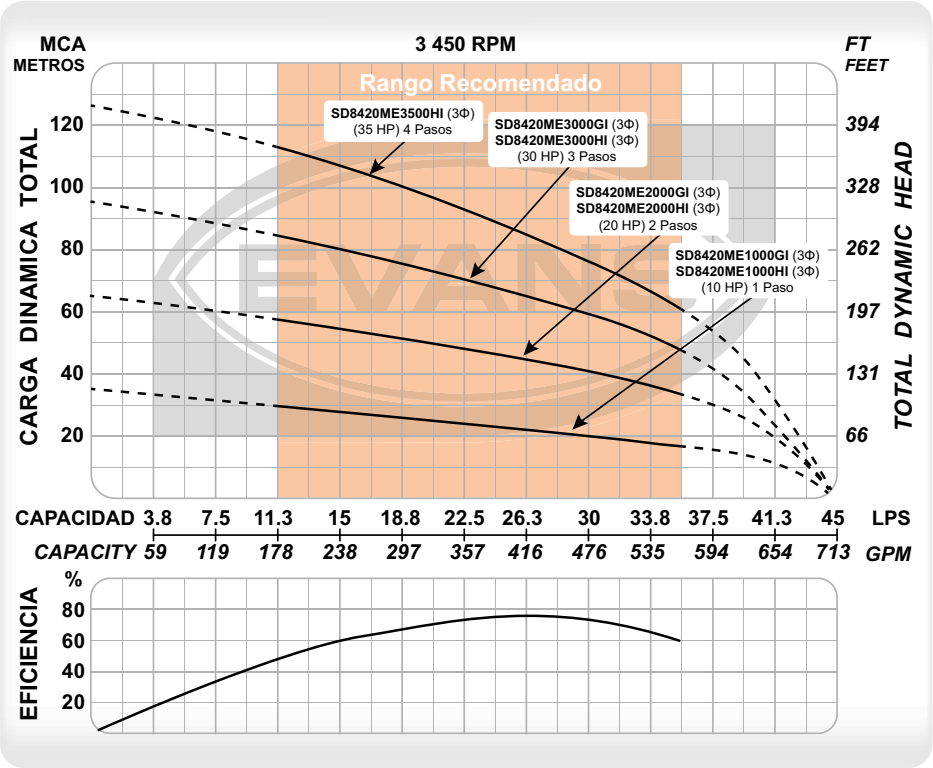

CÓDIGO	PESO	MEDIDAS LARGO X ANCHO X ALTO
SD8420ME1000GI	60 kg	119 x 36 x 48 cm
SD8420ME2000GI	86 kg	146 x 36 x 48 cm
SD8420ME3000GI	99 kg	171 x 36 x 48 cm
SD8420ME1000HI	60 kg	119 x 36 x 48 cm
SD8420ME2000HI	86 kg	146 x 36 x 48 cm
SD8420ME3000HI	99 kg	171 x 36 x 48 cm
SD8420ME3500HI	108 kg	189 x 36 x 48 cm

CÓDIGO	Ø DESCARGA	POTENCIA	VOLTAJE	CORRIENTE	ETAPAS	FLUJO MÁXIMO	PRESIÓN MÁXIMA	PUNTO DE MAYOR EFICIENCIA
SD8420ME1000GI ★	6"	10 HP	220 V ~ 60Hz 3Φ	35 A	1	45 l/s	35 m	26 l/s a 22 m
SD8420ME2000GI ★	6"	20 HP	220 V ~ 60Hz 3Φ	64.9 A	2	45 l/s	65 m	26 l/s a 45 m
SD8420ME3000GI ★	6"	30 HP	220 V ~ 60Hz 3Φ	93.8 A	3	45 l/s	95 m	26 l/s a 65 m
SD8420ME1000HI ★	6"	10 HP	440 V ~ 60Hz 3Φ	17.5 A	1	45 l/s	35 m	26 l/s a 22 m
SD8420ME2000HI ★	6"	20 HP	440 V ~ 60Hz 3Φ	32.4 A	2	45 l/s	65 m	26 l/s a 45 m
SD8420ME3000HI ★	6"	30 HP	440 V ~ 60Hz 3Φ	46.9 A	3	45 l/s	95 m	26 l/s a 65 m
SD8420ME3500HI ★	6"	35 HP	440 V ~ 60Hz 3Φ	58.7 A	4	45 l/s	126 m	26 l/s a 85 m







IMPULSOR ACERO INOXIDABLE · 420 Galones x Minuto · MOTOR TRIFÁSICO 3~ · RED DE SERVICIO Y REFACCIONES · 1 año GARANTÍA

- Bombas sumergibles para pozos profundos.
- La más eficiente en su categoría: mayor presión y flujo con menor consumo energético.
- Fabricación 100% en acero inoxidable 304.
- Válvula check integrada.
- En potencias de 50 Hp y 60 Hp se suerte con motor sumergible de 6".

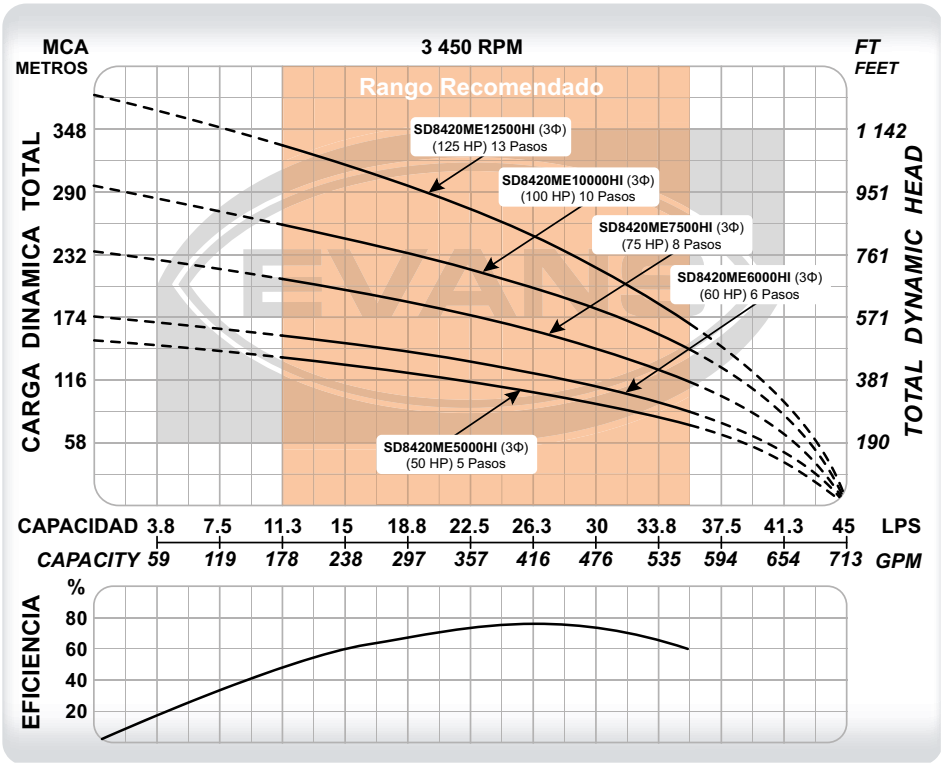

CÓDIGO	PESO	MEDIDAS LARGO X ANCHO X ALTO
SD8420ME5000HI	127 kg	228 x 36 x 48 cm
SD8420ME6000HI	132 kg	253 x 36 x 48 cm
SD8420ME7500HI	240 kg	300 x 36 x 48 cm
SD8420ME10000HI	278 kg	338 x 36 x 48 cm
SD8420ME12500HI	312 kg	386 x 36 x 48 cm

CÓDIGO	Ø DESCARGA	POTENCIA	VOLTAJE	CORRIENTE	ETAPAS	FLUJO MÁXIMO	PRESIÓN MÁXIMA	PUNTO DE MAYOR EFICIENCIA
SD8420ME5000HI	6"	50 HP	440 V ~ 60Hz 3Φ	86.3 A	5	45 l/s	153 m	26 l/s a 105 m
SD8420ME6000HI	6"	60 HP	440 V ~ 60Hz 3Φ	103.5 A	6	45 l/s	175 m	26 l/s a 123 m
SD8420ME7500HI	6"	75 HP	440 V ~ 60Hz 3Φ	115 A	8	45 l/s	235 m	26 l/s a 162 m
SD8420ME10000HI	6"	100 HP	440 V ~ 60Hz 3Φ	153 A	10	45 l/s	295 m	26 l/s a 203 m
SD8420ME12500HI	6"	125 HP	440 V ~ 60Hz 3Φ	184 A	13	45 l/s	380 m	26 l/s a 247 m

DEBIDO A LAS MEJORAS CONSTANTES, EL PRODUCTO PUEDE VARIAR EN SU APARIENCIA. ESPECIFICACIONES SUJETAS A CAMBIO SIN PREVIO AVISO.

La tubería de columna en UPVC es una opción excelente para equipar pozos profundos ya que disminuye las pérdidas por fricción, elimina problemas de oxidación y reduce el peso y costo de la instalación. Su rosca cuadrada tiene mayor superficie de sujeción que la NPT y cada tramo incluye un o-ring interno para asegurar el correcto sellado de estos.

No requiere selladores ni herramientas para su instalación.

EJEMPLO DE INSTALACIÓN



ADAPTADOR DE COLUMNA/ RED HIDRÁULICA

Adaptador superior que convierte de rosca cuadrada a NPT y clamp de sujeción para maniobras.



KIT DE ADAPTADORES

También se pueden utilizar para instalar una válvula check entre tramos de UPVC. Recomendamos una válvula check cada 50m ó 16 tramos.

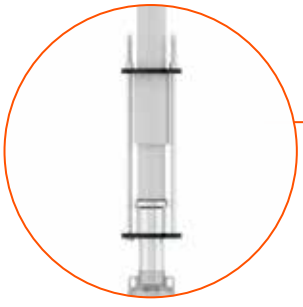

ARNES DE SUJECIÓN Y ADAPTADOR BOMBA / COLUMNA

Adaptador inferior que convierte de rosca NPT a rosca cuadrada y arnés de sujeción para asegurar la bomba.

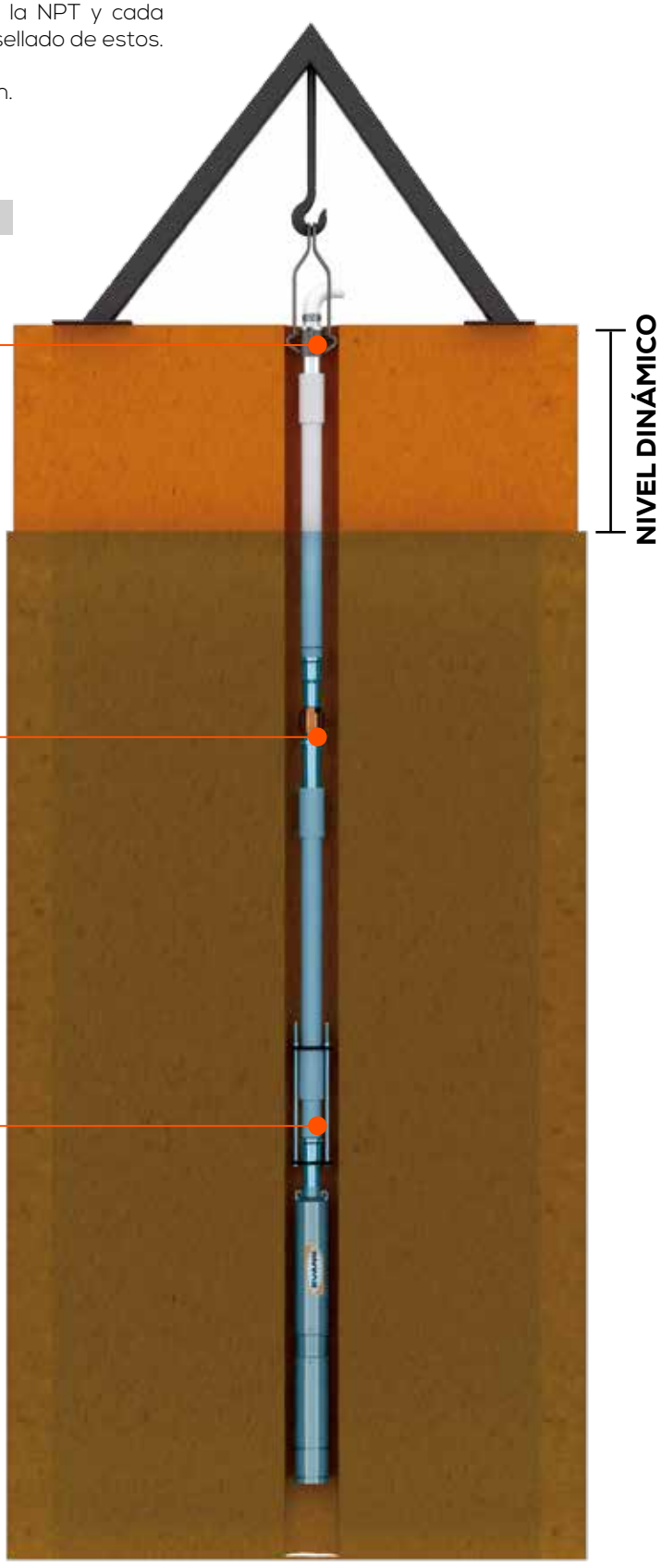



TUBO DE COLUMNA UPVC MACHO /HEMBRA, ROSCA CUADRADA CON O-RING INTEGRADO. TRAMOS DE 2.8m DE LARGO

CÓDIGO	Ø DE CONEXIÓN	CARGA MÁXIMA	ESPESOR	PRESIÓN MÁXIMA	CARGA DE ROTURA
UPVC125-100M	1.25"	100 m	4.2 mm	20 (kg/cm²)	2000 kg
UPVC125-250M	1.25"	250 m	6.1 mm	30 (kg/cm²)	3500 kg
UPVC200-100M	2"	100 m	4.95 mm	20 (kg/cm²)	3100 kg
UPVC200-350M	2"	350 m	7.65 mm	35 (kg/cm²)	4800 kg
UPVC300-100M	3"	100 m	6.35 mm	30 (kg/cm²)	5500 kg
UPVC300-150M	3"	150 m	7.8 mm	35 (kg/cm²)	7200 kg
UPVC300-350M	3"	350 m	10.15 mm	40 (kg/cm²)	10000 kg
UPVC400-100M	4"	100 m	6.68 mm	30 (kg/cm²)	7800 kg
UPVC400-150M	4"	150 m	8.4 mm	35 (kg/cm²)	12000 kg
UPVC400-350M	4"	350 m	12.15 mm	40 (kg/cm²)	18000 kg
UPVC500-180M	5"	180 m	10.9 mm	40 (kg/cm²)	15 000 kg
UPVC500-350M	5"	350 m	15.25 mm	45 (kg/cm²)	20 000 kg
UPVC500-450M	5"	450 m	18.5 mm	50 (kg/cm²)	25 000 kg
UPVC600-150M ★	6"	150 m	12.8 mm	40 (kg/cm²)	18 000 kg
UPVC600-350M ★	6"	350 m	16 mm	45 (kg/cm²)	22 000 kg



KIT DE CONECTORES PARA ADAPTAR EL PRIMER TRAMO DE TUBERÍA CON LA DESCARGA DE LA BOMBA Y EL ÚLTIMO CON LA RED HIDRÁULICA

CÓDIGO	Ø DE CONEXIÓN	CARGA MÁXIMA	MATERIAL
KIT125-HG150	1.25"	150 m	Hierro gris
KIT200-HG150	2"	150 m	
KIT300-HG150	3"	150 m	
KIT400-HG150	4"	150 m	
KIT500-HG350	5"	350 m	
KIT125-SS150	1.25"	150 m	Acero inoxidable
KIT200-SS150	2"	150 m	
KIT300-SS150	3"	150 m	
KIT400-SS150	4"	150 m	
KIT125-SS250	1.25"	250 m	
KIT400-SS450	4"	450 m	
KIT200-SS450	2"	450 m	
KIT300-SS450	3"	450 m	
KIT500-SS350	5"	350 m	
KIT500-SS450	5"	450 m	
KIT600-SS150 ★	6"	150 m	
KIT600-SS350 ★	6"	350 m	



ARNES DE SUJECIÓN PARA LA BOMBA

CÓDIGO	Ø DE CONEXIÓN
KIT200-ARNES	2"
KIT300-ARNES	3"
KIT400-ARNES	4"
KIT500-ARNES	5"
KIT600-ARNES ★	6"



LLAVE CON CORREA AJUSTABLE

CÓDIGO	Ø DE CONEXIÓN
LLAVE-EVANS	1.25" - 6"



ABRAZADERA EN HIERRO GRIS PARA MANIOBRAR BOMBA ACOPLADA A TUBO DE COLUMNA

CÓDIGO	Ø DE CONEXIÓN
CLAMP125	1.25"
CLAMP200	2"
CLAMP300	3"
CLAMP400	4"
CLAMP500	5"
CLAMP600 ★	6"

★ Nuevo Producto.

DEBIDO A LAS MEJORAS CONSTANTES, EL PRODUCTO PUEDE VARIAR EN SU APARIENCIA. ESPECIFICACIONES SUJETAS A CAMBIO SIN PREVIO AVISO.

CABLE PLANO DE 3 NÚCLEOS PARA BOMBA SUMERGIBLE

CLASE HH

1 año GARANTÍA

RED DE SERVICIO Y REFACCIONES



- Resistente a la propagación de la llama NMX-J-192 ANCE en conductores eléctricos.
- Alimenta motores eléctricos en bombas sumergibles de pozo profundo o cárcamos de bombeo.
- Excelente resistencia a la humedad, abrasión, grasa y aceite.
- Cubierta exterior de PVC color negro.
- Conductores de cobre y cableado clase K.

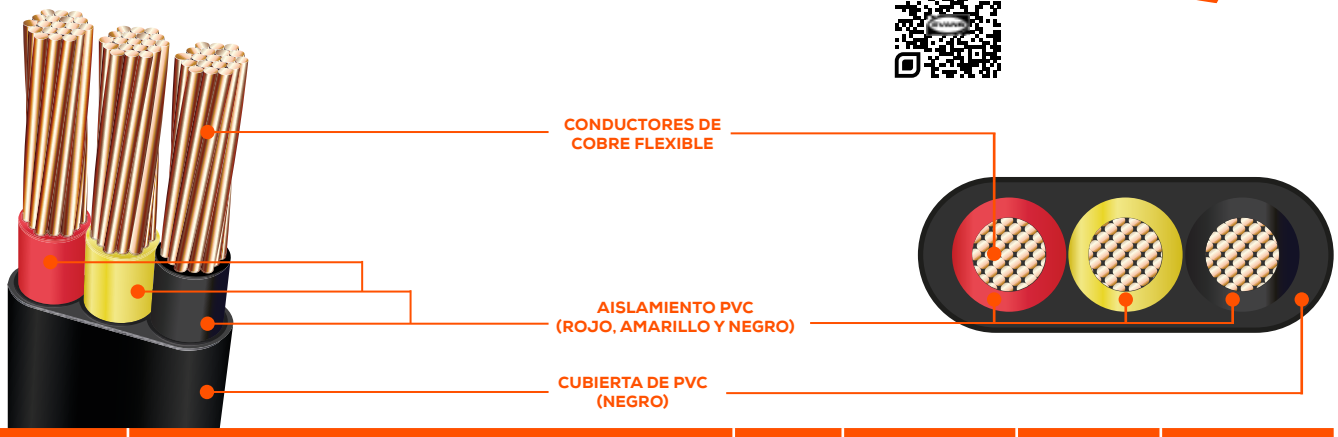

CÓDIGO	DESCRIPCIÓN	CALIBRE	NO. DE CONDUCTORES	VOLTAJE MÁXIMO DE OPERACIÓN	TEMPERATURA MÁXIMA DE OPERACIÓN
CPBS-12AWG-1000 ★	CABLE PLANO BOMBA SUMERGIBLE 3 NÚCLEOS 12AWG 1000M	12	3	1000 V	75 °C
CPBS-12AWG-500 ★	CABLE PLANO BOMBA SUMERGIBLE 3 NÚCLEOS 12AWG 500M				
CPBS-12AWG-1 ★	CABLE PLANO BOMBA SUMERGIBLE 3 NÚCLEOS 12AWG 1M				
CPBS-10AWG-1000 ★	CABLE PLANO BOMBA SUMERGIBLE 3 NÚCLEOS 10AWG 1000M	10			
CPBS-10AWG-500 ★	CABLE PLANO BOMBA SUMERGIBLE 3 NÚCLEOS 10AWG 500M				
CPBS-10AWG-1 ★	CABLE PLANO BOMBA SUMERGIBLE 3 NÚCLEOS 10AWG 1M				
CPBS-8AWG-1000 ★	CABLE PLANO BOMBA SUMERGIBLE 3 NÚCLEOS 8AWG 1000M	8			
CPBS-8AWG-500 ★	CABLE PLANO BOMBA SUMERGIBLE 3 NÚCLEOS 8AWG 500M				
CPBS-8AWG-1 ★	CABLE PLANO BOMBA SUMERGIBLE 3 NÚCLEOS 8AWG 1M				
CPBS-6AWG-1000 ★	CABLE PLANO BOMBA SUMERGIBLE 3 NÚCLEOS 6AWG 1000M	6			
CPBS-6AWG-500 ★	CABLE PLANO BOMBA SUMERGIBLE 3 NÚCLEOS 6AWG 500M				
CPBS-6AWG-1 ★	CABLE PLANO BOMBA SUMERGIBLE 3 NÚCLEOS 6AWG 1M				
CPBS-4AWG-1000 ★	CABLE PLANO BOMBA SUMERGIBLE 3 NÚCLEOS 4AWG 1000M	4			
CPBS-4AWG-500 ★	CABLE PLANO BOMBA SUMERGIBLE 3 NÚCLEOS 4AWG 500M				
CPBS-4AWG-1 ★	CABLE PLANO BOMBA SUMERGIBLE 3 NÚCLEOS 4AWG 1M				
CPBS-2AWG-1000 ★	CABLE PLANO BOMBA SUMERGIBLE 3 NÚCLEOS 2AWG 1000M	2			
CPBS-2AWG-500 ★	CABLE PLANO BOMBA SUMERGIBLE 3 NÚCLEOS 2AWG 500M				
CPBS-2AWG-1 ★	CABLE PLANO BOMBA SUMERGIBLE 3 NÚCLEOS 2AWG 1M				
CPBS-0AWG-1000 ★	CABLE PLANO BOMBA SUMERGIBLE 3 NÚCLEOS 0AWG 1000M	0			
CPBS-0AWG-500 ★	CABLE PLANO BOMBA SUMERGIBLE 3 NÚCLEOS 0AWG 500M				
CPBS-0AWG-1 ★	CABLE PLANO BOMBA SUMERGIBLE 3 NÚCLEOS 0AWG 1M				

CABLE PLANO DE 3 NÚCLEOS PARA BOMBA SUMERGIBLE



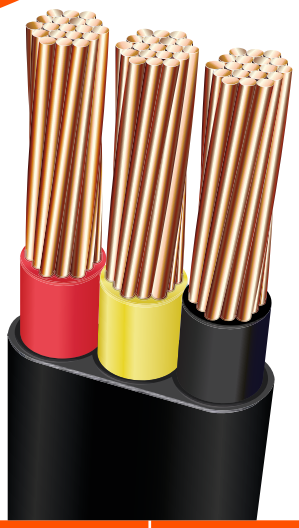

CORRIENTE MÁXIMA EN CONDUCTORES ELÉCTRICOS DE COBRE		
CÓDIGO	TEMPERATURA AISLANTE CALIBRE	75 °C RHW-THW-THWN
CPBS-12AWG-XXX	12 AWG	20 A
CPBS-10AWG-XXX	10 AWG	30 A
CPBS-8AWG-XXX	8 AWG	50 A
CPBS-6AWG-XXX	6 AWG	65 A
CPBS-4AWG-XXX	4 AWG	85 A
CPBS-2AWG-XXX	2 AWG	115 A
CPBS-0AWG-XXX	0 AWG	150 A
CPBS-2/0AWG-XXX	2/0 AWG	175 A
CPBS-3/0AWG-XXX	3/0 AWG	200 A
CPBS-4/0AWG-XXX	4/0 AWG	230 A

Tabla 1. Conductores Individuales

POTENCIA DEL MOTOR			CALIBRE DEL CONDUCTOR DE COBRE AWG A 75 °C									
VOLTAJE	HP	KW	12	10	8	6	4	2	0	2/0	3/0	4/0
110	1/2	0.37	49	77	119	189	293	446	659	802	958	1150
220	1/2	0.37	199	311	491	766	1183	1793	2658			
	3/4	0.55	147	232	366	570	881	1332	1973	2399	2860	
	1	0.75	122	193	302	470	726	1101	1634	1988	2372	2850
	1.5	1.1	95	147	235	366	570	869	1305	1598	1921	2323
	2	1.5	77	119	189	296	467	720	1104	1366	1668	2043
	3	2.2	58	92	144	229	363	564	881	1101	1363	1692
	5	3.7	34	55	86	138	217	339	531	662	817	1015
	7.5	5.5		37	61	95	150	229	348	430	525	641
	10	7.5			49	77	119	183	284	354	436	537
	15	11				52	83	132	202	250	311	385

Las longitudes que se indican en NEGRITAS cumplen con el amperaje del U.S. National Electrical Code (Norma Eléctrica Nacional Estadounidense) solo para cable de conductor individual 75 °C, en aire libre o agua, no en conducto magnético o enterrado directamente.

Las longitudes que NO están en NEGRITAS cumplen con el amperaje del NEC (National Electrical Code) para los conductores individuales o cable forrado a 75 °C y pueden ser en conducto o enterrados directamente. El cable de red tipo plano es considerado cable forrado.

DEBIDO A LAS MEJORAS CONSTANTES, EL PRODUCTO PUEDE VARIAR EN SU APARIENCIA. ESPECIFICACIONES SUJETAS A CAMBIO SIN PREVIO AVISO.

CABLE PLANO DE 3 NÚCLEOS PARA BOMBA SUMERGIBLE

CLASE HH



Las longitudes que se indican en NEGRITAS cumplen con el amperaje del U.S. National Electrical Code (Norma Eléctrica Nacional Estadounidense) solo para cable de conductor individual de 60 °C o 75 °C, en aire libre o agua, no en conducto magnético o enterrado directamente.

Las longitudes que NO están en NEGRITAS cumplen con el amperaje del NEC (National Electrical Code) para los conductores individuales o cable forrado de 60 °C o 75 °C y puede ser en conducto o enterrados directamente. El cable de red tipo plano es considerado cable forrado.

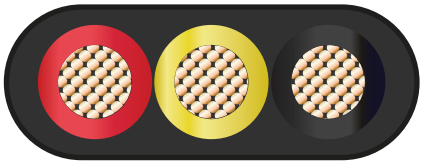

Tabla 2.
Cable sumergible plano para 75 °C, 60 Hz
(Entrada de Servicio al Motor) Longitud máxima en metros.

POTENCIA DEL MOTOR			AISLAMIENTO A 75 °C - CALIBRE DEL CABLE DE COBRE AWG									
VOLTAJE	HP	KW	12	10	8	6	4	2	0	2/0	3/0	4/0
200 V 60 HZ TRIFÁSICO 3 HILOS	**1/2**	**0.37**	348	549	866	1348						
	3/4	**0.55**	247	391	619	964						
	1	**0.75**	211	330	522	814	1262					
	1.5	**1.1**	153	241	385	598	930					
	2	**1.5**	119	186	296	464	720	1101	1653			
	3	**2.2**	89	144	226	354	552	842	1259			
	5	**3.7**	52	86	135	211	330	506	759	930	1119	1354
	7.5	**5.5**		61	95	150	235	360	540	662	793	961
	10	**7.5**		**46**	71	113	174	269	406	500	601	729
	15	**11**			**49**	77	119	183	278	339	409	497
	20	**15**				**58**	92	141	214	263	321	388
	25	**18.5**					**74**	113	174	214	257	314
	30	**22**					**61**	95	144	177	214	260
230 V 60 HZ TRIFÁSICO 3 - HILOS	**1/2**	**0.37**	455	717	1128	1756	2716					
	3/4	**0.55**	330	519	787	1278	1979	3006				
	1	**0.75**	278	436	689	1073	1665	2527				
	1.5	**1.1**	205	324	510	796	1235	1878	2796			
	2	**1.5**	156	247	391	613	955	1454	2186	2677		
	3	**2.2**	119	189	302	470	732	1116	1668	2040	2445	2951
	5	**3.7**	71	113	180	281	436	668	1003	1229	1479	1790
	7.5	**5.5**	**49**	80	129	199	311	476	714	875	1049	1268
	10	**7.5**		**58**	95	150	232	357	537	659	796	964
	15	**11**			**65**	101	159	244	366	449	543	656
	20	**15**			**49**	**77**	122	186	284	348	421	513
	25	**18.5**				**61**	98	153	229	281	342	415
	30	**22**					**80**	125	189	232	284	345

CABLE PLANO DE 3 NÚCLEOS PARA BOMBA SUMERGIBLE

CLASE HH



Las longitudes que se indican en NEGRITAS cumplen con el amperaje del U.S. National Electrical Code (Norma Eléctrica Nacional Estadounidense) solo para cable de conductor individual de 60 °C o 75 °C, en aire libre o agua, no en conducto magnético o enterrado directamente.

Las longitudes que NO están en NEGRITAS cumplen con el amperaje del NEC (National Electrical Code) para los conductores individuales o cable forrado de 60 °C o 75 °C y puede ser en conducto o enterrados directamente. El cable de red tipo plano es considerado cable forrado.

Tabla 3. Cable sumergible plano para 75 °C, 60 Hz (Entrada de Servicio al Motor) Longitud Máxima en metros.

POTENCIA DEL MOTOR			AISLAMIENTO A 75 °C - CALIBRE DEL CABLE DE COBRE AWG									
VOLTAJE	HP	KW	12	10	8	6	4	2	0	2/0	3/0	4/0
460 V 60 HZ TRIFÁSICO 3 HILOS	**1/2**	**0.37**	1835	2884								
	3/4	**0.55**	1326	2088								
	1	**0.75**	1119	1759	2765							
	1.5	**1.1**	827	1302	2052							
	2	**1.5**	631	997	1570	2454						
	3	**2.2**	488	769	1211	1890						
	5	**3.7**	290	458	720	1128	1753					
	7.5	**5.5**	208	327	516	805	1250	1909				
	10	**7.5**	153	241	381	598	930	1427	2149			
	15	**11**	**104**	165	260	409	638	976	1467	1799	2168	
	20	**15**		125	199	314	491	753	1137	1396	1686	
	25	**18.5**		**101**	162	253	397	607	918	1128	1363	1656
	30	**22**		**83**	132	208	327	500	759	933	1128	1372
	40	**30**			**98**	**153**	241	369	558	686	827	1003
	50	**37**				**125**	196	299	452	552	668	808
	60	**45**					**165**	253	381	470	564	683
	75	**55**					**135**	**208**	314	385	464	564
	100	**75**						**153**	**232**	287	345	421
	125	**90**							**183**	**226**	**272**	305
	150	**110**								**193**	**232**	**281**
	175	**130**									**205**	**247**
	200	**150**									**180**	**217**

DEBIDO A LAS MEJORAS CONSTANTES, EL PRODUCTO PUEDE VARIAR EN SU APARIENCIA. ESPECIFICACIONES SUJETAS A CAMBIO SIN PREVIO AVISO.

CABLE PLANO DE 3 NÚCLEOS PARA BOMBA SUMERGIBLE

CLASE HH



Las longitudes que se indican en NEGRITAS cumplen con el amperaje del U.S. National Electrical Code (Norma Eléctrica Nacional Estadounidense) solo para cable de conductor individual de 60 °C o 75 °C, en aire libre o agua, no en conducto magnético o enterrado directamente.

Las longitudes que NO están en NEGRITAS cumplen con el amperaje del NEC (National Electrical Code) para los conductores individuales o cable forrado de 60 °C o 75 °C y puede ser en conducto o enterrados directamente. El cable de red tipo plano es considerado cable forrado.

Tabla 4. Cable sumergible plano para 75 °C, 60 Hz (entrada de servicio al motor) Llongitud Máxima en metros.

POTENCIA DEL MOTOR			AISLAMIENTO A 75 °C - CALIBRE DEL CABLE DE COBRE AWG									
VOLTAJE	HP	KW	12	10	8	6	4	2	0	2/0	3/0	4/0
200 V 60 HZ TRIFÁSICO 6 HILOS Y-D	**5**	**3.7**	77	129	202	314	494	759	1137	1393	1677	2030
	7.5	**5.5**	55	92	141	223	351	540	808	991	1189	1439
	10	**7.5**	40	65	104	168	260	403	607	750	900	1092
	15	**11**		43	74	113	177	275	415	506	613	744
	20	**15**		**37**	52	86	138	211	321	394	479	580
	25	**18.5**			**43**	68	110	168	260	321	385	470
	30	**22**			**37**	**55**	90	141	214	266	321	388
230 V 60 HZ TRIFÁSICO 6 HILOS Y-D	**5**	**3.7**	104	168	269	421	653	1000	1503	1841	2216	2683
	7.5	**5.5**	74	119	193	296	467	714	1070	1311	1573	1902
	10	**7.5**	55	86	141	223	348	534	805	988	1192	1445
	15	**11**	**40**	58	95	150	238	366	549	671	814	982
	20	**15**		**43**	71	113	183	278	424	522	631	769
	25	**18.5**		**37**	58	92	147	229	342	421	513	622
	30	**22**			**46**	74	119	186	284	348	424	516
460 V 60 HZ TRIFÁSICO 6 HILOS Y-D	**5**	**3.7**	433	686	1079	1692	2628					
	7.5	**5.5**	311	488	772	1208	1875	2863				
	10	**7.5**	229	360	570	897	1393	2140				
	15	**11**	156	247	388	613	955	1464	2198	2698		
	20	**15**	116	186	296	470	735	1128	1704	2094	2527	
	25	**18.5**	95	150	241	378	595	909	1375	1692	2043	2482
	30	**22**	**77**	125	196	311	488	750	1137	1400	1692	2058
	40	**30**		**92**	147	229	360	552	836	1028	1238	1503
	50	**37**		**77**	113	180	293	449	677	827	1000	1211
	60	**45**			**98**	153	247	378	570	705	845	1025
	75	**55**				**129**	202	311	470	577	695	845
	100	**75**				**95**	**153**	232	348	430	516	631
	125	**90**					**119**	**180**	269	339	406	458
	150	**110**						**156**	235	290	348	421
	175	**130**						**138**	**208**	253	305	372
	200	**150**							**180**	**223**	269	327

BOMBAS SUMERGIBLES



FABRICADO CON COBRE T2 · TUBO TERMOCONTRÁCTIL EVA (ACETATO DE ETILENO Y VINIL) · RED DE SERVICIO Y REFACCIONES · 1 año GARANTÍA

- Son conectores para cable sumergible. Su material de COBRE T2 se caracteriza por ofrecer buena conductividad eléctrica, conducción de calor y resistencia a la corrosión.
- El tubo termocontráctil está fabricado en acetato de etileno y vinil (EVA) que posee como principal característica su alta adherencia al calentarse.
- Asegura tus conexiones de empalmes sumergidos para evitar la entrada de humedad en los mismos.
- Disponibles desde calibre 12 hasta calibre 4/0 AWG.
- Perfectos para uso en el sector comercial, industrial y agrícola.

ESPECIFICACIÓN PARA LA CONTRACCIÓN DEL TUBO TERMOCONTRÁCTIL		
TUBO TERMOCONTRÁCTIL	TEMPERATURA DE FUNCIONAMIENTO CONTINUO	-55 °C ~ +105 °C
	TEMPERATURA DE INICIO DE LA CONTRACCIÓN	+85 °C

Ventajas
- Conexiones seguras.
- Alta durabilidad.
- Excelente calidad en sus materiales.
- Se puede utilizar en lugares húmedos.

Cada kit incluye 3 tubos termocontráctiles de acetato de etileno y vinil (EVA) y 3 conectores a compresión de cobre T2.

KIT EMPALME TUBO TERMOCONTRÁCTIL Y TERMINAL CALIBRE AWG 12



CÓDIGO
AB-KES-AWG12 ★

KIT EMPALME TUBO TERMOCONTRÁCTIL Y TERMINAL CALIBRE AWG 10



CÓDIGO
AB-KES-AWG10 ★

KIT EMPALME TUBO TERMOCONTRÁCTIL Y TERMINAL CALIBRE AWG 8



CÓDIGO
AB-KES-AWG8 ★

KIT EMPALME TUBO TERMOCONTRÁCTIL Y TERMINAL CALIBRE AWG 6



CÓDIGO
AB-KES-AWG6 ★

KIT EMPALME TUBO TERMOCONTRÁCTIL Y TERMINAL CALIBRE AWG 4



CÓDIGO
AB-KES-AWG4 ★

KIT EMPALME TUBO TERMOCONTRÁCTIL Y TERMINAL CALIBRE AWG 2



CÓDIGO
AB-KES-AWG2 ★

KIT EMPALME TUBO TERMOCONTRÁCTIL Y TERMINAL CALIBRE AWG 0



CÓDIGO
AB-KES-AWG0 ★

KIT EMPALME TUBO TERMOCONTRÁCTIL Y TERMINAL CALIBRE AWG 00



CÓDIGO
AB-KES-AWG00 ★

KIT EMPALME TUBO TERMOCONTRÁCTIL Y TERMINAL CALIBRE AWG 000



CÓDIGO
AB-KES-AWG000 ★

KIT EMPALME TUBO TERMOCONTRÁCTIL Y TERMINAL CALIBRE AWG 0000



CÓDIGO
AB-KES-AWG0000 ★

DEBIDO A LAS MEJORAS CONSTANTES, EL PRODUCTO PUEDE VARIAR EN SU APARIENCIA. ESPECIFICACIONES SUJETAS A CAMBIO SIN PREVIO AVISO.

3 años GARANTÍA

Los arrancadores por variador de frecuencia están diseñados para accionar bombas trifásicas comúnmente sumergibles de pozo profundo con arranque suave, evitando picos de corriente durante el arranque, ahorrando así energía y alargando la vida útil del motor por reducir su desgaste. También se pueden implementar para arranque de motores en aplicaciones en donde el par de arranque necesario no sea alto ni se requieran funciones de compensación de torque.

Estos arrancadores están diseñados para operar únicamente con alimentación en corriente alterna.

Usando estos gabinetes en aplicaciones sin acceso a energía eléctrica de la red pública y sea necesario utilizar un generador, este no se sobredimensiona tanto en comparación con arranque a tensión plena o inclusive arranque suave convencional, reduciendo exponencialmente el tamaño del generador, lo que se traduce en menores costos de adquisición y operación del mismo.

Se cuentan con 2 versiones: la versión "50M" para casos donde la longitud del conductor que conecta el motor y el gabinete NO excede los 50m y otra para cuando esta distancia sea mayor, la cual soporta hasta 500m. La versión "500M", incluye un filtro de tipo dv/dt, para atenuar los armónicos generados naturalmente en grandes distancias por las variaciones de frecuencia. Ambas versiones se surten con flotador para controlar el llenado de depósitos, electrodos para proteger la bomba contra corrida en seco por pozo abatido, así como protecciones por caida de fase, corto circuito y sobre voltaje.



El equipo se surte con un gabinete termoplástico con ventilación y grado de protección IP55.

Para conocer la corriente de alimentación y corriente máxima de salida del equipo, consulte la sección de variador/inversor EVANS-SOLAR® (página 355).

ATENCIÓN: ESTE EQUIPO INCLUYE UN VARIADOR DE FRECUENCIA CUYA FUNCIÓN ES ARRANCAR LA BOMBA CON RAMPA DE ACELERACIÓN SUAVE POR MEDIO DE FRECUENCIA VARIABLE. SIN EMBARGO ESTE VARIADOR **NO** SE PUEDE INSTALAR CON TRANSDUCTOR DE PRESIÓN Y SUMINISTRAR PRESIÓN CONSTANTE. EL VARIADOR QUE SE INCLUYE ES DE LA FAMILIA EVANS-SOLAR.

AB - AVF 5 G - 50M

1 ACCESORIO BOMBA

2 ARRANCADOR POR VARIADOR DE FRECUENCIA

3 POTENCIA DE LA BOMBA

5	5 HP 3Φ	**40**	40 HP 3Φ
7.5	7.5 HP 3Φ	**50**	50 HP 3Φ
10	10 HP 3Φ	**60**	60 HP 3Φ
15	15 HP 3Φ	**75**	75 HP 3Φ
20	20 HP 3Φ	**100**	100 HP 3Φ
25	25 HP 3Φ	**125**	125 HP 3Φ
30	30 HP 3Φ	**150**	150 HP 3Φ

4 VOLTAJE

G	220V ~ 60 Hz
H	440V ~ 60 Hz

5 DISTANCIA MÁXIMA ENTRE EL GABINETE Y LA BOMBA

50 M	50 metros
500 M	500 metros

Los filtros de la serie FRA se utilizan en aplicaciones en donde se tienen motores eléctricos trifásicos controlados mediante un variador de frecuencia (también conocidos como variadores de velocidad) y el largo de los conductores entre el variador y el motor es mayor a 50 y menor o igual a 500 metros.

Cuando utilizamos variadores de frecuencia para controlar motores a más de 50 metros del variador, naturalmente se generan armónicos en los conductores, provocando:
- Se generen picos de voltaje excesivos que terminan por dañar el aislamiento del motor
- Los conductores se comportan como carga, que al sumarse con la corriente demandada por el motor, se deriva en un incremento de corriente demandada al variador, lo cual podría llegar a dañarlo si no cuenta con protección, o generar paros de operación involuntarios.

El FRA prolonga la vida útil del motor, el variador y conductores, al limitar los picos de voltaje por debajo de los 1000 V, evitando el daño en aislamientos y a su vez eliminando la sobrecarga de corriente al variador, evitando que se proteja o se dañe. Es importante mencionar que este dispositivo no compensa una mala selección de la sección transversal de los conductores en la instalación, éstos deben estar dimensionados de manera que no se genere una caída de tensión mayor al 5%.

Para la selección del filtro, se toma como referencia la corriente máxima consumida por el motor del dispositivo a controlar, ésta debe ser menor a la corriente máxima del filtro y a su vez, que la corriente soportada por el filtro no exceda mas del 10% de la corriente de salida del variador. Estos dispositivos no deben ser instalados a la intemperie, se deben integrar a un gabinete ventilado con protección IP 55 en la posición indicada en el manual de propietario, para evitar sobre calentamientos.

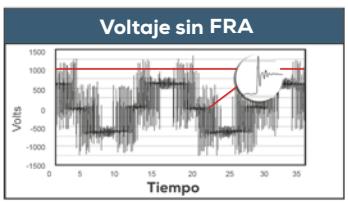

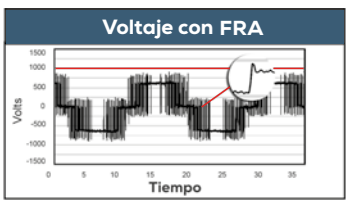

MÁX. 40 °C

RED DE SERVICIO Y REFACCIONES

1 año GARANTÍA

	MODELO	CORRIENTE MÁX (A)	VOLTAJE OPERACIÓN (V)	FASES	Hz	PESO (KG)
TIPO 1	FRA18A00	18	220/440	3Φ	0-60	6.8
	FRA25A00	25				
	FRA35A00	35				7.1
	FRA45A00	45				10
	FRA55A00	55				
	FRA80A00	80				10.5
TIPO 2	FRA110A00	110	220/440	3Φ	0-60	16.7
	FRA130A00	130				
	FRA160A00	160				
	FRA200A00	200				19
	FRA250A00	250				21

DIMENSIONES GENERALES EN (MM)

	MODELOS	A	B	C	D	E	F	G	H
TIPO 1	FRA18A00	220	150	160	208	122	Ø 8-12 MM	Ø 6.3	N/A
	FRA25A00								
	FRA35A00								
	FRA45A00		180						
	FRA55A00								
	FRA80A00								

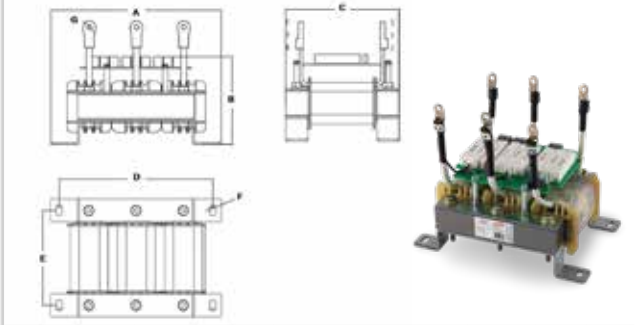

DIMENSIONES GENERALES EN (MM)

	MODELOS	A	B	C	D	E	F	G	H
TIPO 2	FRA110A00	240	220	220	205	153	Ø 6-9 MM	15	9
	FRA130A00								
	FRA160A00								
	FRA200A00		230						
	FRA250A00								

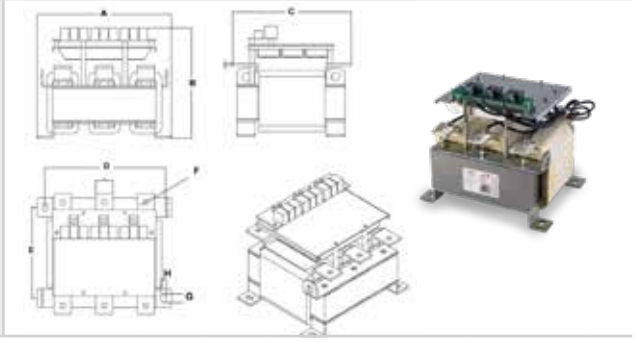

DEBIDO A LAS MEJORAS CONSTANTES, EL PRODUCTO PUEDE VARIAR EN SU APARIENCIA. ESPECIFICACIONES SUJETAS A CAMBIO SIN PREVIO AVISO.



BOMBAS SUMERGIBLES DE LODOS

Manejo de aguas residuales

evans.com.mx



SAS1.5ME050F SAS2ME075F SAS2ME100F

- Durable y confiable para transportar aguas con un rango de pH (6-8).
- Impulsor semi-abierto termoplástico en el modelo 1/2 Hp.
- Impulsor semi-abierto de hierro gris en los modelos de 3/4 y 1 HP.
- Ideales para el achique de aguas pluviales o residuales.
- Aplicaciones en granjas, rastros, fosas de construcción, industria alimenticia entre otras.

AB-KITSE2 COMPATIBLE CON LAS SAS2. SE VENDE POR SEPARADO



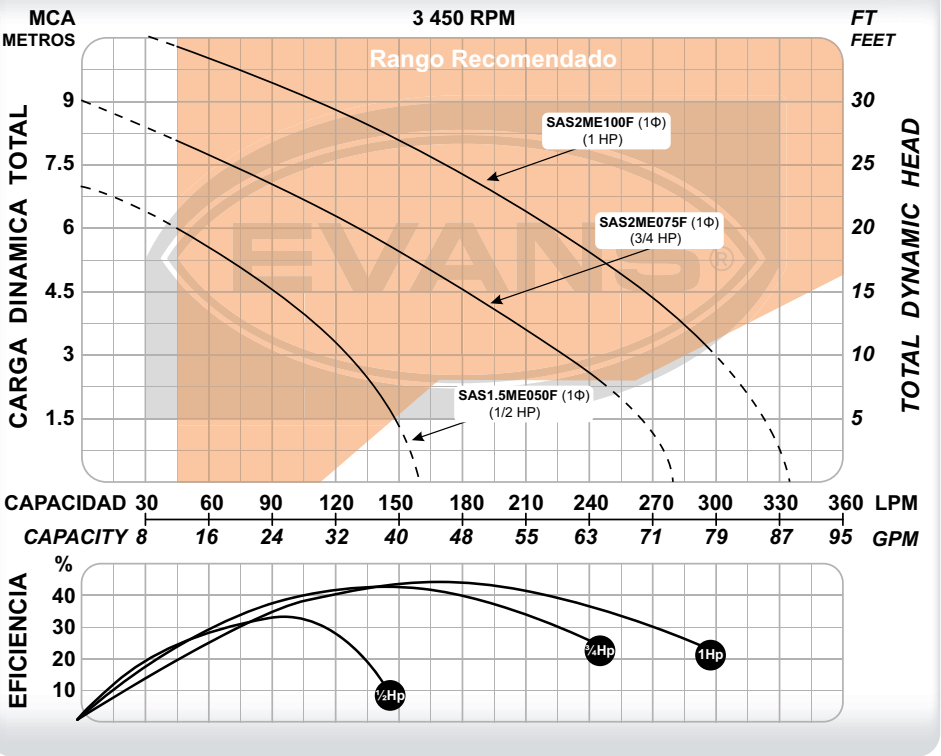

CÓDIGO	PESO	MEDIDAS LARGO X ANCHO X ALTO
SAS1.5ME050F	9 kg	19 x 18 x 38 cm
SAS2ME075F	17 kg	50 x 26 x 22 cm
SAS2ME100F	20 kg	54 x 27 x 20 cm

CÓDIGO	Ø DESCARGA	POTENCIA	VOLTAJE	CORRIENTE	POLOS	FLUJO MÁXIMO	PRESIÓN MÁXIMA	PUNTO DE MAYOR EFICIENCIA	PASO DE SÓLIDOS
SAS1.5ME050F	1 ¼"	1/2 HP	110 V ~ 60Hz 1Φ	4.3 A	2	160 l/min	7 m	95 l/min a 4 m	1/2"
SAS2ME075F	2"	3/4 HP	110 V ~ 60Hz 1Φ	6.8 A	2	280 l/min	9 m	140 l/min a 6 m	1"
SAS2ME100F	2"	1 HP	110 V ~ 60Hz 1Φ	9.7 A	2	335 l/min	11 m	170 l/min a 7.5 m	1"

DEBIDO A LAS MEJORAS CONSTANTES, EL PRODUCTO PUEDE VARIAR EN SU APARIENCIA. ESPECIFICACIONES SUJETAS A CAMBIO SIN PREVIO AVISO.

BOMBA SUMERGIBLE DE ACHIQUE
HIERRO GRIS

CLASE 1P

1 año GARANTÍA · RED DE SERVICIO Y REFACCIONES · 6 METROS DE CABLE · MOTOR MONOFÁSICO 1~ · PROTECTOR TÉRMICO Alarga la vida del equipo



- Comúnmente usadas para el achique de aguas pluviales o aguas grises con sólidos de hasta 1/2".
- Ideales para desagüe en construcciones, estacionamientos subterráneos o subestaciones.
- Confiable y durable por sus materiales de hierro gris con recubrimiento epóxico y eficiente sistema de enfriamiento.
- Incluye protector térmico que evita que se sobrecargue o queme el motor. Alargando su vida útil.
- Incluye flotador para evitar su corrida en seco.



SS1.5ME025F

CÓDIGO	PESO	MEDIDAS LARGO X ANCHO X ALTO
SS1.5ME025F	12.1 kg	27.5 x 24 x 34 cm
SS1.5ME050F	13 kg	27.5 x 24 x 34 cm

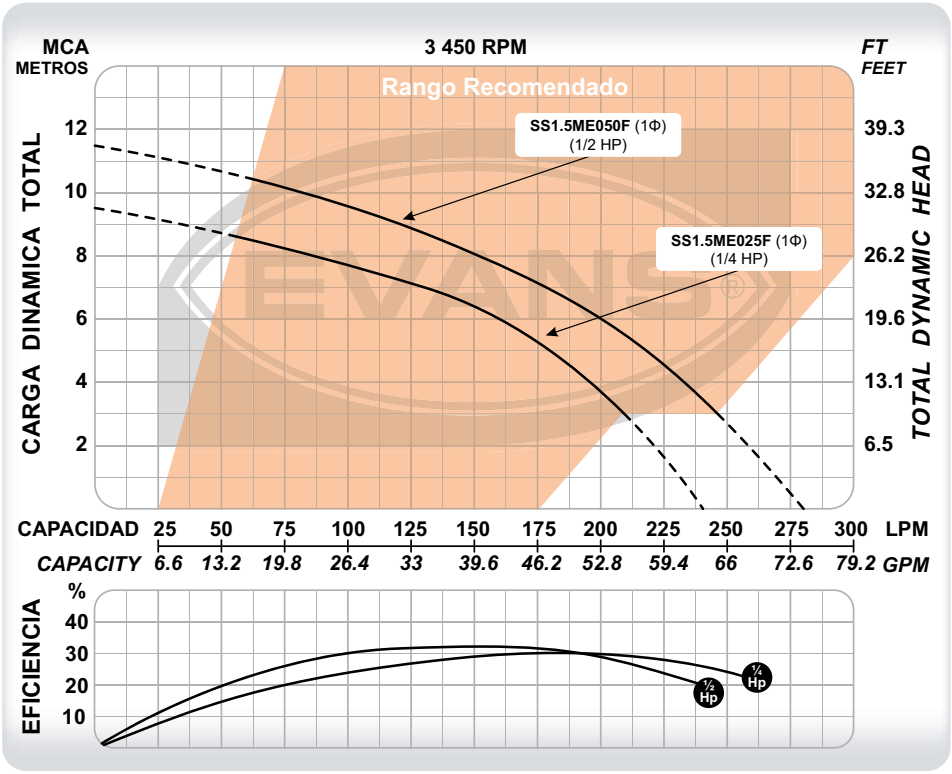

CÓDIGO	Ø DESCARGA	POTENCIA	VOLTAJE	CORRIENTE	FLUJO MÁXIMO	PRESIÓN MÁXIMA	PUNTO DE MAYOR EFICIENCIA
SS1.5ME025F ★	1 ½"	1/4 HP	115V ~ 60Hz 1Φ	4.8 A	240 l/min	9.5 m	125 l/min a 7 m
SS1.5ME050F ★		1/2 HP		6.9 A	280 l/min	11.5 m	145 l/min a 8.5 m

BOMBAS DE LODOS



QUICK FITTING · PROTECTOR TÉRMICO Alarga la vida del equipo · 6 METROS DE CABLE · MOTOR MONOFÁSICO 1~ · NOM · RED DE SERVICIO Y REFACCIONES · 1 año GARANTÍA



SV1.5ME050

- Modelos SV1.5 con impulsor semi-abierto en termoplástico.
- Modelos SV2 con impulsor semi-abierto en hierro gris.
- Ideales para el achique de aguas pluviales o residuales.
- Aplicaciones en granjas, rastros, fosas de construcción, industria alimenticia, entre otros.
- Incluye un accesorio con conexión rápida en la descarga.



SV2ME040

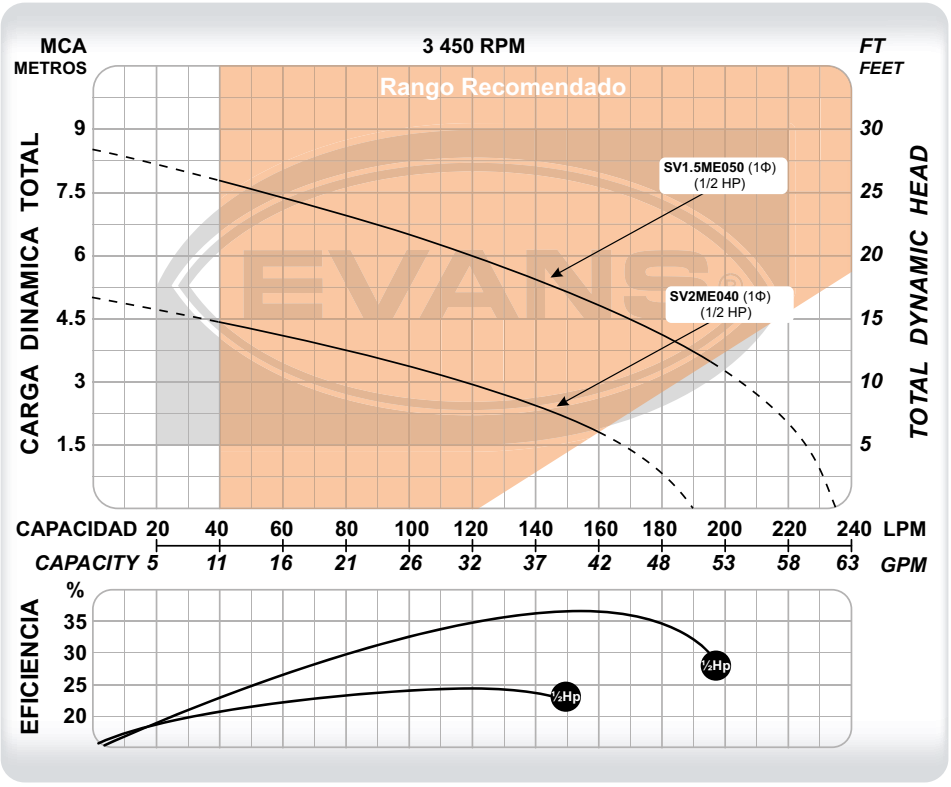

CÓDIGO	PESO	MEDIDAS LARGO X ANCHO X ALTO
SV2ME040	11 kg	24 x 21 x 42 cm
SV1.5ME050	10 kg	25 x 19 x 35 cm

CÓDIGO	Ø DESCARGA	POTENCIA	VOLTAJE	CORRIENTE	POLOS	FLUJO MÁXIMO	PRESIÓN MÁXIMA	PUNTO DE MAYOR EFICIENCIA	PASO DE SÓLIDOS
SV2ME040	2"	1/2 HP	115 V ~ 60Hz 1Φ	6 A	2	190 l/min	5 m	115 l/min a 3 m	2"
SV1.5ME050	1 ½"	1/2 HP	115 V ~ 60Hz 1Φ	5.5 A	2	235 l/min	8.5 m	155 l/min a 5 m	1/4"

DEBIDO A LAS MEJORAS CONSTANTES, EL PRODUCTO PUEDE VARIAR EN SU APARIENCIA. ESPECIFICACIONES SUJETAS A CAMBIO SIN PREVIO AVISO.

BOMBA SUMERGIBLE DE ACHIQUE
HIERRO GRIS

CLASE 1P

1 año GARANTÍA · RED DE SERVICIO Y REFACCIONES · MOTOR MONOFÁSICO 1~ · QUICK FITTING · PROTECTOR TÉRMICO Alarga la vida del equipo · 6 METROS 6m DE CABLE



BOMBAS DE LODOS

- Motor en 4 polos para una vida útil más larga.
- Impulsor tipo canal en hierro gris.
- Ideales para el achique de aguas pluviales ó residuales.
- Aplicaciones en granjas, rastros, fosas de construcción, industria alimenticia,entre otras.
- Incluye un accesorio con conexión rápida en la descarga.

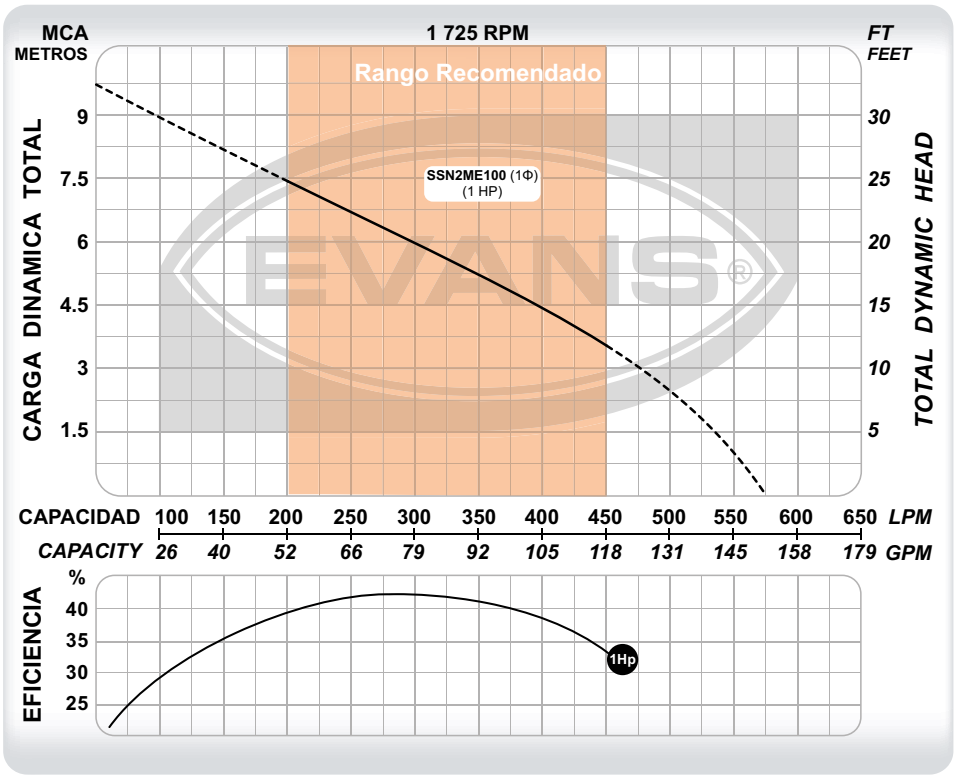



SSN2ME100

CÓDIGO	PESO	MEDIDAS LARGO X ANCHO X ALTO
SSN2ME100	25 kg	33 x 28 x 45 cm

CÓDIGO	Ø DESCARGA	POTENCIA	VOLTAJE	CORRIENTE	POLOS	FLUJO MÁXIMO	PRESIÓN MÁXIMA	PUNTO DE MAYOR EFICIENCIA	PASO DE SÓLIDOS
SSN2ME100	2"	1 HP	115 V ~ 60Hz 1Φ	11.5 A	4	570 l/min	9.5 m	300 l/min a 6 m	2"

BOMBA SUMERGIBLE EFLUENTE
DESCARGA DE 2" Y 3"

BOMBAS DE LODOS





SE2ME050F-F

SE2ME100F-F

- Ideal para el desahogo de estacionamientos subterráneos.
- Útil para el traslado de aguas negras, grises, pluviales y residuales.
- Comúnmente utilizada en la construcción para desaguar fosas por ser ligera y portátil.
- Excelente desempeño en aplicaciones con aguas arenosas.

LOS KITS **AB-KITSE2** Y **AB-KITSE3** DE 15 METROS DE MANGUERA INCLUYEN CONEXIONES RÁPIDAS Y CODO DE 45°

SE VENDE POR SEPARADO



CÓDIGO	PESO	MEDIDAS LARGO X ANCHO X ALTO
SE2ME050F-F	14.5 kg	25 x 23 x 40 cm
SE2ME100F-F	20 kg	33 x 23 x 45 cm
SE2ME050G-F	14.5 kg	25 x 23 x 40 cm
SE2ME100G-F	20 kg	33 x 23 x 45 cm

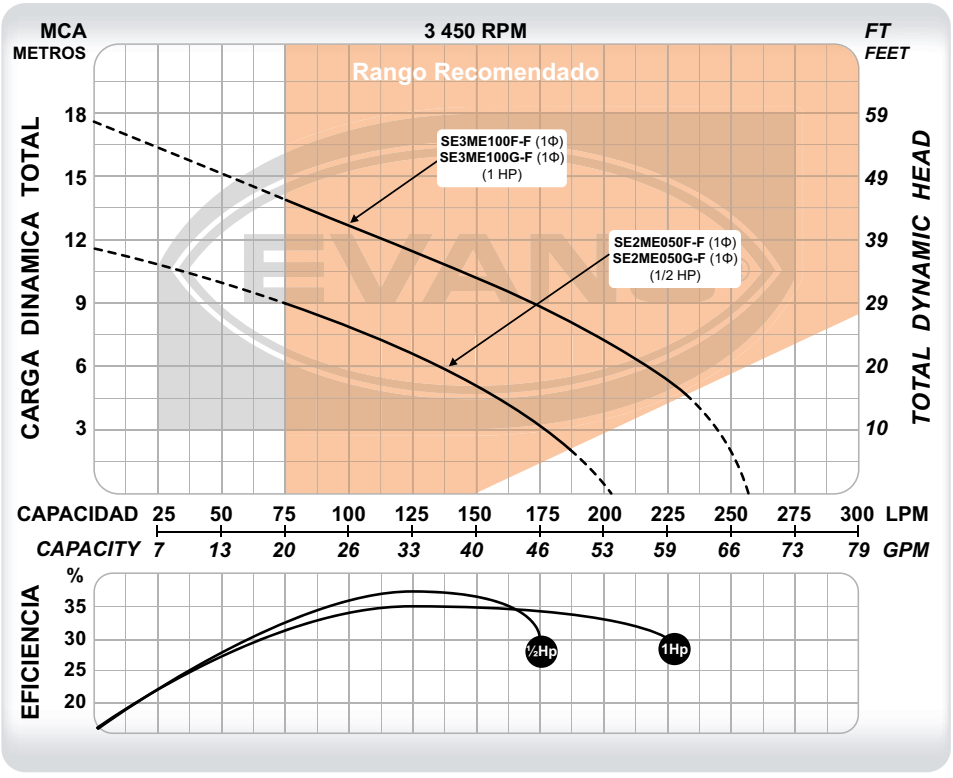

CÓDIGO	Ø DESCARGA	POTENCIA	VOLTAJE	CORRIENTE	POLOS	FLUJO MÁXIMO	PRESIÓN MÁXIMA	PUNTO DE MAYOR EFICIENCIA	PASO DE SÓLIDOS
SE2ME050F-F	2"	1/2 HP	110 V ~ 60Hz 1Φ	5 A	2	200 l/min	11 m	125 l/min a 7 m	1 cm
SE3ME100F-F	3"	1 HP	110 V ~ 60Hz 1Φ	10 A	2	255 l/min	17 m	150 l/min a 11 m	1 cm
SE2ME050G-F	2"	1/2 HP	220 V ~ 60Hz 1Φ	2.5 A	2	200 l/min	11 m	125 l/min a 7 m	1 cm
SE3ME100G-F	3"	1 HP	220 V ~ 60Hz 1Φ	5 A	2	255 l/min	17 m	150 l/min a 11 m	1 cm

DEBIDO A LAS MEJORAS CONSTANTES, EL PRODUCTO PUEDE VARIAR EN SU APARIENCIA. ESPECIFICACIONES SUJETAS A CAMBIO SIN PREVIO AVISO.

VISTA TRANSVERSAL DE BOMBA SUMERGIBLE PARA AGUAS RESIDUALES

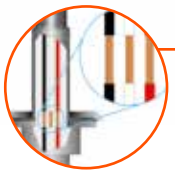

CABLE

Sellado con compuesto epóxico.



ESTATOR

Aislamiento Clase F. Modelos de 15 HP y mayores, incluyen sensor de temperatura en el devanado.



SELLO MECÁNICO

Doble sello en cerámica, grafito, NBR y carburo al silicio.



SENSOR DE HUMEDAD

En el sello mecánico, incluido con los modelos de 15 HP y mayores. Para modelos de 10 HP y menores contamos con el AB-SFS-BSAR que se vende por separado.

VOLUTA

En hierro fundido de grado HT200, resistente al calor y uso continuo.

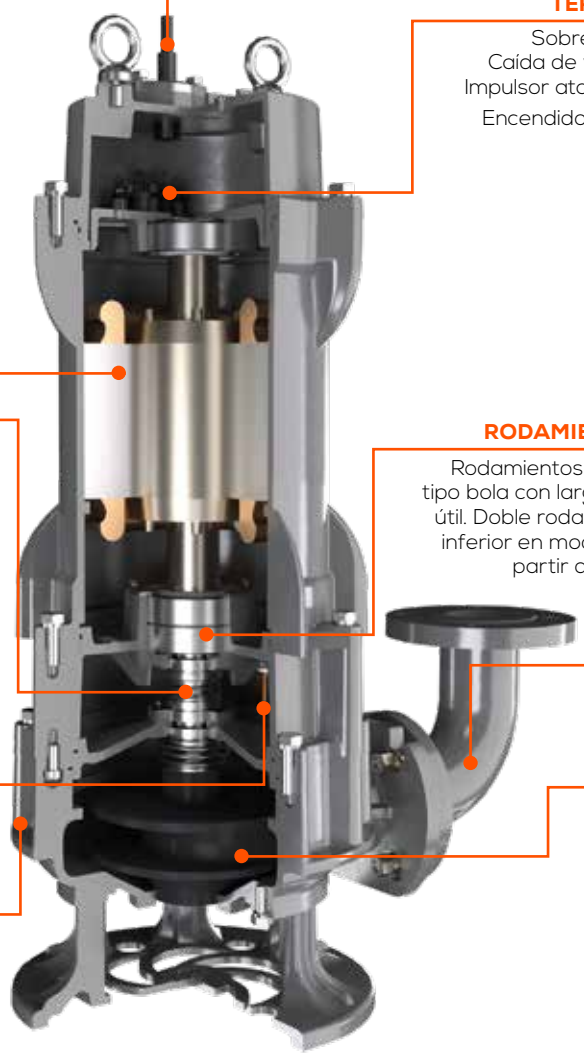



PROTECTOR TÉRMICO

Sobrecarga.
Caída de voltaje.
Impulsor atascado.
Encendido 60 °C.



RODAMIENTOS

Rodamientos rígidos tipo bola con larga vida útil. Doble rodamiento inferior en modelos a partir de 3HP.

CODO DE DESCARGA

Codo a 90° incluido.

IMPULSOR TIPO CANAL

Gran eficiencia y presión de trabajo. Permite el paso de sólidos de gran tamaño en el agua. En hierro dúctil con una dureza de 450 N/mm².

CARACTERÍSTICAS GENERALES	
APLICACIONES	Lodos y aguas negras.
TEMPERATURA DE AGUA	0 °C - 40 °C.
LONGITUD DE CABLE	8 metros.
SUBMERSIBILIDAD	10 metros.
IMPULSOR	Tipo canal en hierro dúctil con una dureza de 450 N/mm².
SELLO MECÁNICO	Doble sello en Cerámica, Grafito NBR y Carburo al Silicio. Resorte en AISI 304.
CUERPO	Hierro Gris 200 N/mm².
VOLUTA / SUCCIÓN	En hierro fundido de grado HT200.
RODAMIENTOS	Tipo bola lubricados en aceite
ACEITE	Isovoltine M45. Marca TOTAL.
AISLAMIENTO	Clase F.
MOTOR	Seco. Uso continuo. 24 horas.
PROTECTOR	Protección interna por sobre carga con sistema de encendido automático.
RANGO pH DEL AGUA	6 - 8

BOMBAS DE LODOS



IMPULSOR HEAVY DUTY HIERRO DÚCTIL · MOTOR TRIFÁSICO 3~ · MOTOR MONOFÁSICO 1~ · RED DE SERVICIO Y REFACCIONES · 1 año GARANTÍA

- Aplicaciones en plantas de tratamiento, fosas sépticas y aguas residuales en general.
- Fabricada con los materiales más resistentes para alargar su vida útil.
- Impulsor tipo canal que permite el paso de sólidos de gran tamaño y fabricado en hierro dúctil 450 N/mm².
- Bombas de alta cabeza que ofrecen mayor presión en su categoría.
- Incluye codo de descarga, lo que facilita la extracción de agua residual.
- Los modelos con terminación -F cuentan con flotador incluido.



BSAR1.5ME0100G

BSAR1.5ME100G-F

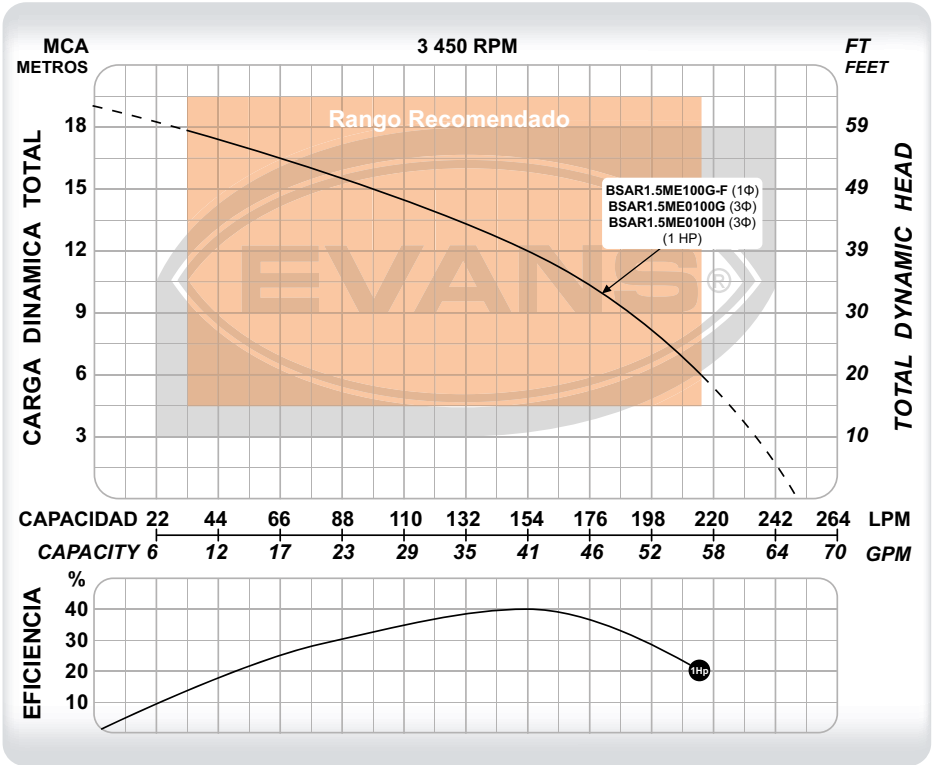

CÓDIGO	PESO	MEDIDAS LARGO X ANCHO X ALTO
BSAR1.5ME100G-F	33 kg	24 x 26 x 53 cm
BSAR1.5ME0100G	31 kg	24 x 26 x 53 cm
BSAR1.5ME0100H	31 kg	24 x 26 x 53 cm

CÓDIGO	Ø DESCARGA	POTENCIA	VOLTAJE	CORRIENTE	POLOS	FLUJO MÁXIMO	PRESIÓN MÁXIMA	PUNTO DE MAYOR EFICIENCIA	PASO DE SÓLIDOS
BSAR1.5ME100G-F ★	1.5"	1 HP	220 V ~ 60Hz 1Φ	6 A	2	250 l/min	19 m	154 l/min a 12 m	1"
BSAR1.5ME0100G ★	1.5"	1 HP	220 V ~ 60Hz 3Φ	4 A	2	250 l/min	19 m	154 l/min a 12 m	1"
BSAR1.5ME0100H ★	1.5"	1 HP	440 V ~ 60Hz 3Φ	6 A	2	250 l/min	19 m	154 l/min a 12 m	1"

DEBIDO A LAS MEJORAS CONSTANTES, EL PRODUCTO PUEDE VARIAR EN SU APARIENCIA. ESPECIFICACIONES SUJETAS A CAMBIO SIN PREVIO AVISO.

BOMBA SUMERGIBLE PARA AGUAS RESIDUALES
DESCARGA DE 2" | 2 POLOS

CLASE 1P

1 año GARANTÍA · RED DE SERVICIO Y REFACCIONES · MOTOR MONOFÁSICO 1~ · MOTOR TRIFÁSICO 3~ · IMPULSOR HEAVY DUTY HIERRO DÚCTIL

- Aplicaciones en plantas de tratamiento, fosas sépticas y aguas residuales en general.
- Fabricada con los materiales más resistentes para alargar su vida útil.
- Impulsor tipo canal que permite el paso de sólidos de gran tamaño y fabricado en hierro dúctil 450 N/mm².
- Bombas de alta cabeza que ofrecen mayor presión en su categoría.
- Incluye codo de descarga, lo que facilita la extracción de agua residual. Contamos con el codo de deslizamiento RDBSAR2 que se vende por separado.
- Los modelos con terminación -F cuentan con flotador incluido.

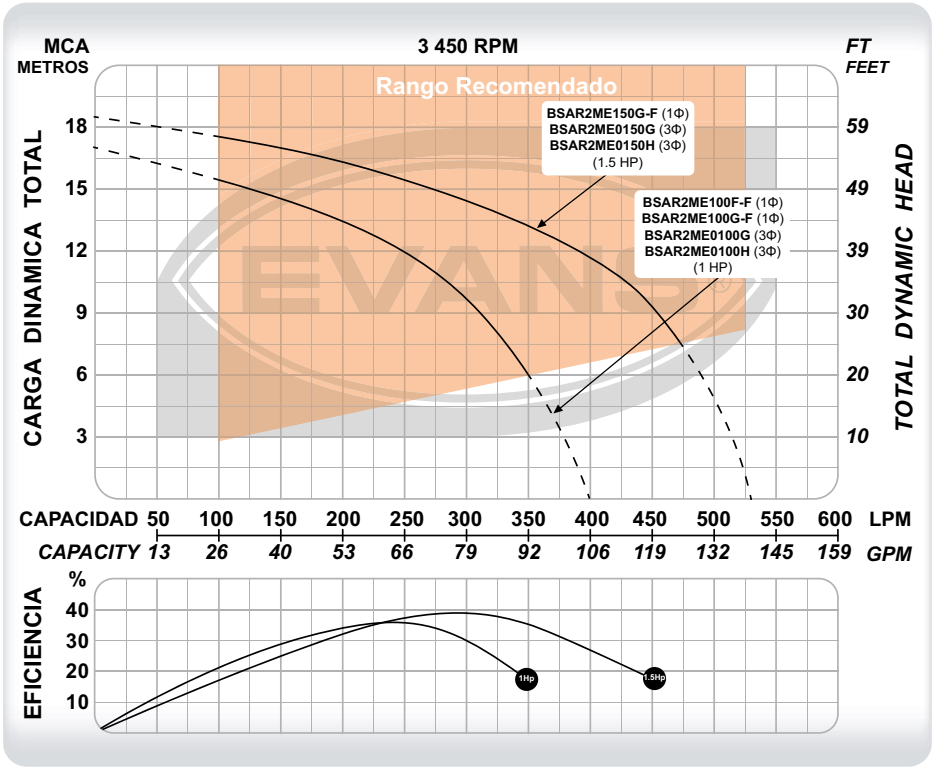



BSAR2ME0100G

BSAR2ME100F-F

CÓDIGO	PESO	MEDIDAS LARGO X ANCHO X ALTO
BSAR2ME100F-F	35 kg	24 x 26 x 53 cm
BSAR2ME100G-F	35 kg	24 x 26 x 53 cm
BSAR2ME150G-F	35 kg	28 x 28 x 60 cm
BSAR2ME0100G	33 kg	24 x 26 x 53 cm
BSAR2ME0150G	34 kg	28 x 28 x 60 cm
BSAR2ME0100H	33 kg	24 x 26 x 53 cm
BSAR2ME0150H	34 kg	28 x 28 x 60 cm

CÓDIGO	Ø DESCARGA	POTENCIA	VOLTAJE	CORRIENTE	POLOS	FLUJO MÁXIMO	PRESIÓN MÁXIMA	PUNTO DE MAYOR EFICIENCIA	PASO DE SÓLIDOS
BSAR2ME100F-F ★	2"	1 HP	110 V ~ 60Hz 1Φ	11 A	2	400 l/min	17 m	250 l/min a 12 m	1"
BSAR2ME100G-F ★	2"	1 HP	220 V ~ 60Hz 1Φ	6 A	2	400 l/min	17 m	250 l/min a 12 m	1"
BSAR2ME150G-F ★	2"	1.5 HP	220 V ~ 60Hz 1Φ	9.6 A	2	530 l/min	18.5 m	300 l/min a 14.5 m	1"
BSAR2ME0100G ★	2"	1 HP	220 V ~ 60Hz 3Φ	4 A	2	400 l/min	17 m	250 l/min a 12 m	1"
BSAR2ME0150G ★	2"	1.5 HP	220 V ~ 60Hz 3Φ	6 A	2	530 l/min	18.5 m	300 l/min a 14.5 m	1"
BSAR2ME0100H ★	2"	1 HP	440 V ~ 60Hz 3Φ	2 A	2	400 l/min	17 m	250 l/min a 12 m	1"
BSAR2ME0150H ★	2"	1.5 HP	440 V ~ 60Hz 3Φ	3 A	2	530 l/min	18.5 m	300 l/min a 14.5 m	1"



BSAR2ME300G

- Aplicaciones en plantas de tratamiento, fosas sépticas y aguas residuales en general.
- Fabricada con los materiales más resistentes para alargar su vida útil.
- Impulsor tipo canal que permite el paso de sólidos de gran tamaño y fabricado en hierro dúctil 450 N/mm².
- Bombas de alta cabeza que ofrecen mayor presión en su categoría.
- Incluye codo de descarga, lo que facilita la extracción de agua residual. Contamos con el codo de deslizamiento RDBSAR2 que se vende por separado.
- Los modelos con terminación -F cuentan con flotador incluido.

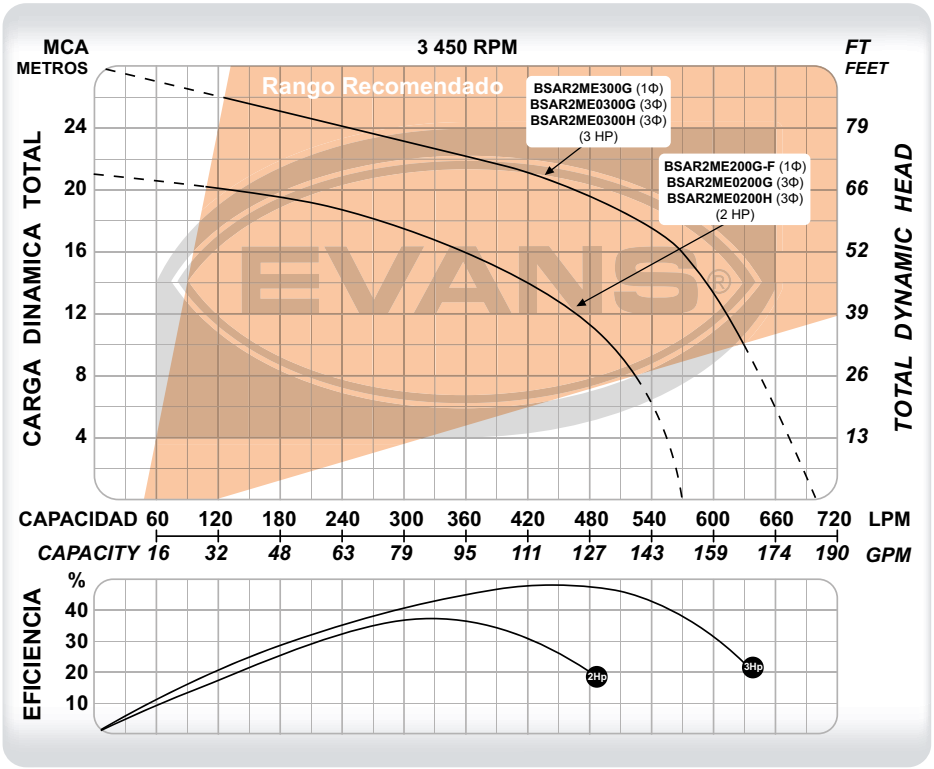

CÓDIGO	PESO	MEDIDAS LARGO X ANCHO X ALTO
BSAR2ME200G-F	37 kg	28 x 28 x 60 cm
BSAR2ME300G	50 kg	31 x 33 x 64 cm
BSAR2ME0200G	37 kg	28 x 28 x 60 cm
BSAR2ME0300G	49 kg	31 x 33 x 64 cm
BSAR2ME0200H	36 kg	28 x 28 x 60 cm
BSAR2ME0300H	49 kg	31 x 33 x 64 cm

CÓDIGO	Ø DESCARGA	POTENCIA	VOLTAJE	CORRIENTE	POLOS	FLUJO MÁXIMO	PRESIÓN MÁXIMA	PUNTO DE MAYOR EFICIENCIA	PASO DE SÓLIDOS
BSAR2ME200G-F ★	2"	2 HP	220 V ~ 60Hz 1Φ	12 A	2	570 l/min	21 m	330 l/min a 17 m	1"
BSAR2ME300G ★	2"	3 HP	220 V ~ 60Hz 1Φ	14.5 A	2	700 l/min	28 m	450 l/min a 20 m	1"
BSAR2ME0200G ★	2"	2 HP	220 V ~ 60Hz 3Φ	8 A	2	570 l/min	21 m	330 l/min a 17 m	1"
BSAR2ME0300G ★	2"	3 HP	220 V ~ 60Hz 3Φ	11 A	2	700 l/min	28 m	450 l/min a 20 m	1"
BSAR2ME0200H ★	2"	2 HP	440 V ~ 60Hz 3Φ	4 A	2	570 l/min	21 m	330 l/min a 17 m	1"
BSAR2ME0300H ★	2"	3 HP	440 V ~ 60Hz 3Φ	5.5 A	2	700 l/min	28 m	450 l/min a 20 m	1"

DEBIDO A LAS MEJORAS CONSTANTES, EL PRODUCTO PUEDE VARIAR EN SU APARIENCIA. ESPECIFICACIONES SUJETAS A CAMBIO SIN PREVIO AVISO.

BOMBA SUMERGIBLE PARA AGUAS RESIDUALES
DESCARGA DE 2" | 2 POLOS

CLASE 1P

1 año GARANTÍA

RED DE SERVICIO Y REFACCIONES

MOTOR TRIFÁSICO 3~

IMPULSOR HEAVY DUTY HIERRO DÚCTIL

- Aplicaciones en plantas de tratamiento, fosas sépticas y aguas residuales en general.
- Fabricada con los materiales más resistentes para alargar su vida útil.
- Impulsor tipo canal que permite el paso de sólidos de gran tamaño y fabricado en hierro dúctil 450 N/mm².
- Bombas de alta cabeza que ofrecen mayor presión en su categoría.
- Incluye codo de descarga, lo que facilita la extracción de agua residual. Contamos con el codo de deslizamiento RDBSAR2 que se vende por separado.

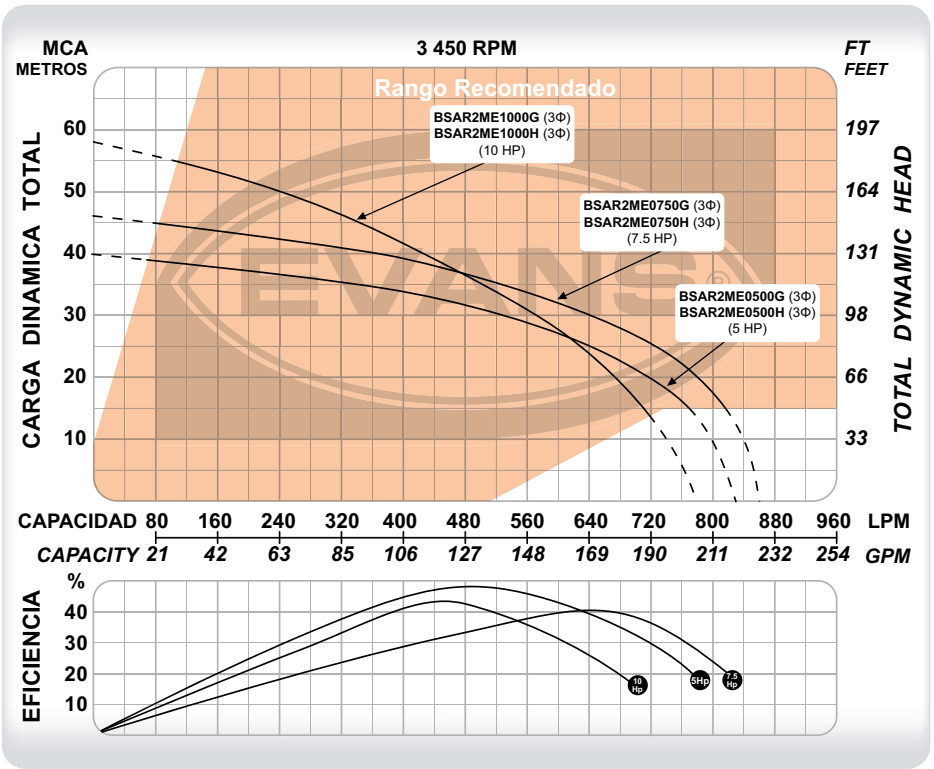



CÓDIGO	PESO	MEDIDAS LARGO X ANCHO X ALTO
BSAR2ME0500G	61 kg	36 x 37 x 78 cm
BSAR2ME0750G	83 kg	44 x 38 x 84 cm
BSAR2ME1000G	137 kg	48 x 40 x 90 cm
BSAR2ME0500H	61 kg	36 x 37 x 78 cm
BSAR2ME0750H	83 kg	44 x 38 x 84 cm
BSAR2ME1000H	137 kg	48 x 40 x 90 cm

CÓDIGO	Ø DESCARGA	POTENCIA	VOLTAJE	CORRIENTE	POLOS	FLUJO MÁXIMO	PRESIÓN MÁXIMA	PUNTO DE MAYOR EFICIENCIA	PASO DE SÓLIDOS
BSAR2ME0500G ★	2"	5 HP	220 V ~ 60Hz 3Φ	18 A	2	830 l/min	40 m	480 l/min a 32 m	1"
BSAR2ME0750G ★	2"	7.5 HP	220 V ~ 60Hz 3Φ	22 A	2	860 l/min	46 m	640 l/min a 30 m	1"
BSAR2ME1000G ★	2"	10 HP	220 V ~ 60Hz 3Φ	30 A	2	780 l/min	58 m	430 l/min a 40 m	1"
BSAR2ME0500H ★	2"	5 HP	440 V ~ 60Hz 3Φ	9 A	2	830 l/min	40 m	480 l/min a 32 m	1"
BSAR2ME0750H ★	2"	7.5 HP	440 V ~ 60Hz 3Φ	11 A	2	860 l/min	46 m	640 l/min a 30 m	1"
BSAR2ME1000H ★	2"	10 HP	440 V ~ 60Hz 3Φ	15 A	2	780 l/min	58 m	430 l/min a 40 m	1"

★NUEVOS PRODUCTOS★



IMPULSOR HEAVY DUTY HIERRO DUCTIL

MOTOR TRIFÁSICO 3~

RED DE SERVICIO Y REFACCIONES

1 año GARANTÍA

- Aplicaciones en plantas de tratamiento, fosas sépticas y aguas residuales en general.
- Fabricada con los materiales más resistentes para alargar su vida útil.
- Impulsor tipo canal que permite el paso de sólidos de gran tamaño y fabricado en hierro dúctil 450 N/mm².
- Bombas de alta cabeza que ofrecen mayor presión en su categoría.
- Incluye codo de descarga, lo que facilita la extracción de agua residual. Contamos con el codo de deslizamiento RDBSAR3 que se vende por separado.

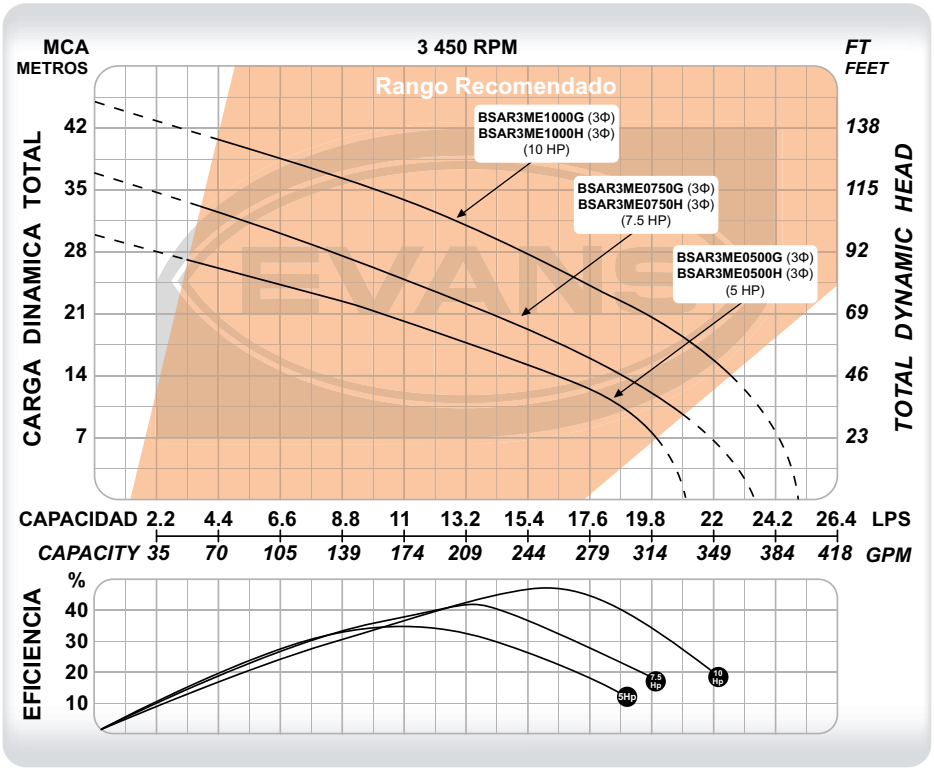

CÓDIGO	PESO	MEDIDAS LARGO X ANCHO X ALTO
BSAR3ME0500G	78 kg	31 x 40 x 75 cm
BSAR3ME0750G	85 kg	31 x 40 x 79 cm
BSAR3ME1000G	141 kg	37 x 46 x 86 cm
BSAR3ME0500H	78 kg	31 x 40 x 75 cm
BSAR3ME0750H	85 kg	31 x 40 x 79 cm
BSAR3ME1000H	141 kg	37 x 46 x 86 cm

CÓDIGO	Ø DESCARGA	POTENCIA	VOLTAJE	CORRIENTE	POLOS	FLUJO MÁXIMO	PRESIÓN MÁXIMA	PUNTO DE MAYOR EFICIENCIA	PASO DE SÓLIDOS
BSAR3ME0500G ★	3"	5 HP	220 V ~ 60Hz 3Φ	18 A	2	21 l/s	30 m	11 l/s a 20 m	1 ¼"
BSAR3ME0750G ★	3"	7.5 HP	220 V ~ 60Hz 3Φ	22 A	2	23.5 l/s	37 m	13.2 l/s a 22 m	1 ¼"
BSAR3ME1000G ★	3"	10 HP	220 V ~ 60Hz 3Φ	30 A	2	25 l/s	45 m	15.5 l/s a 28 m	1 ¼"
BSAR3ME0500H ★	3"	5 HP	440 V ~ 60Hz 3Φ	9 A	2	21 l/s	30 m	11 l/s a 20 m	1 ¼"
BSAR3ME0750H ★	3"	7.5 HP	440 V ~ 60Hz 3Φ	11 A	2	23.5 l/s	37 m	13.2 l/s a 22 m	1 ¼"
BSAR3ME1000H ★	3"	10 HP	440 V ~ 60Hz 3Φ	15 A	2	25 l/s	45 m	15.5 l/s a 28 m	1 ¼"

DEBIDO A LAS MEJORAS CONSTANTES, EL PRODUCTO PUEDE VARIAR EN SU APARIENCIA. ESPECIFICACIONES SUJETAS A CAMBIO SIN PREVIO AVISO.

BOMBA SUMERGIBLE PARA AGUAS RESIDUALES
DESCARGA DE 3" | 2 POLOS

CLASE 1P

1 año GARANTÍA

RED DE SERVICIO Y REFACCIONES

MOTOR TRIFÁSICO 3~

IMPULSOR HEAVY DUTY HIERRO DÚCTIL

- Aplicaciones en plantas de tratamiento, fosas sépticas y aguas residuales en general.
- Fabricada con los materiales más resistentes para alargar su vida útil.
- Impulsor tipo canal que permite el paso de sólidos de gran tamaño y fabricado en hierro dúctil 450 N/mm².
- Bombas de alta cabeza que ofrecen mayor presión en su categoría.
- Incluye codo de descarga, lo que facilita la extracción de agua residual. Contamos con el codo de deslizamiento RDBSAR3 que se vende por separado.

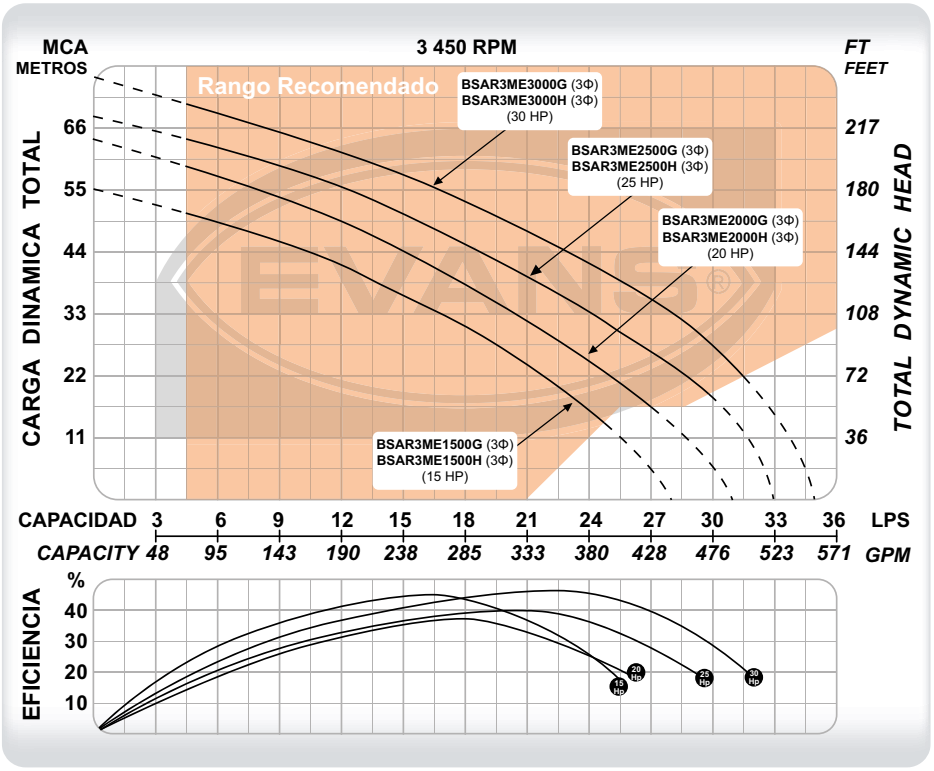



CÓDIGO	PESO	MEDIDAS LARGO X ANCHO X ALTO
BSAR3ME1500G	139 kg	39 x 50 x 96 cm
BSAR3ME2000G	150 kg	39 x 50 x 96 cm
BSAR3ME2500G	178 kg	46 x 53 x 110 cm
BSAR3ME3000G	192 kg	46 x 53 x 110 cm
BSAR3ME1500H	139 kg	39 x 50 x 96 cm
BSAR3ME2000H	150 kg	39 x 50 x 96 cm
BSAR3ME2500H	178 kg	46 x 53 x 110 cm
BSAR3ME3000H	192 kg	46 x 53 x 110 cm

CÓDIGO	Ø DESCARGA	POTENCIA	VOLTAJE	CORRIENTE	POLOS	FLUJO MÁXIMO	PRESIÓN MÁXIMA	PUNTO DE MAYOR EFICIENCIA	PASO DE SÓLIDOS
BSAR3ME1500G ★	3"	15 HP	220 V ~ 60Hz 3Φ	45 A	2	28 l/s	55 m	16.5 l/s a 34 m	1 ¼"
BSAR3ME2000G ★	3"	20 HP	220 V ~ 60Hz 3Φ	60 A	2	31 l/s	64 m	18 l/s a 39 m	1 ¼"
BSAR3ME2500G ★	3"	25 HP	220 V ~ 60Hz 3Φ	75 A	2	33 l/s	68 m	21 l/s a 40 m	1 ¼"
BSAR3ME3000G ★	3"	30 HP	220 V ~ 60Hz 3Φ	90 A	2	35 l/s	75 m	22.5 l/s a 45 m	1 ¼"
BSAR3ME1500H ★	3"	15 HP	440 V ~ 60Hz 3Φ	22.5 A	2	28 l/s	55 m	16.5 l/s a 34 m	1 ¼"
BSAR3ME2000H ★	3"	20 HP	440 V ~ 60Hz 3Φ	30 A	2	31 l/s	64 m	18 l/s a 39 m	1 ¼"
BSAR3ME2500H ★	3"	25 HP	440 V ~ 60Hz 3Φ	37.5 A	2	33 l/s	68 m	21 l/s a 40 m	1 ¼"
BSAR3ME3000H ★	3"	30 HP	440 V ~ 60Hz 3Φ	45 A	2	35 l/s	75 m	22.5 l/s a 45 m	1 ¼"





IMPULSOR HEAVY DUTY HIERRO DÚCTIL · MOTOR TRIFÁSICO 3~ · RED DE SERVICIO Y REFACCIONES · 1 año GARANTÍA

- Aplicaciones en plantas de tratamiento, fosas sépticas y aguas residuales en general.
- Fabricada con los materiales más resistentes para alargar su vida útil.
- Impulsor tipo canal que permite el paso de sólidos de gran tamaño y fabricado en hierro dúctil 450 N/mm².
- Bombas de alta cabeza que ofrecen mayor presión en su categoría.
- Incluye codo de descarga, lo que facilita la extracción de agua residual. Contamos con el codo de deslizamiento RDBSAR4 que se vende por separado.

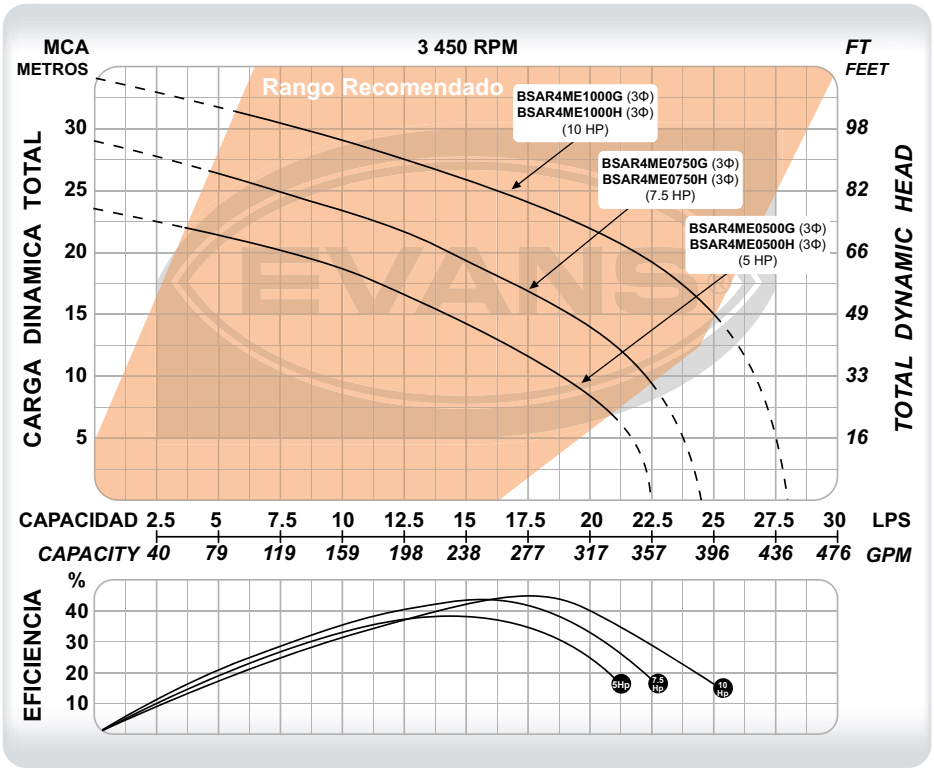

CÓDIGO	PESO	MEDIDAS LARGO X ANCHO X ALTO
BSAR4ME0500G	89 kg	36 x 46 x 79 cm
BSAR4ME0750G	94 kg	36 x 51 x 83 cm
BSAR4ME1000G	145 kg	37 x 55 x 89 cm
BSAR4ME0500H	89 kg	36 x 46 x 79 cm
BSAR4ME0750H	94 kg	36 x 51 x 83 cm
BSAR4ME1000H	145 kg	37 x 55 x 89 cm

CÓDIGO	Ø DESCARGA	POTENCIA	VOLTAJE	CORRIENTE	POLOS	FLUJO MÁXIMO	PRESIÓN MÁXIMA	PUNTO DE MAYOR EFICIENCIA	PASO DE SÓLIDOS
BSAR4ME0500G ★	4"	5 HP	220 V ~ 60Hz 3Φ	18 A	2	22.5 l/s	23.5 m	14 l/s a 15 m	1⅜"
BSAR4ME0750G ★	4"	7.5 HP	220 V ~ 60Hz 3Φ	22 A	2	24.5 l/s	29 m	16 l/s a 18.5 m	1⅜"
BSAR4ME1000G ★	4"	10 HP	220 V ~ 60Hz 3Φ	30 A	2	28 l/s	34 m	17.5 l/s a 24 m	1⅜"
BSAR4ME0500H ★	4"	5 HP	440 V ~ 60Hz 3Φ	9 A	2	22.5 l/s	23.5 m	14 l/s a 15 m	1⅜"
BSAR4ME0750H ★	4"	7.5 HP	440 V ~ 60Hz 3Φ	11 A	2	24.5 l/s	29 m	16 l/s a 18.5 m	1⅜"
BSAR4ME1000H ★	4"	10 HP	440 V ~ 60Hz 3Φ	15 A	2	28 l/s	34 m	17.5 l/s a 24 m	1⅜"

DEBIDO A LAS MEJORAS CONSTANTES, EL PRODUCTO PUEDE VARIAR EN SU APARIENCIA. ESPECIFICACIONES SUJETAS A CAMBIO SIN PREVIO AVISO.

BOMBA SUMERGIBLE PARA AGUAS RESIDUALES
DESCARGA DE 4" | 2 POLOS

CLASE 1P

1 año GARANTÍA

RED DE SERVICIO Y REFACCIONES

MOTOR TRIFÁSICO 3~

IMPULSOR HEAVY DUTY HIERRO DÚCTIL

- Aplicaciones en plantas de tratamiento, fosas sépticas y aguas residuales en general.
- Fabricada con los materiales más resistentes para alargar su vida útil.
- Impulsor tipo canal que permite el paso de sólidos de gran tamaño y fabricado en hierro dúctil 450 N/mm².
- Bombas de alta cabeza que ofrecen mayor presión en su categoría.
- Incluye codo de descarga, lo que facilita la extracción de agua residual. Contamos con el codo de deslizamiento RDBSAR4 que se vende por separado.

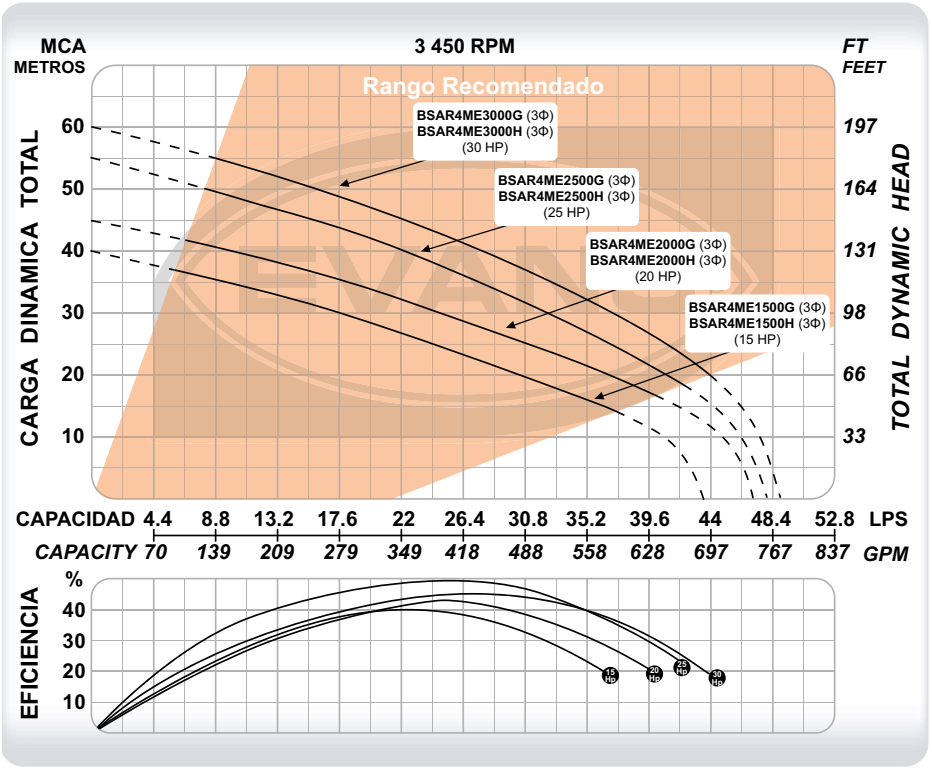



BOMBAS DE LODOS

CÓDIGO	PESO	MEDIDAS LARGO X ANCHO X ALTO
BSAR4ME1500G	143 kg	39 x 50 x 96 cm
BSAR4ME2000G	160 kg	39 x 50 x 96 cm
BSAR4ME2500G	183 kg	53 x 65 x 110 cm
BSAR4ME3000G	200 kg	46 x 53 x 110 cm
BSAR4ME1500H	143 kg	39 x 50 x 96 cm
BSAR4ME2000H	160 kg	39 x 50 x 96 cm
BSAR4ME2500H	183 kg	53 x 65 x 110 cm
BSAR4ME3000H	200 kg	46 x 53 x 110 cm

CÓDIGO	Ø DESCARGA	POTENCIA	VOLTAJE	CORRIENTE	POLOS	FLUJO MÁXIMO	PRESIÓN MÁXIMA	PUNTO DE MAYOR EFICIENCIA	PASO DE SÓLIDOS
BSAR4ME1500G ★	4"	15 HP	220 V ~ 60Hz 3Φ	45 A	2	43.5 l/s	40 m	22 l/s a 26.5 m	1⅜"
BSAR4ME2000G ★	4"	20 HP	220 V ~ 60Hz 3Φ	60 A	2	47 l/s	45 m	25 l/s a 30 m	1⅜"
BSAR4ME2500G ★	4"	25 HP	220 V ~ 60Hz 3Φ	75 A	2	48 l/s	55 m	27.5 l/s a 35 m	1⅜"
BSAR4ME3000G ★	4"	30 HP	220 V ~ 60Hz 3Φ	90 A	2	49 l/s	60 m	28.5 l/s a 39 m	1⅜"
BSAR4ME1500H ★	4"	15 HP	440 V ~ 60Hz 3Φ	22.5 A	2	43.5 l/s	40 m	22 l/s a 26.5 m	1⅜"
BSAR4ME2000H ★	4"	20 HP	440 V ~ 60Hz 3Φ	30 A	2	47 l/s	45 m	25 l/s a 30 m	1⅜"
BSAR4ME2500H ★	4"	25 HP	440 V ~ 60Hz 3Φ	37.5 A	2	48 l/s	55 m	27.5 l/s a 35 m	1⅜"
BSAR4ME3000H ★	4"	30 HP	440 V ~ 60Hz 3Φ	45 A	2	49 l/s	60 m	28.5 l/s a 39 m	1⅜"

★NUEVOS PRODUCTOS★



BSAR6ME1000G

IMPULSOR HEAVY DUTY HIERRO DÚCTIL · MOTOR TRIFÁSICO 3~ · RED DE SERVICIO Y REFACCIONES · 1 año GARANTÍA

- Aplicaciones en plantas de tratamiento, fosas sépticas y aguas residuales en general.
- Fabricada con los materiales más resistentes para alargar su vida útil.
- Impulsor tipo canal que permite el paso de sólidos de gran tamaño y fabricado en hierro dúctil 450 N/mm².
- Bombas de alta cabeza que ofrecen mayor presión en su categoría.
- Incluye codo de descarga, lo que facilita la extracción de agua residual. Contamos con el codo de deslizamiento RDBSAR6 que se vende por separado.

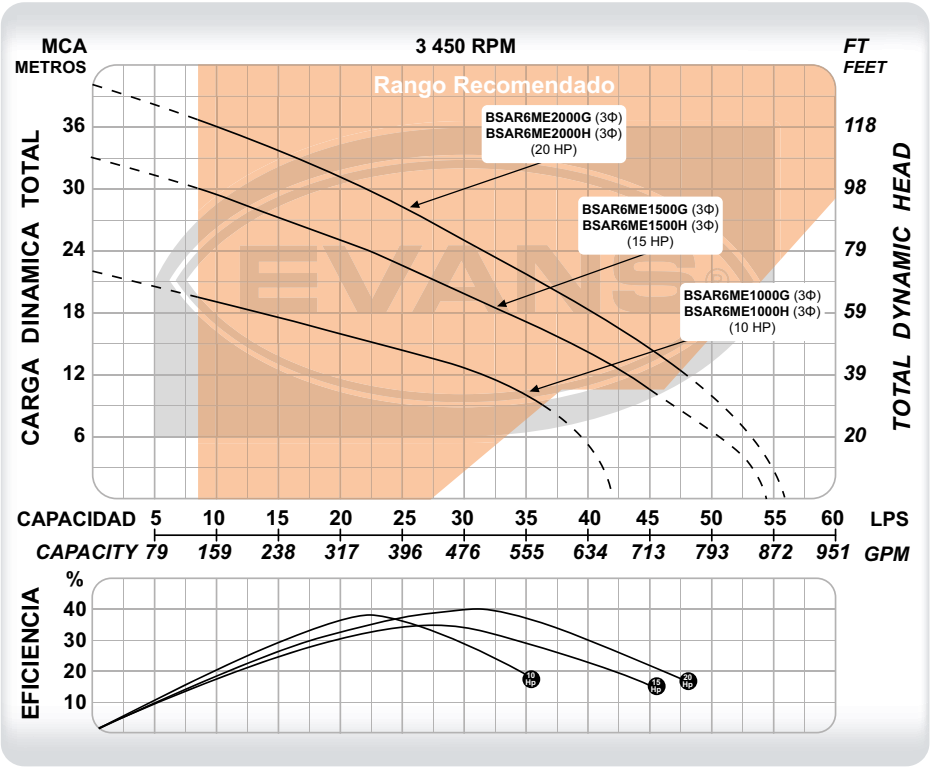

CÓDIGO	PESO	MEDIDAS LARGO X ANCHO X ALTO
BSAR6ME1000G	157 kg	37 x 55 x 89 cm
BSAR6ME1500G	162 kg	53 x 65 x 108 cm
BSAR6ME2000G	172 kg	39 x 50 x 96 cm
BSAR6ME1000H	157 kg	37 x 55 x 89 cm
BSAR6ME1500H	162 kg	53 x 65 x 108 cm
BSAR6ME2000H	172 kg	39 x 50 x 96 cm

CÓDIGO	Ø DESCARGA	POTENCIA	VOLTAJE	CORRIENTE	POLOS	FLUJO MÁXIMO	PRESIÓN MÁXIMA	PUNTO DE MAYOR EFICIENCIA	PASO DE SÓLIDOS
BSAR6ME1000G ★	6"	10 HP	220 V ~ 60Hz 3Φ	30 A	2	42 l/s	22 m	22.5 l/s a 15 m	1 ½"
BSAR6ME1500G ★	6"	15 HP	220 V ~ 60Hz 3Φ	45 A	2	54.5 l/s	33 m	27.5 l/s a 21 m	1 ¾"
BSAR6ME2000G ★	6"	20 HP	220 V ~ 60Hz 3Φ	60 A	2	56 l/s	40 m	31.5 l/s a 24 m	1 ¾"
BSAR6ME1000H ★	6"	10 HP	440 V ~ 60Hz 3Φ	15 A	2	42 l/s	22 m	22.5 l/s a 15 m	1 ½"
BSAR6ME1500H ★	6"	15 HP	440 V ~ 60Hz 3Φ	22.5 A	2	54.5 l/s	33 m	27.5 l/s a 21 m	1 ¾"
BSAR6ME2000H ★	6"	20 HP	440 V ~ 60Hz 3Φ	30 A	2	56 l/s	40 m	31.5 l/s a 24 m	1 ¾"

DEBIDO A LAS MEJORAS CONSTANTES, EL PRODUCTO PUEDE VARIAR EN SU APARIENCIA. ESPECIFICACIONES SUJETAS A CAMBIO SIN PREVIO AVISO.

BOMBA SUMERGIBLE PARA AGUAS RESIDUALES
DESCARGA DE 6" | 2 POLOS

CLASE 1P

1 año GARANTÍA

RED DE SERVICIO Y REFACCIONES

MOTOR TRIFÁSICO 3~

IMPULSOR HEAVY DUTY HIERRO DÚCTIL



BOMBAS DE LODOS

- Aplicaciones en plantas de tratamiento, fosas sépticas y aguas residuales en general.
- Fabricada con los materiales más resistentes para alargar su vida útil.
- Impulsor tipo canal que permite el paso de sólidos de gran tamaño y fabricado en hierro dúctil 450 N/mm².
- Bombas de alta cabeza que ofrecen mayor presión en su categoría.
- Incluye codo de descarga, lo que facilita la extracción de agua residual. Contamos con el codo de deslizamiento RDBSAR6 que se vende por separado.

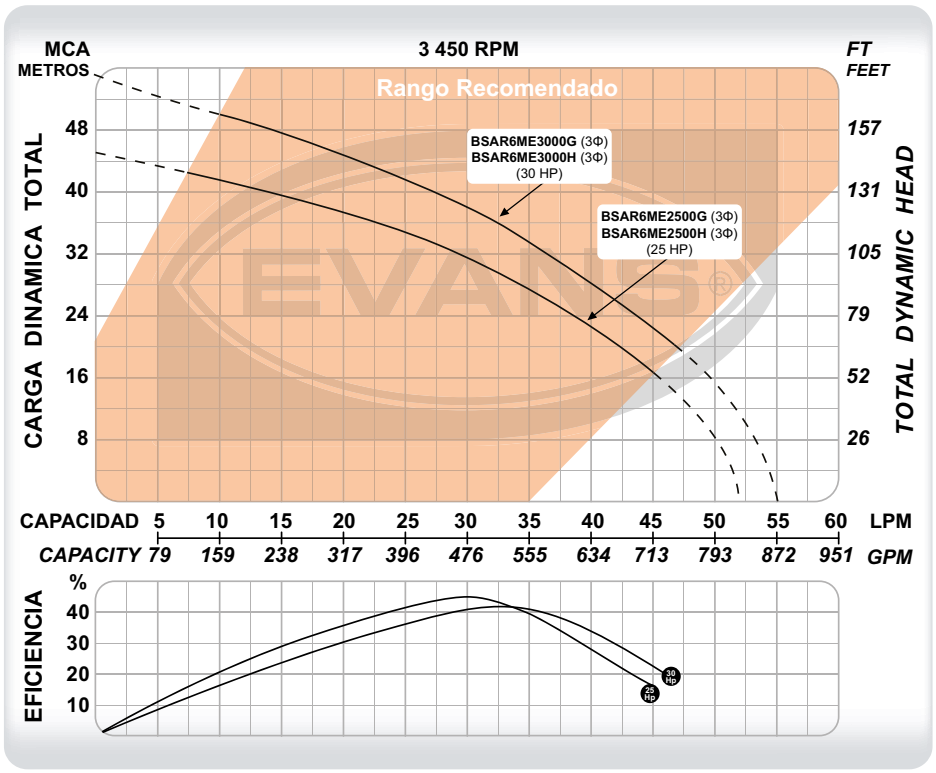



CÓDIGO	PESO	MEDIDAS LARGO X ANCHO X ALTO
BSAR6ME2500G	199 kg	46 x 80 x 110 cm
BSAR6ME3000G	212 kg	46 x 53 x 110 cm
BSAR6ME2500H	199 kg	46 x 80 x 110 cm
BSAR6ME3000H	212 kg	46 x 53 x 110 cm

CÓDIGO	Ø DESCARGA	POTENCIA	VOLTAJE	CORRIENTE	POLOS	FLUJO MÁXIMO	PRESIÓN MÁXIMA	PUNTO DE MAYOR EFICIENCIA	PASO DE SÓLIDOS
BSAR6ME2500G★	6"	25 HP	220 V ~ 60Hz 3Φ	75 A	2	52 l/s	45 m	30 l/s a 32 m	1 ¾"
BSAR6ME3000G★	6"	30 HP	220 V ~ 60Hz 3Φ	90 A	2	55 l/s	55 m	33 l/s a 35 m	1 ¾"
BSAR6ME2500H★	6"	25 HP	440 V ~ 60Hz 3Φ	37.5 A	2	52 l/s	45 m	30 l/s a 32 m	1 ¾"
BSAR6ME3000H★	6"	30 HP	440 V ~ 60Hz 3Φ	45 A	2	55 l/s	55 m	33 l/s a 35 m	1 ¾"

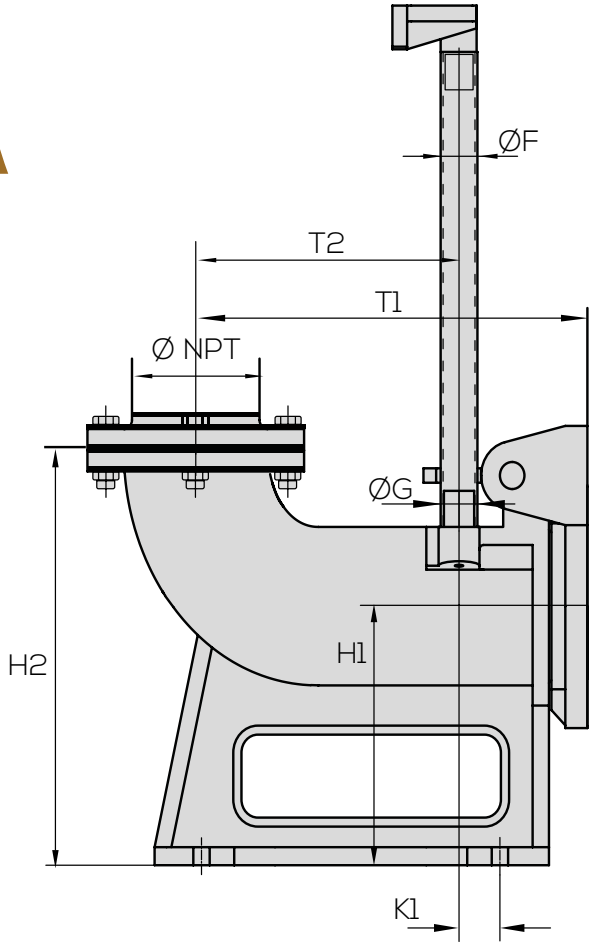

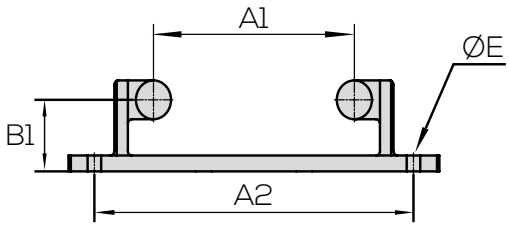

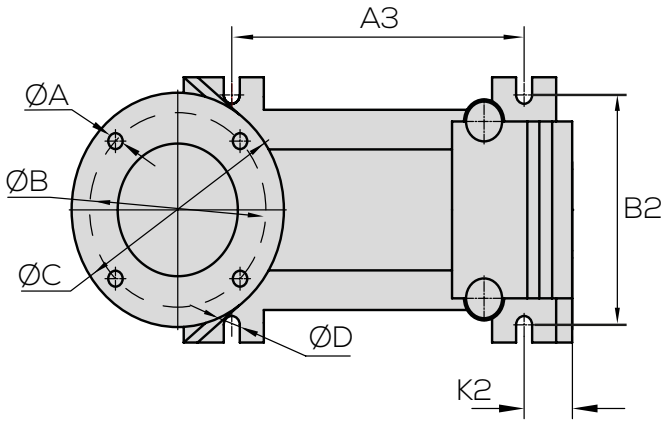

Las dimensiones están dadas en cm.

CÓDIGO	H1	H2	T1	T2	K1	K2	A1	A2	A3	B1	B2	ØA	ØB (CB)	ØC	ØD	ØE	Ø NPT	RIEL GUÍA (NO INCLUIDO) ØF	ØG
RDBSAR2	12.8	21	17.9	10.5	3.1	4.3	10.4	21.5	16.3	7	12.9	Ø1.9X4	12.05	15.2	Ø1.6X4	Ø1.3X2	2"	3.2	2.75
RDBSAR3	17	28	25.2	14.6	4.5	6.1	14.6	26.6	22.5	7.2	18.8	Ø1.9X4	15.25	19	Ø1.8X4	Ø1.3X2	3"	4.6	4.2
RDBSAR4	20	33.8	27.9	15.8	5.4	6.7	16.9	30.8	26.2	7.2	20.8	Ø1.9X8	19.05	22.9	Ø2.0X4	Ø1.3X2	4"	4.6	4.2
RDBSAR6	26.1	41.1	36.2	20.5	7.8	7.9	20	16.5	32.8	7.6	25.9	Ø2.3X8	24.15	27.9	Ø2.0X4	Ø1.3X2	6"	4.8	4.2

DEBIDO A LAS MEJORAS CONSTANTES, EL PRODUCTO PUEDE VARIAR EN SU APARIENCIA. ESPECIFICACIONES SUJETAS A CAMBIO SIN PREVIO AVISO.

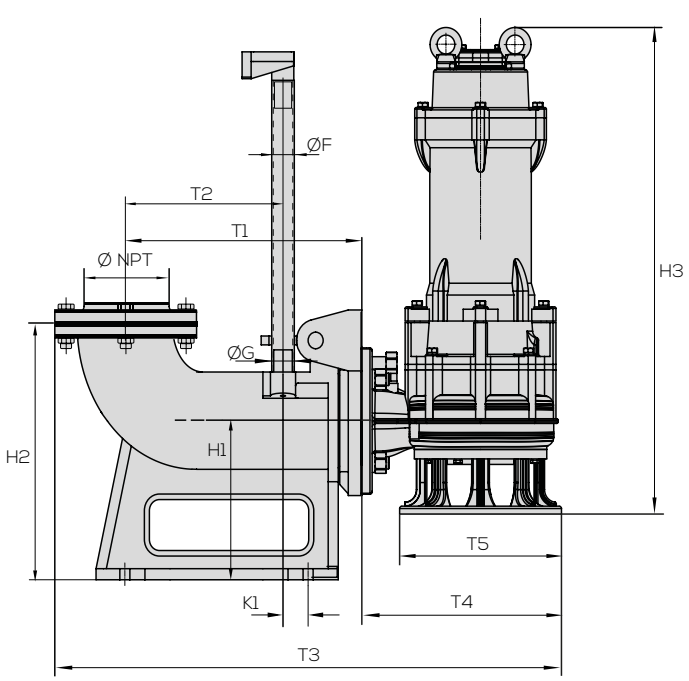

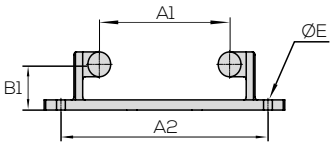

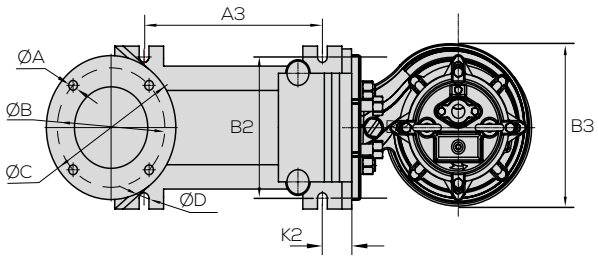

Las dimensiones están dadas en cm.

	CÓDIGO	H1	H2	H3	T1	T2	T3	T4	T5	K1	K2	A1	A2	A3	B1	B2	B3	RIEL GUÍA (NO INCLUIDO) ØF	RIEL GUÍA (NO INCLUIDO) ØG
RDBSAR2	BSAR2ME100F	12.8	21	50.2	179	105	48	22.5	17.6	3.1	4.3	10.4	21.5	16.3	7	12.9	18	3.2	2.75
	BSAR2ME100G																		
	BSAR2ME0100G																		
	BSAR2ME0100H																		
	BSAR2ME150G			53.2			46.5	2.1											
	BSAR2ME0150G																		
	BSAR2ME0150H																		
	BSAR2ME200G																		
	BSAR2ME0200G																		
	BSAR2ME0200H																		
	BSAR2ME300G			59.5			53.4	27.9	22								22.8		
	BSAR2ME0300G																		
	BSAR2ME0300H																		
	BSAR2ME0500G			71.7			57.5	32	26								26.2		
	BSAR2ME0500H																		
	BSAR2ME0750G			75.7															
	BSAR2ME0750H																		
	BSAR2ME1000G			81.4			61.6	36.1	31								31		
	BSAR2ME1000H																		

DIMENSIONES DE INSTALACIÓN BOMBA BSAR CON RDBSAR3

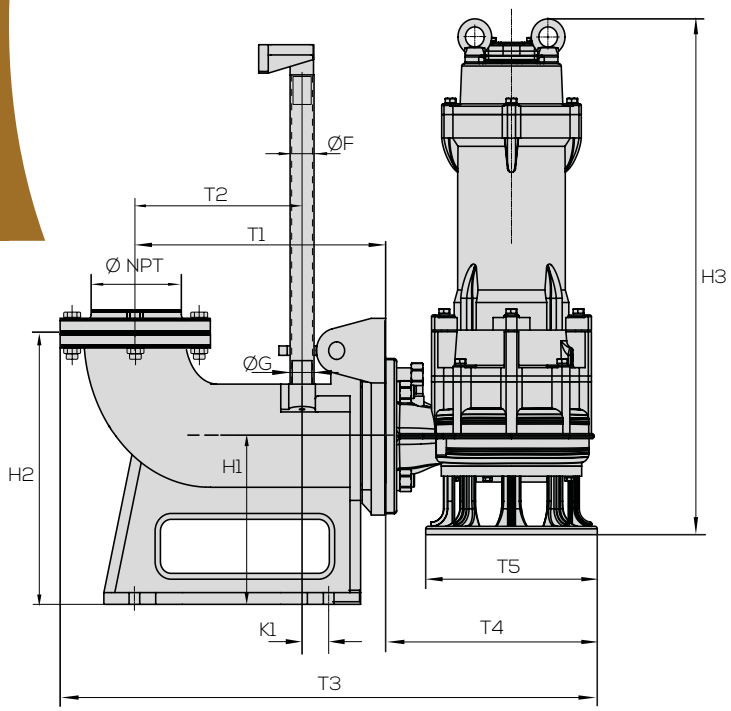

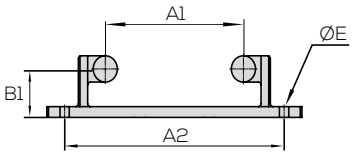

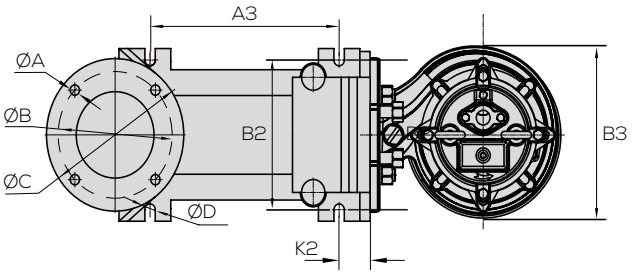

Las dimensiones están dadas en cm.

	CÓDIGO	H1	H2	H3	T1	T2	T3	T4	T5	K1	K2	A1	A2	A3	B1	B2	B3	RIEL GUÍA (NO INCLUIDO) ØF	RIEL GUÍA (NO INCLUIDO) ØG
RDBSAR3	BSAR3ME0500G	17	28	71.2	25.2	14.6	66.2	31.5	26	4.5	6.1	14.6	26.6	22.5	7.2	18.8	26	4.6	4.2
	BSAR3ME0500H																		
	BSAR3ME0750G			75.2															
	BSAR3ME0750H																		
	BSAR3ME1000G			81.4			70.2	35.5	31								31		
	BSAR3ME1000H																		
	BSAR3ME1500G			91			73.8	39.1	34								34		
	BSAR3ME1500H																		
	BSAR3ME2000G																		
	BSAR3ME2000H																		
	BSAR3ME2500G			102.2			74.7	40											
	BSAR3ME2500H																		
	BSAR3ME3000G																		
	BSAR3ME3000H																		

DEBIDO A LAS MEJORAS CONSTANTES, EL PRODUCTO PUEDE VARIAR EN SU APARIENCIA. ESPECIFICACIONES SUJETAS A CAMBIO SIN PREVIO AVISO.

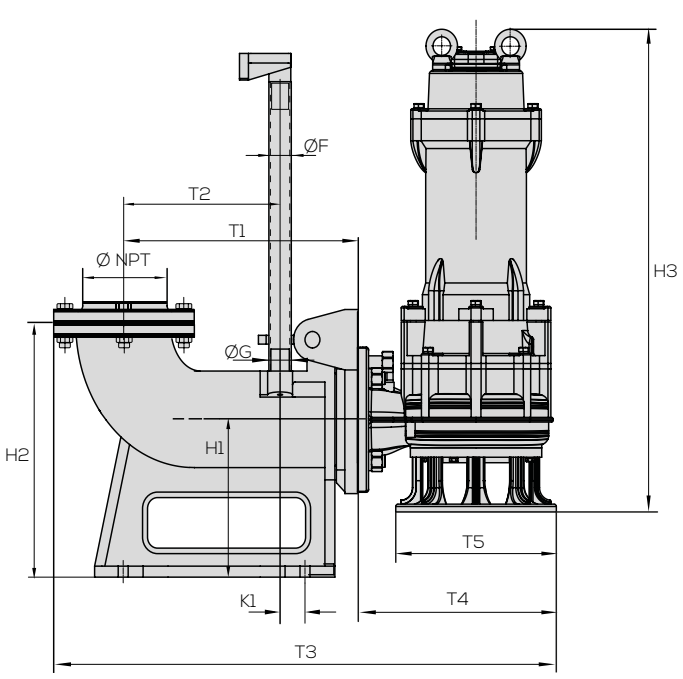

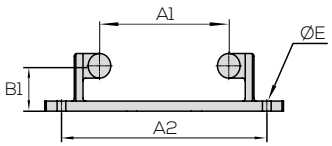

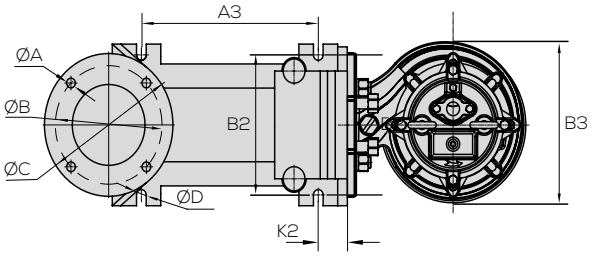

Las dimensiones están dadas en cm.

	CÓDIGO	H1	H2	H3	T1	T2	T3	T4	T5	K1	K2	A1	A2	A3	B1	B2	B3	RIEL GUÍA (NO INCLUIDO) ØF	RIEL GUÍA (NO INCLUIDO) ØG
RDBSAR4	BSAR4ME0500G	20	33.8	74.4	27.9	15.8	75.45	36.1	26	5.4	6.7	16.9	30.8	26.2	7.2	20.8	30.8	4.6	4.2
	BSAR4ME0500H																		
	BSAR4ME0750G			78.4															
	BSAR4ME0750H																		
	BSAR4ME1000G			84			75.85	36.5	31								32.5		
	BSAR4ME1000H																		
	BSAR4ME1500G			92.6			79.35	40	34								34		
	BSAR4ME1500H																		
	BSAR4ME2000G																		
	BSAR4ME2000H																		
	BSAR4ME2500G			104.2			83.05	43.7									36		
	BSAR4ME2500H																		
	BSAR4ME3000G																		
	BSAR4ME3000H																		
RDBSAR6	BSAR6ME1000G	26.1	41.1	84.4	36.2	20.5	86.85	36.7	31	7.8	7.9	20	16.5	32.8	7.6	25.9	32.2	4.8	4.2
	BSAR6ME1000H																		
	BSAR6ME1500G			92.7			90.15	40	34								34		
	BSAR6ME1500H																		
	BSAR6ME2000G																		
	BSAR6ME2000H																		
	BSAR6ME2500G			104.9			97.15	47									37.7		
	BSAR6ME2500H																		
	BSAR6ME3000G																		
	BSAR6ME3000H																		

VISTA TRANSVERSAL DE BOMBA SUMERGIBLE PARA LODOS

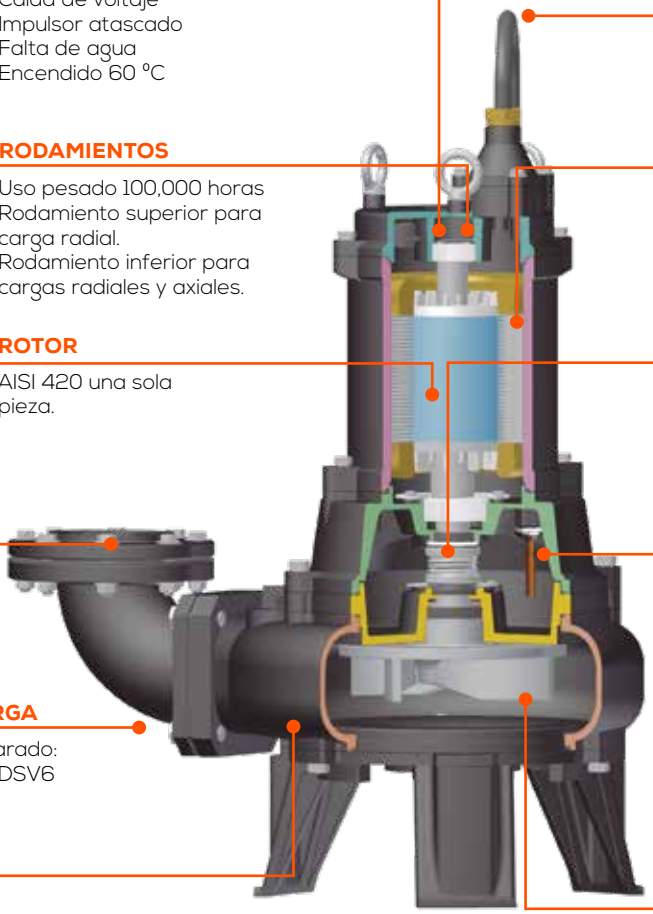



PROTECTOR TÉRMICO

Sobrecarga
Caída de voltaje
Impulsor atascado
Falta de agua
Encendido 60 °C



RODAMIENTOS

Uso pesado 100,000 horas
Rodamiento superior para carga radial.
Rodamiento inferior para cargas radiales y axiales.



ROTOR

AISI 420 una sola pieza.

BRIDA DE DESCARGA

Ovalada en modelosde 2". ANSI 150 de más modelos.

CODO DE DESCARGA

Se venden por separado:
CDSV3 / CDSV4/ CDSV6

VOLUTA

Hierro gris
Pintura epóxica
Acabado mate

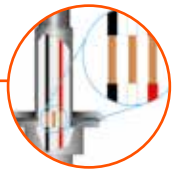

CABLE*

Sellado con compuesto epóxico.

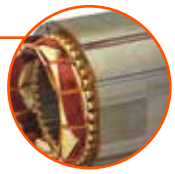

ESTATOR

Aislamiento Clase F.
Modelos de 15 HP y mayores, incluyen sensor de temperatura en el devanado.



SELLO MECÁNICO

Doble sello EagleBurgmann dos caras



SENSOR DE HUMEDAD

En el sello mecánico, incluido con los modelos SV6.
Se vende por separado cód. AB-SFS2 con rosca ¼" PT.
Se vende por separado cód. AB-SFS con rosca M12.



IMPULSOR EN HIERRO DÚCTIL

Dureza 450 N/mm²



* El cable de los modelos SV6 a partir de 15 Hp y mayores, cuentan con cables adicionales de conexión del sensor de fuga en el sello y del sensor térmico en el devanado. Para poder activar estos sensores incluidos en la bomba necesitas un DSF-32 EVANS® que se vende por separado.

CARACTERÍSTICAS GENERALES	
APLICACIONES	Lodos y aguas negras
TEMPERATURA DE AGUA	0 °C - 40 °C
SUBMERSIBILIDAD	30 metros
IMPULSOR	Tipo vórtice, semi abierto ó canal. Hierro dúctil 450 N/mm²
SELLO MECÁNICO	Doble sello EagleBurgmann. Carbón/Cerámica de el lado del motor y Carburo al silicio de el lado de la bomba. Resorte en AISI 316
CUERPO/VOLUTA/SUCCIÓN	Hierro Gris 250 N/mm²
RODAMIENTOS	Tipo bola lubricados en aceite de hasta 100,000 horas de uso. Los códigos de 15 HP y mayores incluyen doble rodamiento inferior
ACEITE	Isovoltine M45. Marca TOTAL
AISLAMIENTO	Clase B en códigos 1/2 a 1 hp / Clase F en códigos ≥2 hp
MOTOR	Seco. Uso continuo. 24 horas
PROTECTOR	Protección interna por sobre carga con sistema de encendido automático.
ROTOR	AISI 420
RANGO pH DEL AGUA	6 - 8

DEBIDO A LAS MEJORAS CONSTANTES, EL PRODUCTO PUEDE VARIAR EN SU APARIENCIA. ESPECIFICACIONES SUJETAS A CAMBIO SIN PREVIO AVISO.

BOMBA SUMERGIBLE PARA LODOS
DESCARGA DE 2" | 2 POLOS

CLASE 1P

1 año GARANTÍA

RED DE SERVICIO Y REFACCIONES

MOTOR MONOFÁSICO 1~

MOTOR TRIFÁSICO 3~

- Aplicaciones en plantas de tratamiento, fosas sépticas y aguas residuales e general.
- Incluye adaptador para manguera.
- Construida con los materiales más resistentes para alargar su vida útil.



SV2ME050F



Compatibles con el sensor de fuga: **AB-SFS2**





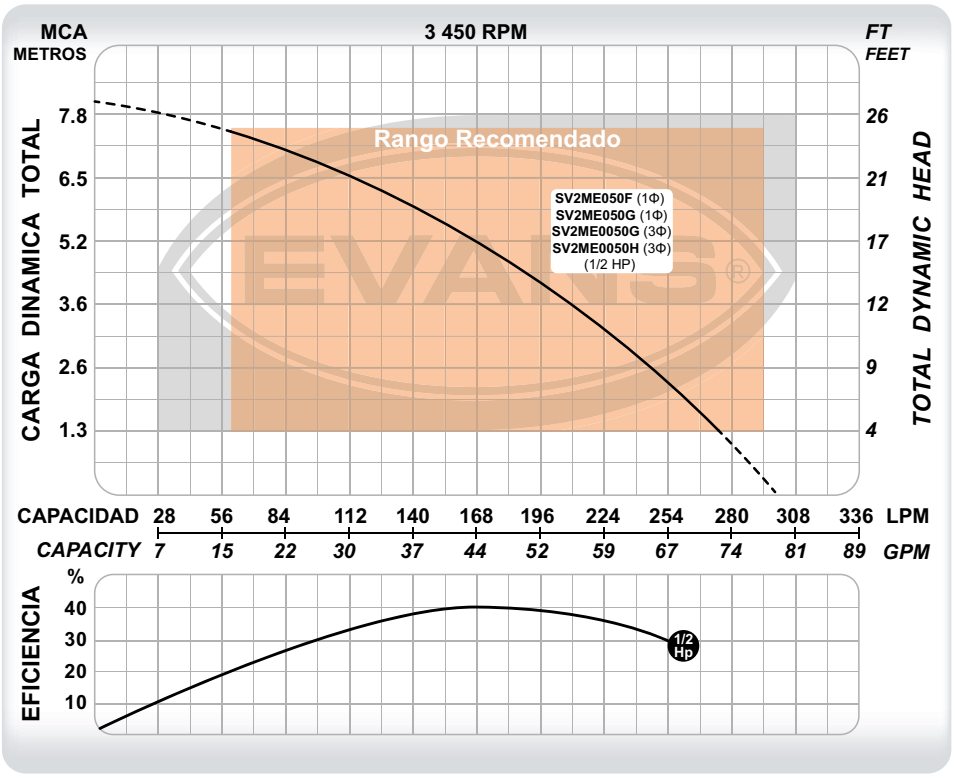

EL CODO DE DESPLAZAMIENTO **RDSV2** SE VENDE POR SEPARADO E INCLUYE TODO EXCEPTO LOS RIELES.

CÓDIGO	PESO	MEDIDAS LARGO X ANCHO X ALTO
SV2ME050F	20 kg	24 x 18 x 45 cm
SV2ME050G	20 kg	24 x 18 x 45 cm
SV2ME0050G	19 kg	24 x 18 x 45 cm
SV2ME0050H	19 kg	24 x 18 x 45 cm

CÓDIGO	Ø DESCARGA	POTENCIA	VOLTAJE	CORRIENTE	POLOS	FLUJO MÁXIMO	PRESIÓN MÁXIMA	PUNTO DE MAYOR EFICIENCIA	PASO DE SÓLIDOS
SV2ME050F	2"	1/2 HP	110 V ~ 60Hz 1Φ	9 A	2	300 l/min	8 m	168 l/min a 5 m	1 ½"
SV2ME050G	2"	1/2 HP	220 V ~ 60Hz 1Φ	5 A	2	300 l/min	8 m	168 l/min a 5 m	1 ½"
SV2ME0050G	2"	1/2 HP	220 V ~ 60Hz 3Φ	3 A	2	300 l/min	8 m	168 l/min a 5 m	1 ½"
SV2ME0050H	2"	1/2 HP	440 V ~ 60Hz 3Φ	2 A	2	300 l/min	8 m	168 l/min a 5 m	1 ½"

DEBIDO A LAS MEJORAS CONSTANTES, EL PRODUCTO PUEDE VARIAR EN SU APARIENCIA. ESPECIFICACIONES SUJETAS A CAMBIO SIN PREVIO AVISO.

BOMBA SUMERGIBLE PARA LODOS
DESCARGA DE 2" | 2 POLOS

CLASE 1P





SV2ME100G

- Impulsor tipo vórtice en hierro dúctil.
- Aplicaciones en plantas de tratamiento, fosas sépticas y aguas residuales en general.
- Incluye adaptador para manguera.
- Construida con los materiales más resistentes para alargar su vida útil.



Compatibles con el sensor de fuga: **AB-SFS2**



EL CODO DE DESPLAZAMIENTO **RDSV2** SE VENDE POR SEPARADO E INCLUYE TODO EXCEPTO LOS RIELES.

CÓDIGO	PESO	MEDIDAS LARGO X ANCHO X ALTO
SV2ME100F	21 kg	28 x 19 x 50 cm
SV2ME100G	21 kg	28 x 19 x 50 cm
SV2ME0100G	21.5 kg	28 x 19 x 50 cm
SV2ME0100H	21.5 kg	28 x 19 x 50 cm

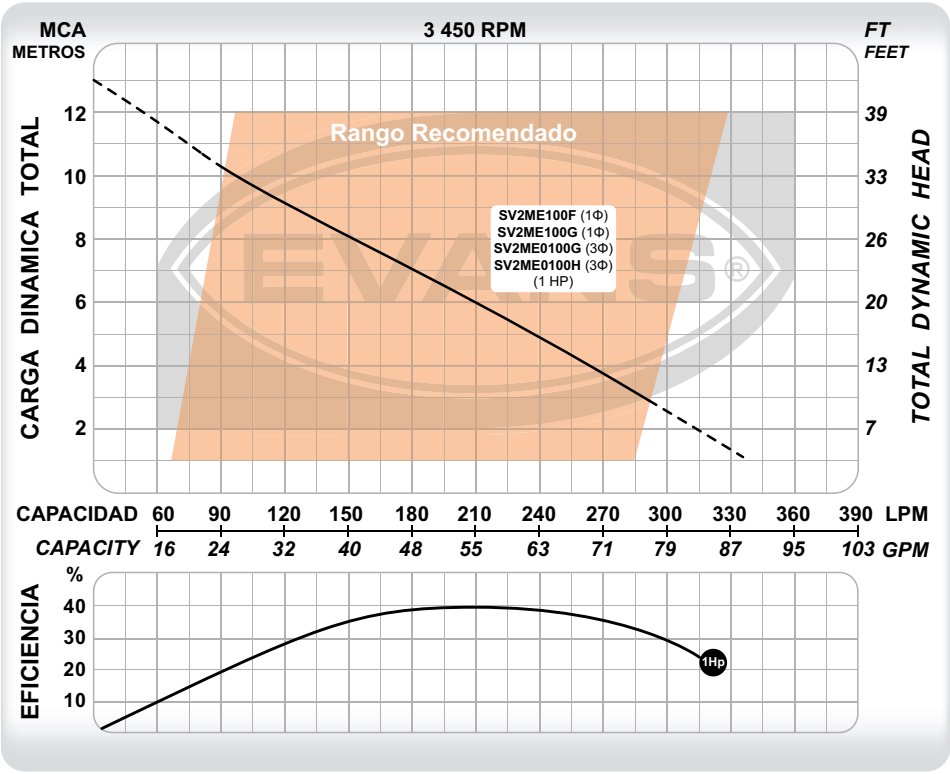

CÓDIGO	Ø DESCARGA	POTENCIA	VOLTAJE	CORRIENTE	POLOS	FLUJO MÁXIMO	PRESIÓN MÁXIMA	PUNTO DE MAYOR EFICIENCIA	PASO DE SÓLIDOS
SV2ME100F	2"	1 HP	110 V ~ 60Hz 1Φ	13 A	2	330 l/min	13 m	210 l/min a 6 m	1 ½"
SV2ME100G	2"	1 HP	220 V ~ 60Hz 1Φ	6 A	2	330 l/min	13 m	210 l/min a 6 m	1 ½"
SV2ME0100G	2"	1 HP	220 V ~ 60Hz 3Φ	4 A	2	330 l/min	13 m	210 l/min a 6 m	1 ½"
SV2ME0100H	2"	1 HP	440 V ~ 60Hz 3Φ	2 A	2	330 l/min	13 m	210 l/min a 6 m	1 ½"

DEBIDO A LAS MEJORAS CONSTANTES, EL PRODUCTO PUEDE VARIAR EN SU APARIENCIA. ESPECIFICACIONES SUJETAS A CAMBIO SIN PREVIO AVISO.

BOMBA SUMERGIBLE PARA LODOS
DESCARGA DE 3" | 2 POLOS

CLASE 1P

1 año GARANTÍA

RED DE SERVICIO Y REFACCIONES

MOTOR MONOFÁSICO 1~

MOTOR TRIFÁSICO 3~

- Impulsor tipo vórtice en acero inoxidable 304.
- Aplicaciones en plantas de tratamiento, fosas sépticas y aguas residuales en general.
- Modelos en altas revoluciones que ofrecen mayor presión.
- Construida con los materiales más resistentes para alargar su vida útil.

Compatibles con el sensor de fuga: **AB-SFS2**





SV3ME0300G2P



RDSV3

EL CODO DE DESPLAZAMIENTO **RDSV3** SE VENDE POR SEPARADO E INCLUYE TODO EXCEPTO LOS RIELES.
EL CODO DE DESCARGA A 90° **CDSV3** SE VENDE POR SEPARADO.

PARA OBTENER UN MEJOR DESEMPEÑO DE LA BOMBA SE PUEDE INSTALAR CON **CDSV4** O **RDSV4** (SON COMPATIBLES CON LA DESCARGA DE LA BOMBA) SE VENDE POR SEPARADO.

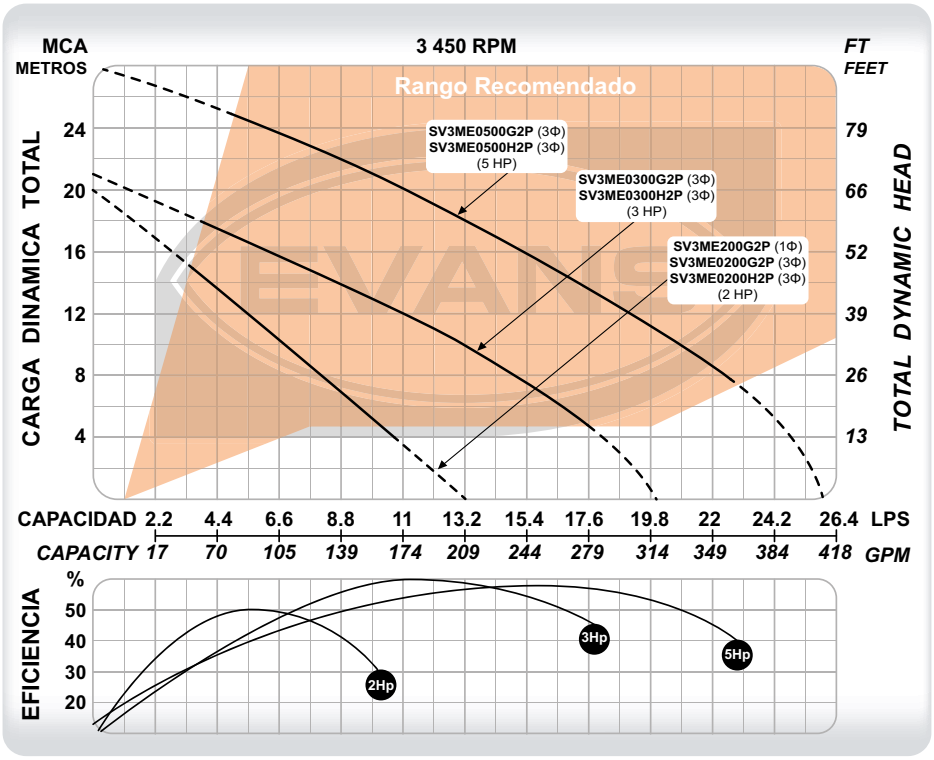

CÓDIGO	PESO	MEDIDAS LARGO X ANCHO X ALTO
SV3ME200G2P	39 kg	29 x 33 x 66 cm
SV3ME0200G2P	38 kg	29 x 33 x 66 cm
SV3ME0300G2P	46 kg	30 x 34 x 68 cm
SV3ME0500G2P	50 kg	32 x 34 x 70 cm
SV3ME0200H2P	38 kg	29 x 33 x 66 cm
SV3ME0300H2P	46 kg	30 x 34 x 68 cm
SV3ME0500H2P	50 kg	32 x 34 x 70 cm

CÓDIGO	Ø DESCARGA	POTENCIA	VOLTAJE	CORRIENTE	POLOS	FLUJO MÁXIMO	PRESIÓN MÁXIMA	PUNTO DE MAYOR EFICIENCIA	PASO DE SÓLIDOS
SV3ME200G2P	3"	2 HP	220 V ~ 60Hz 1Φ	13 A	2	13.2 l/s	20 m	5.5 l/s a 12 m	3/4"
SV3ME0200G2P	3"	2 HP	220 V ~ 60Hz 3Φ	8 A	2	13.2 l/s	20 m	5.5 l/s a 12 m	3/4"
SV3ME0300G2P	3"	3 HP	220 V ~ 60Hz 3Φ	11 A	2	20 l/s	21 m	11 l/s a 12 m	1⅜"
SV3ME0500G2P	3"	5 HP	220 V ~ 60Hz 3Φ	17 A	2	26 l/s	28 m	15 l/s a 16 m	1⅜"
SV3ME0200H2P	3"	2 HP	440 V ~ 60Hz 3Φ	4 A	2	13.2 l/s	20 m	5.5 l/s a 12 m	3/4"
SV3ME0300H2P	3"	3 HP	440 V ~ 60Hz 3Φ	6 A	2	20 l/s	21 m	11 l/s a 12 m	1⅜"
SV3ME0500H2P	3"	5 HP	440 V ~ 60Hz 3Φ	9 A	2	26 l/s	28 m	15 l/s a 16 m	1⅜"

DEBIDO A LAS MEJORAS CONSTANTES, EL PRODUCTO PUEDE VARIAR EN SU APARIENCIA. ESPECIFICACIONES SUJETAS A CAMBIO SIN PREVIO AVISO.

BOMBAS DE LODOS





SV3ME0500G

MOTOR TRIFÁSICO 3~

RED DE SERVICIO Y REFACCIONES

1 año GARANTÍA

- Impulsor tipo vórtice en hierro dúctil.
- Aplicaciones en plantas de tratamiento, fosas sépticas y aguas residuales en general.
- Modelos en 4 polos a bajas revoluciones logrando un alto flujo y uso heavy duty.
- Construida con los materiales más resistentes para alargar su vida útil.



Compatibles con el sensor de fuga: **AB-SFS**



RDSV3

EL CODO DE DESPLAZAMIENTO **RDSV3** SE VENDE POR SEPARADO E INCLUYE TODO EXCEPTO LOS RIELES.
EL CODO DE DESCARGA A 90° **CDSV3** SE VENDE POR SEPARADO.

PARA OBTENER UN MEJOR DESEMPEÑO DE LA BOMBA SE PUEDE INSTALAR CON **CDSV4** O **RDSV4** (SON COMPATIBLES CON LA DESCARGA DE LA BOMBA) SE VENDE POR SEPARADO.

CÓDIGO	PESO	MEDIDAS LARGO X ANCHO X ALTO
SV3ME0200G	42 kg	40 x 30 x 80 cm
SV3ME0300G	70 kg	43 x 40 x 82 cm
SV3ME0500G	75 kg	44 x 40 x 84 cm
SV3ME0200H	42 kg	40 x 30 x 80 cm
SV3ME0300H	70 kg	43 x 40 x 82 cm
SV3ME0500H	75 kg	44 x 40 x 84 cm

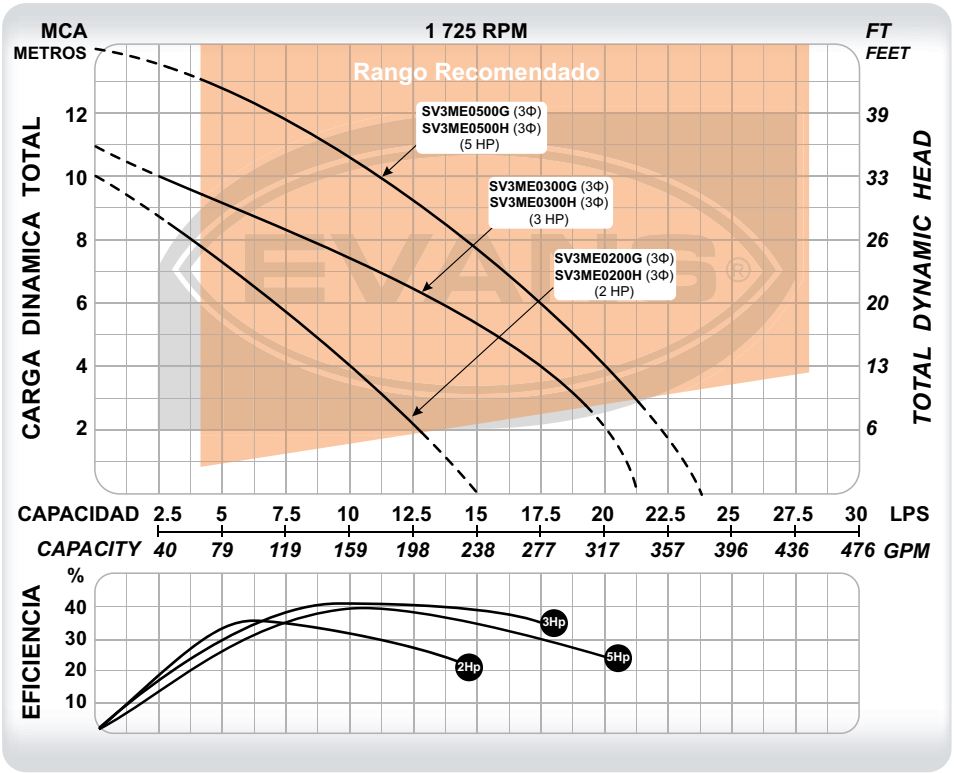

CÓDIGO	Ø DESCARGA	POTENCIA	VOLTAJE	CORRIENTE	POLOS	FLUJO MÁXIMO	PRESIÓN MÁXIMA	PUNTO DE MAYOR EFICIENCIA	PASO DE SÓLIDOS
SV3ME0200G	3"	2 HP	220 V ~ 60Hz 3Φ	8 A	4	15 l/s	10 m	6 l/s a 7 m	1 ½"
SV3ME0300G	3"	3 HP	220 V ~ 60Hz 3Φ	11 A	4	21 l/s	11 m	9 l/s a 8 m	2 ¼"
SV3ME0500G	3"	5 HP	220 V ~ 60Hz 3Φ	17 A	4	24 l/s	14 m	13 l/s a 9 m	1 ¾"
SV3ME0200H	3"	2 HP	440 V ~ 60Hz 3Φ	4 A	4	15 l/s	10 m	6 l/s a 7 m	1 ½"
SV3ME0300H	3"	3 HP	440 V ~ 60Hz 3Φ	6 A	4	21 l/s	11 m	9 l/s a 8 m	2 ¼"
SV3ME0500H	3"	5 HP	440 V ~ 60Hz 3Φ	9 A	4	24 l/s	14 m	13 l/s a 9 m	1 ¾"

DEBIDO A LAS MEJORAS CONSTANTES, EL PRODUCTO PUEDE VARIAR EN SU APARIENCIA. ESPECIFICACIONES SUJETAS A CAMBIO SIN PREVIO AVISO.

BOMBA SUMERGIBLE PARA LODOS
DESCARGA DE 3" | 2 POLOS

CLASE 1P

1 año GARANTÍA

RED DE SERVICIO Y REFACCIONES

MOTOR TRIFÁSICO 3~

- Impulsor tipo vórtice en acero inoxidable 304.
- Aplicaciones en plantas de tratamiento, fosas sépticas y aguas residuales en general.
- Modelos en altas revoluciones que ofrecen mayor presión.
- Construida con los materiales más resistentes para alargar su vida útil.



SV3ME1000G2P



BOMBAS DE LODOS

Compatibles con el sensor de fuga: **AB-SFS2**





RDSV3

EL CODO DE DESPLAZAMIENTO **RDSV3** SE VENDE POR SEPARADO E INCLUYE TODO EXCEPTO LOS RIELES.
EL CODO DE DESCARGA A 90° **CDSV3** SE VENDE POR SEPARADO.

PARA OBTENER UN MEJOR DESEMPEÑO DE LA BOMBA SE PUEDE INSTALAR CON **CDSV4** O **RDSV4** (SON COMPATIBLES CON LA DESCARGA DE LA BOMBA) SE VENDE POR SEPARADO.

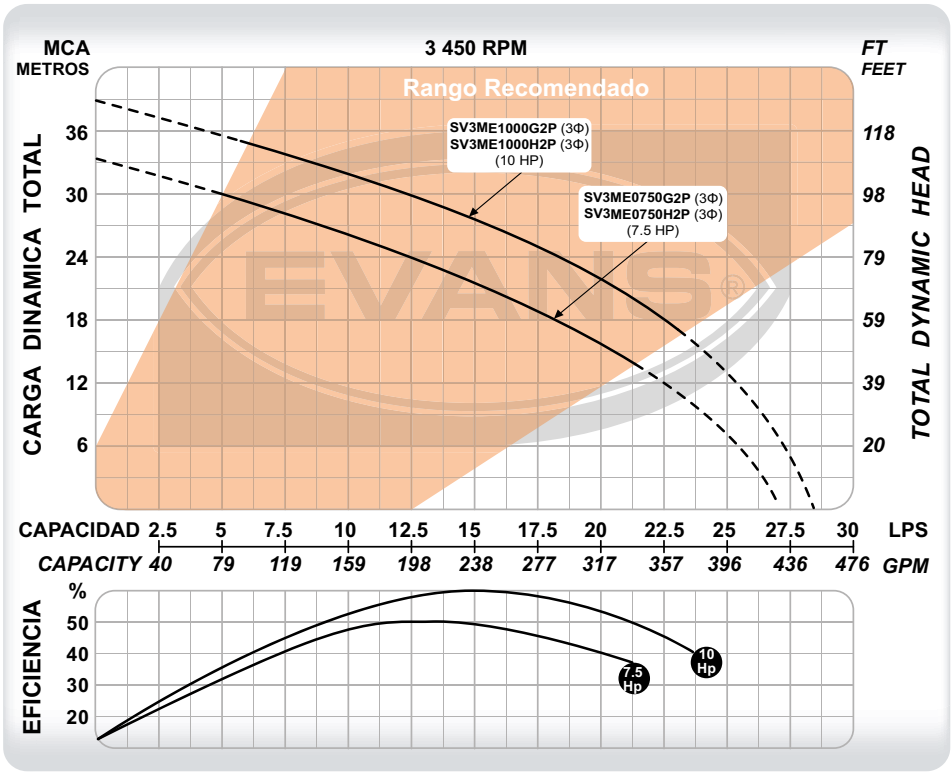

CÓDIGO	PESO	MEDIDAS LARGO X ANCHO X ALTO
SV3ME0750G2P	55 kg	33 x 35 x 73 cm
SV3ME1000G2P	61 kg	35 x 35 x 76 cm
SV3ME0750H2P	55 kg	33 x 35 x 73 cm
SV3ME1000H2P	61 kg	35 x 35 x 76 cm

CÓDIGO	Ø DESCARGA	POTENCIA	VOLTAJE	CORRIENTE	POLOS	FLUJO MÁXIMO	PRESIÓN MÁXIMA	PUNTO DE MAYOR EFICIENCIA	PASO DE SÓLIDOS
SV3ME0750G2P	3"	7.5 HP	220 V ~ 60Hz 3Φ	22 A	2	27 l/s	33 m	12.5 l/s a 24 m	1 ⅜"
SV3ME1000G2P	3"	10 HP	220 V ~ 60Hz 3Φ	30 A	2	28.5 l/s	39 m	15 l/s a 28 m	1 ⅜"
SV3ME0750H2P	3"	7.5 HP	440 V ~ 60Hz 3Φ	11 A	2	27 l/s	33 m	12.5 l/s a 24 m	1 ⅜"
SV3ME1000H2P	3"	10 HP	440 V ~ 60Hz 3Φ	15 A	2	28.5 l/s	39 m	15 l/s a 28 m	1 ⅜"

BOMBAS DE LODOS





SV4ME1000G

- Impulsor tipo vórtice en hierro dúctil.
- Aplicaciones en plantas de tratamiento, fosas sépticas y aguas residuales en general.
- Modelos en 4 polos a bajas revoluciones logrando un alto flujo y uso heavy duty.
- Construida con los materiales más resistentes para alargar su vida útil.



Compatibles con el sensor de fuga: **AB-SFS**



RDSV4

EL CODO DE DESPLAZAMIENTO **RDSV4** SE VENDE POR SEPARADO E INCLUYE TODO EXCEPTO LOS RIELES.
EL CODO DE DESCARGA A 90° **CDSV4** SE VENDE POR SEPARADO.

LAS BOMBAS **SV4** NO SON COMPATIBLES CON EL **RDSV3** Y **CDSV3**.

CÓDIGO	PESO	MEDIDAS LARGO X ANCHO X ALTO
SV4ME0750G	127 kg	46 x 40 x 87 cm
SV4ME1000G	148 kg	48 x 42 x 90 cm
SV4ME0750H	127 kg	46 x 40 x 87 cm
SV4ME1000H	148 kg	48 x 42 x 90 cm

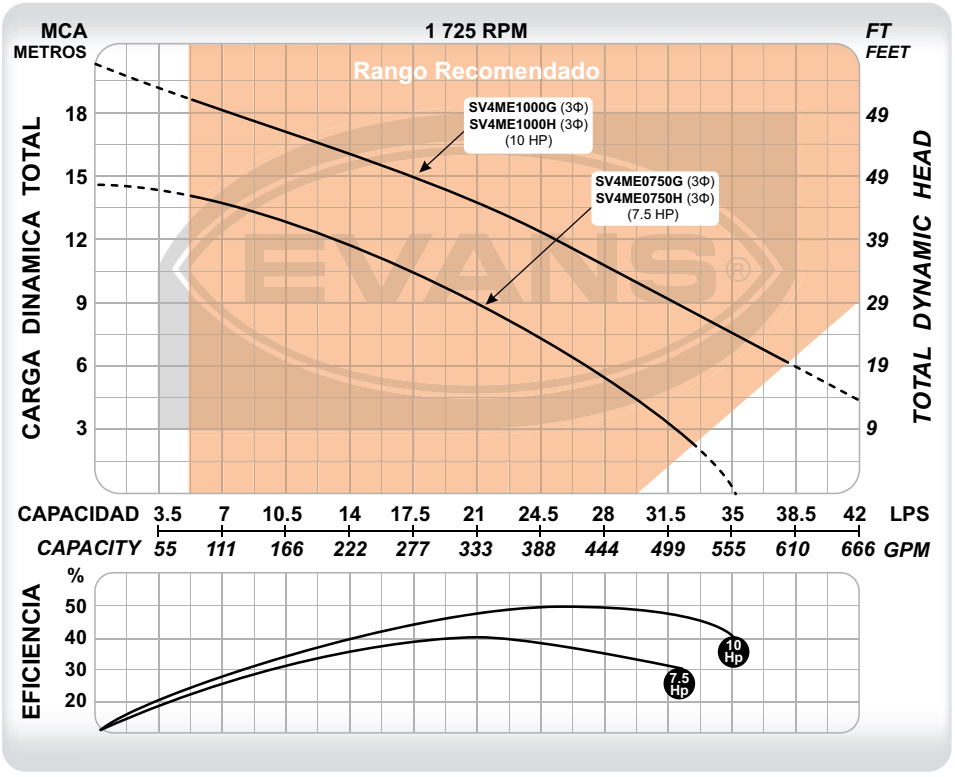

CÓDIGO	Ø DESCARGA	POTENCIA	VOLTAJE	CORRIENTE	POLOS	FLUJO MÁXIMO	PRESIÓN MÁXIMA	PUNTO DE MAYOR EFICIENCIA	PASO DE SÓLIDOS
SV4ME0750G	4"	7.5 HP	220 V ~ 60Hz 3Φ	22 A	4	35 l/s	14 m	21 l/s a 9 m	2 ½"
SV4ME1000G	4"	10 HP	220 V ~ 60Hz 3Φ	30 A	4	45 l/s	20 m	25 l/s a 12 m	2 ½"
SV4ME0750H	4"	7.5 HP	440 V ~ 60Hz 3Φ	11 A	4	35 l/s	14 m	21 l/s a 9 m	2 ½"
SV4ME1000H	4"	10 HP	440 V ~ 60Hz 3Φ	15 A	4	45 l/s	20 m	25 l/s a 12 m	2 ½"

DEBIDO A LAS MEJORAS CONSTANTES, EL PRODUCTO PUEDE VARIAR EN SU APARIENCIA. ESPECIFICACIONES SUJETAS A CAMBIO SIN PREVIO AVISO.

BOMBA SUMERGIBLE PARA LODOS
DESCARGA DE 6" | 4 POLOS

CLASE 1P

1 año GARANTÍA

RED DE SERVICIO Y REFACCIONES

IMPULSOR HEAVY DUTY HIERRO DÚCTIL

MOTOR TRIFÁSICO 3~

- Impulsor tipo canal en hierro dúctil.
- Aplicaciones en plantas de tratamiento, fosas sépticas y aguas residuales en general.
- Modelos en 4 polos a bajas revoluciones logrando un alto flujo y uso heavy duty.
- Construida con los materiales más resistentes para alargar su vida útil.



SV6ME1500



BOMBAS DE LODOS

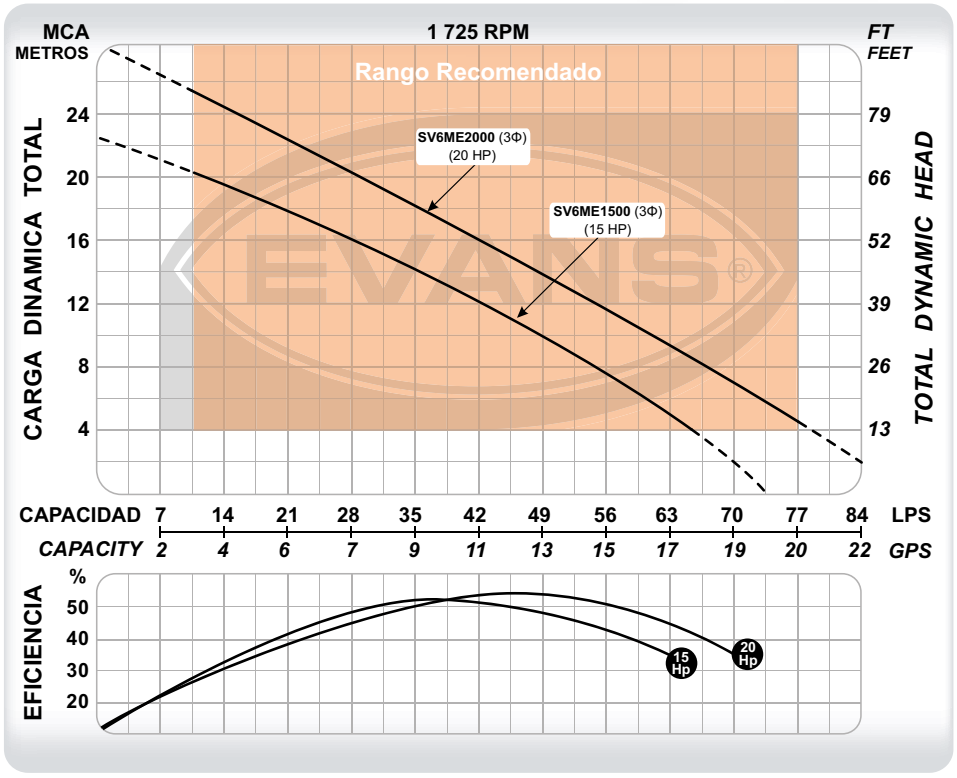



RDSV6

EL CODO DE DESPLAZAMIENTO **RDSV6** SE VENDE POR SEPARADO E INCLUYE TODO EXCEPTO LOS RIELES.
EL CODO DE DESCARGA A 90° **CDSV6** SE VENDE POR SEPARADO.

CÓDIGO	PESO	MEDIDAS LARGO X ANCHO X ALTO
SV6ME1500	230 kg	55 x 50 x 95 cm
SV6ME2000	250 kg	60 x 55 x 100 cm

CÓDIGO	Ø DESCARGA	POTENCIA	VOLTAJE	CORRIENTE	POLOS	FLUJO MÁXIMO	PRESIÓN MÁXIMA	PUNTO DE MAYOR EFICIENCIA	PASO DE SÓLIDOS
SV6ME1500	6"	15 HP	(220/440) V ~ 60Hz 3Φ	46 / 23 A	4	78 l/s	23 m	35 l/s a 14 m	2 ¾"
SV6ME2000	6"	20 HP	(220/440) V ~ 60Hz 3Φ	62 / 31 A	4	86 l/s	28 m	46 l/s a 15 m	2 ¾"

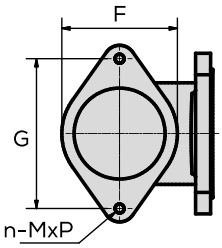


CDSV3

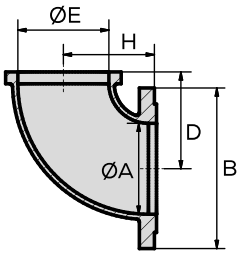

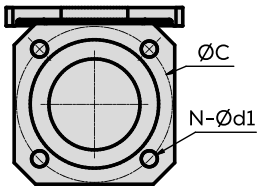

CÓDIGO	DIMENSIONES (cm)										PESO (kg)
	Ø A	B	Ø C	D	Ø E	Ø F	Ø G	H	N-Ød1	N-Ød2	
CDSV3	Ø 8.5	15	Ø 14.5	9	Ø 8.5	10.8	14	8.5	4-Ø 1.5	2-M10x1.5	4.5


CDSV3


CDSV4

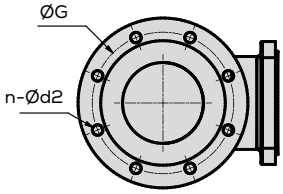

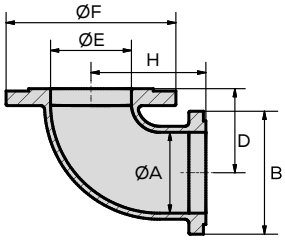

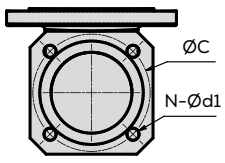

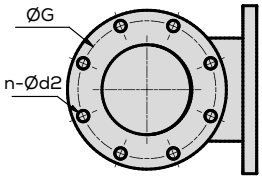


CDSV6

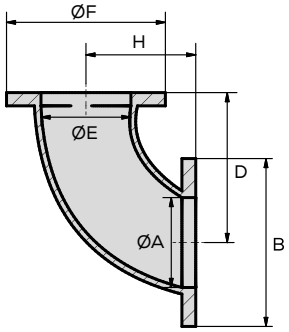

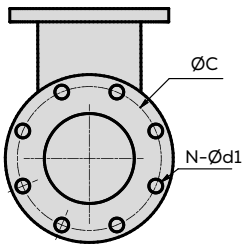

CÓDIGO	DIMENSIONES (cm)										PESO (kg)
	Ø A	B	Ø C	D	Ø E	Ø F	Ø G	H	N-Ød1	N-Ød2	
CDSV3	Ø 8.5	15	Ø 14.5	11.6	Ø 8.5	Ø 18.5	Ø 15	7.4	4-Ø 1.5	8-Ø 1.3	8.5
CDSV4	Ø 10	16.3	Ø 16.5	11.5	Ø 10	Ø 21	Ø 17.5	13.5	4-Ø 1.5	8-Ø 1.3	11.4
CDSV6	Ø 15	27	Ø 23	20	Ø 15	Ø28	Ø 24	18.3	8-Ø 2.3	8-Ø 1.9	3

DEBIDO A LAS MEJORAS CONSTANTES, EL PRODUCTO PUEDE VARIAR EN SU APARIENCIA. ESPECIFICACIONES SUJETAS A CAMBIO SIN PREVIO AVISO.

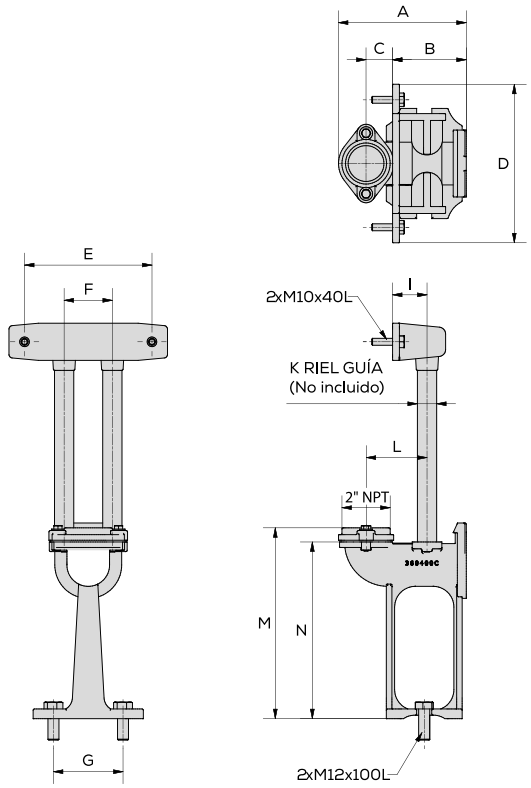

Las dimensiones están dadas en cm.
No incluyen los tornillos M10 y M12.

CÓDIGO	A	B	C	D	E	F	G	I	K	L	M	N
RDSV2	18.6	10.7	3.9	23	18.5	7	10	5	Tubo 1" cédula 40 (Espesor 0.133")	8.92	27.8	25.7

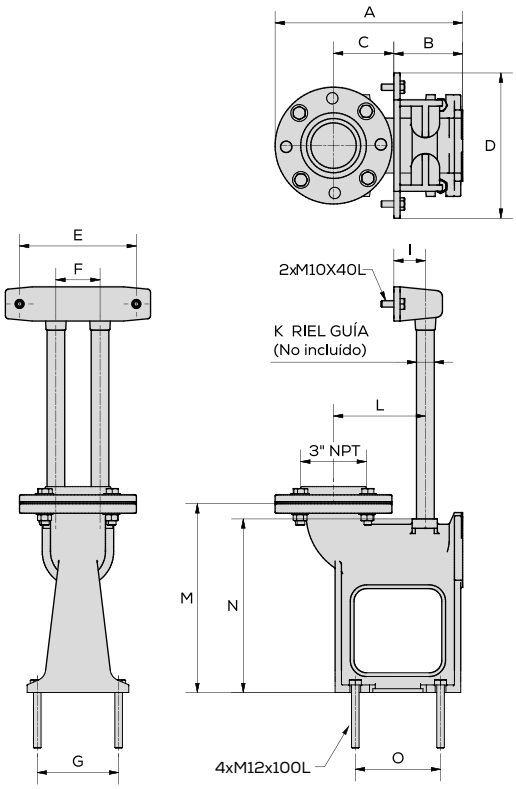

Las dimensiones están dadas en cm.
No incluyen los tornillos M10 y M12.

CÓDIGO	A	B	C	D	E	F	G	I	K	L	M	N	O
RDSV3	29.7	11	9.5	23	18.5	7	12.9	5	Tubo 1" cédula 40 (Espesor 0.133")	14.5	30.3	27.5	13.5

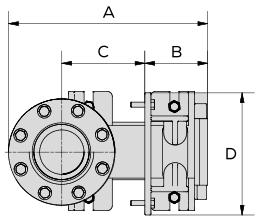

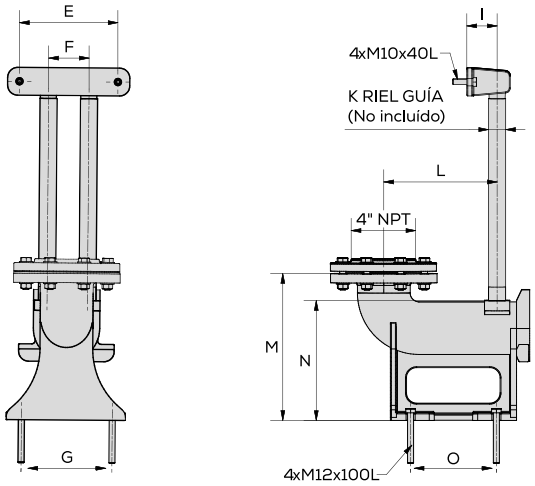

Las dimensiones están dadas en cm.
No incluyen los tornillos M14 y M16.

CÓDIGO	A	B	C	D	E	F	G	I	K	L	M	N	O
RDSV4	39.5	12.5	16.5	24.2	19.5	8	18	6	Tubo 1 ¼" cédula 40 (Espesor 0.140")	22.5	29	23.8	17

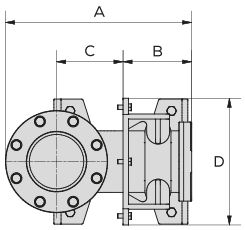

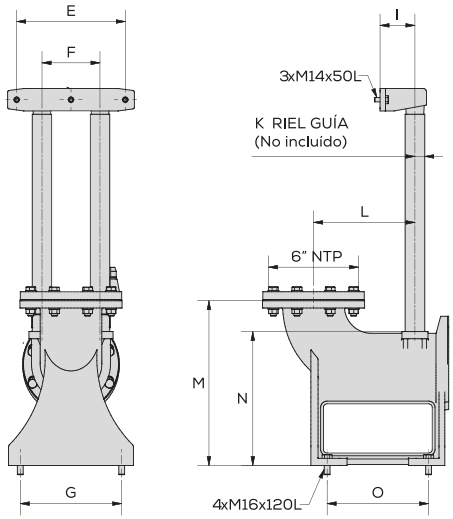

Las dimensiones están dadas en cm.
No incluyen los tornillos M14 y M16.

CÓDIGO	A	B	C	D	E	F	G	I	K	L	M	N	O
RDSV6	51.4	19	19.4	35	30	16	28	9.9	Tubo 2" cédula 40 (Espesor 0.154")	26	45.5	37	28

DEBIDO A LAS MEJORAS CONSTANTES, EL PRODUCTO PUEDE VARIAR EN SU APARIENCIA. ESPECIFICACIONES SUJETAS A CAMBIO SIN PREVIO AVISO.

DIMENSIONES DE INSTALACIÓN BOMBA SV CON RDSV

2 POLOS

1/2 HP
1 HP

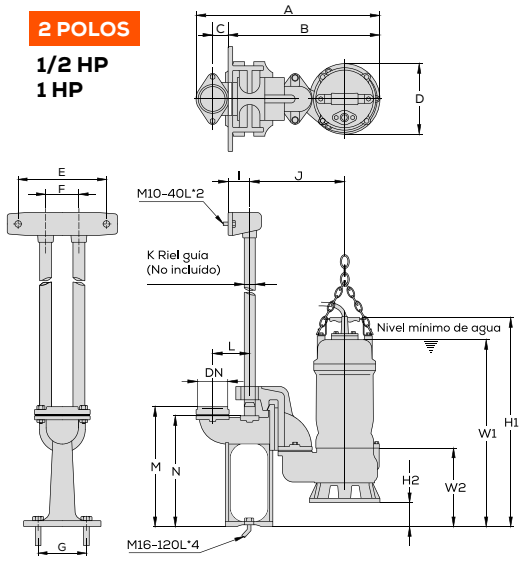

2 HP
3 HP
5 HP
7.5 HP
10 HP

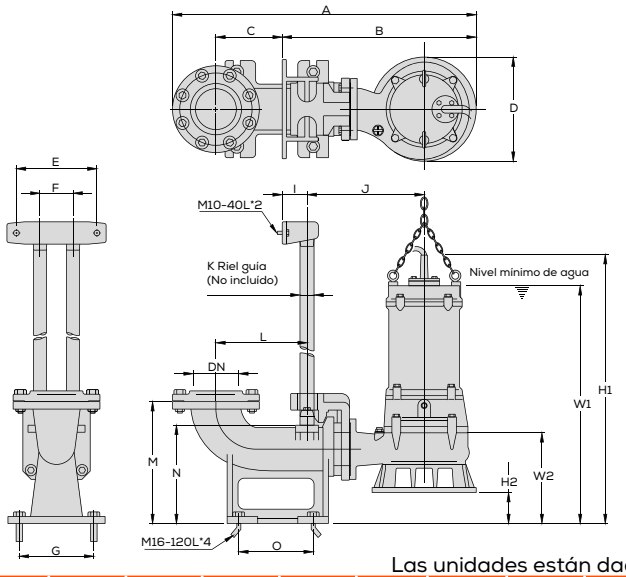

Las unidades están dadas en cm

POTENCIA	A	B	C	D	E	F	G	I	J	K	L	M	N	O	W1	W2	H1	H2
1/2 HP	42.5	34.5	4	16.5	18.5	7	10	5	21.5	1"	9	27.5	25.5	N/A	40	17	46	45
1 HP															43	18	49	
2 HP 1Φ	59	40.5	9.5	22			13		24		14.5	30.5	27.5	13.5	64	27.5	71	12
2 HP 3Φ		40													59		66	11.5
3HP	75.5	48.5	16.5	25	19.5	8	18	6	30		22.5	29	24	17	53.5	23.5	61	7
5 HP															55.5	23	63	
7.5 HP															57.5		65	
10 HP															59.5		67	

4 POLOS

2 HP

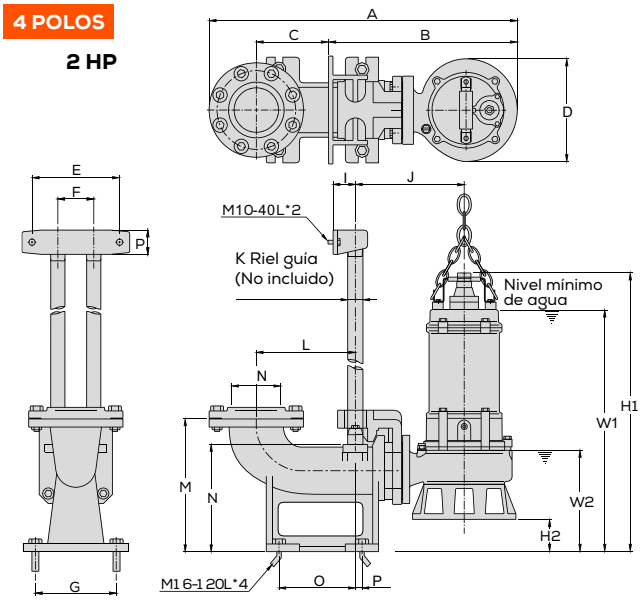

3 HP
5 HP
7.5 HP
10 HP
15 HP
20 HP

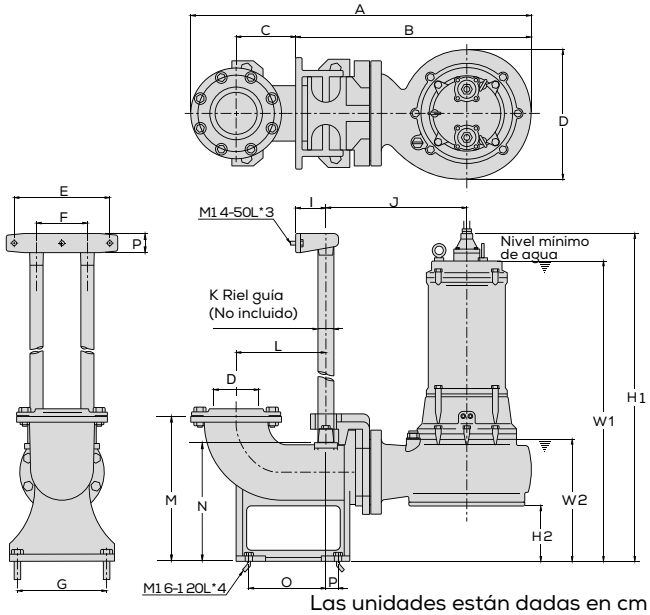

Las unidades están dadas en cm

POTENCIA	A	B	C	D	E	F	G	I	J	K	L	M	N	O	W1	W2	H1	H2
2 HP	57	38.5	9.5	22	18.5	7	13	5	22.5	1"	14.5	30.5	27.5	13.5	56.5	25	63.5	12
3HP	80.5	53.5		29.5					32						58.5	24	66.5	12.5
5 HP															61	26.5	68.5	
7.5 HP	90	63	16.5	39.5	19.5	8	18	6	37	1 ¼"	22.5	29	24	17	66.5	28	77	11
10 HP	89.5	62.5													68		78	
15 HP	110	77.5	18.5	39.5	30	16	28	9.5	44.5	2"	28	45.5	37	28	88	37	98	17
20 HP							18								94		104.5	

DIMENSIONES DE INSTALACIÓN
BOMBA SV CON CDSV

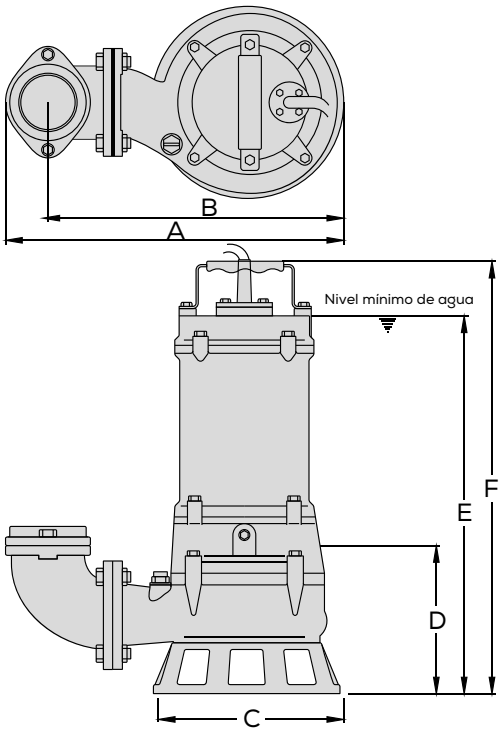

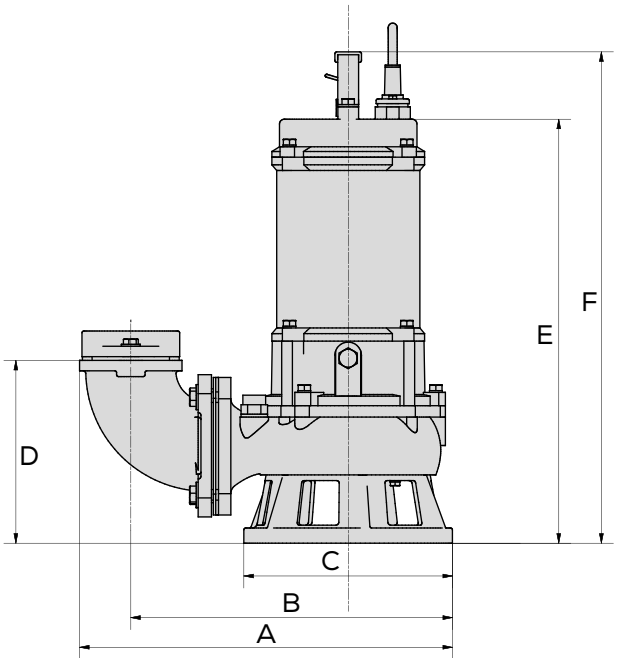

2 POLOS

Las unidades están dadas en cm

CÓDIGO	A	B	C	D	E	F
1/2 HP	23	20	17	13	35.5	41
1 HP					39	44
2 HP 1Φ	41	35.5	22	20	52	59
2 HP 3Φ	40.5	35			47	54
3HP	44.5	39	25		47	54
5 HP	46	40.5		20.5	49	56
7.5 HP	55	44.5		22.5	51	58
10 HP				23	53	60

4 POLOS

Las unidades están dadas en cm

CÓDIGO	A	B	C	D	E	F
2 HP	42.5	37	25	20	45.5	53
3HP	54	45	31.5	28.5	57.5	65.5
5 HP	54	44.5	31.5	28.5	59.5	67
7.5 HP	68.5	58	39.5	39.5	70	80.5
10 HP	68.5	58	39.5	39.5	71	81
15 HP	86	72	45	54	89	99
20 HP	86	72	45	54	94	104

GUÍA DE CODIFICACIÓN

SV 3 ME 0200 G -I

1 2 3 4 5 6

GD 2 ME 0300 G

1 2 3 4 5

1. **SV:** Línea de motobomba sumergible de lodos.
   GD: Línea de motobomba sumergible trituradoras.
2. Diámetro de descarga de la bomba en pulgadas.
3. **TIPO DE MOTOR** (ME-Eléctrico).
4. **POTENCIA (HP)**. ("200" 2HP monofásico / "0200" 2HP trifásico)
5. **VOLTAJE** G-220V H-440V
6. **I:** Construcción en acero inoxidable 316 (sin terminación "-I") construcción en hierro.

El ejemplo 1 corresponde a una motobomba sumergible de 3" para transferencia de lodos EVANS® SV, de motor eléctrico trifásico de 2 HP, 220 volts en construcción de acero inoxidable.

El ejemplo 2 corresponde a una motobomba sumergible trituradora de sólidos de 2" EVANS® GD, de motor eléctrico trifásico de 3 HP, 220 volts.

DEBIDO A LAS MEJORAS CONSTANTES, EL PRODUCTO PUEDE VARIAR EN SU APARIENCIA. ESPECIFICACIONES SUJETAS A CAMBIO SIN PREVIO AVISO.

VISTA TRANSVERSAL DE BOMBA SUMERGIBLE INOXIDABLE PARA LODOS



PROTECTOR TÉRMICO

Sobrecarga
Caída de voltaje
Impulsor atascado
Falta de agua
Encendido automático 60 °C.



RODAMIENTOS

Uso Pesado 100,000 horas.
Rodamiento superior para carga radial.
Rodamiento Inferior para cargas radiales y axiales.



SELLO MECÁNICO

Doble sello EagleBurgmann dos caras.

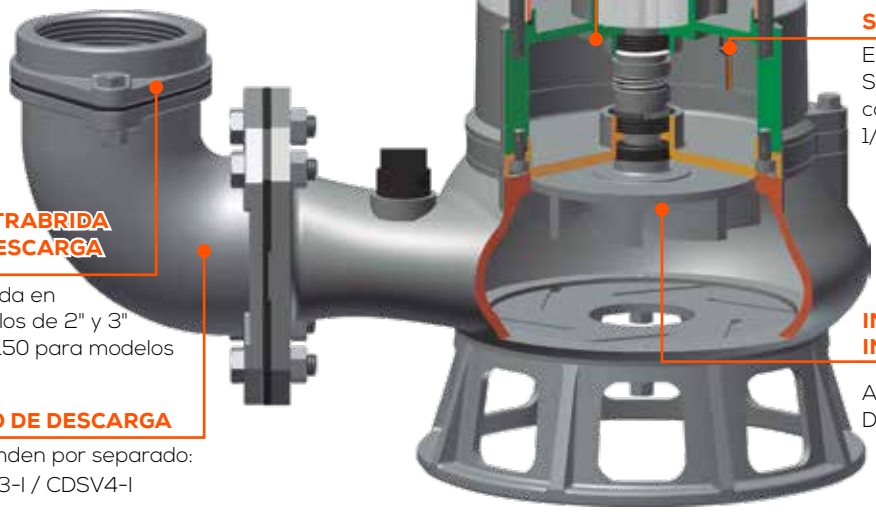

CONTRABRIDA DE DESCARGA

Ovalada en modelos de 2" y 3" ANSI 150 para modelos de 4"

CODO DE DESCARGA

Se venden por separado:
CDSV3-I / CDSV4-I

CABLE

Sellado con compuesto epóxico.

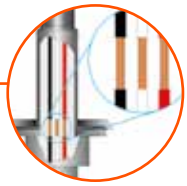

ROTOR

AISI 420
una sola pieza.



ESTATOR

Clase B
modelos ≤5 Hp
Clase F
modelos ≥7.5 Hp



SENSOR DE HUMEDAD

En el sello mecánico.
Se vende por separado cód. AB-SFS2 con rosca 1/4" PT.



IMPULSOR EN ACERO INOXIDABLE

AISI 316
Dureza 450 N/mm^2



CARACTERÍSTICAS GENERALES	
APLICACIONES	Lodos y aguas negras
TEMPERATURA DE AGUA	0 °C - 40 °C
SUBMERSIBILIDAD	30 metros
IMPULSOR	Tipo vórtice, acero inoxidable AISI 316 700 N/mm^2
SELLO MECÁNICO	Doble sello EagleBurgmann. Carbón/Cerámica de el lado del motor y Carburo al silicio de el lado de la bomba. Resorte en AISI 316
CUERPO/VOLUTA/SUCCIÓN	AISI 316 700 N/mm^2
RODAMIENTOS	Tipo bola lubricados en aceite de hasta 100,000 horas de uso.
ACEITE	Isovoltine M45. Marca TOTAL
AISLAMIENTO	Clase B en códigos de 1/2 a 5 hp / Clase F en códigos de 7.5 y 10 hp
MOTOR	Seco. Uso continuo. 24 horas.
PROTECTOR	Protección interna por sobre carga con sistema de encendido automático.
ROTOR	AISI 420
RANGO pH DEL AGUA	4 - 10

BOMBA SUMERGIBLE INOXIDABLE PARA LODOS
DESCARGA DE 2" | 1/2 Y 1 HP



- Impulsor tipo vórtice en acero inoxidable 316.
- Aplicaciones en bombeo de agua salada, líquidos, ácidos, alcalinos, abrasivos y/ó corrosivos.
- Modelos en altas revoluciones que ofrecen mayor presión.
- Construida con los materiales más resistentes para alargar su vida útil.



Compatibles con el sensor de fuga: **AB-SFS2**

SV2ME100F-I



EL RIEL DE DESLIZAMIENTO **RDSV2-I** SE VENDE POR SEPARADO

CÓDIGO	PESO	MEDIDAS LARGO X ANCHO X ALTO
SV2ME050F-I	16 kg	30 x 26 x 54 cm
SV2ME100F-I	19 kg	31 x 26 x 57 cm
SV2ME100G-I	19 kg	31 x 26 x 57 cm

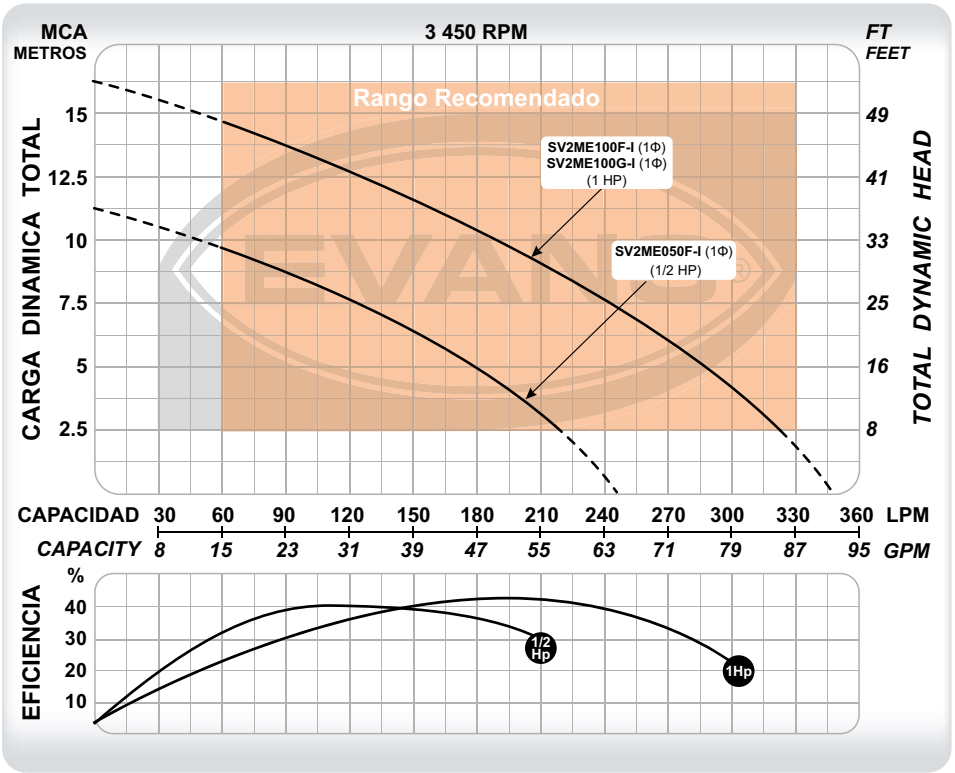

CÓDIGO	Ø DESCARGA	POTENCIA	VOLTAJE	CORRIENTE	POLOS	FLUJO MÁXIMO	PRESIÓN MÁXIMA	PUNTO DE MAYOR EFICIENCIA	PASO DE SÓLIDOS
SV2ME050F-I	2"	1/2 HP	110 V ~ 60Hz 1Φ	9 A	2	250 l/min	11 m	105 l/min a 8 m	1 ½"
SV2ME100F-I	2"	1 HP		13 A	2	350 l/min	16 m	185 l/min a 10 m	1 ½"
SV2ME100G-I	2"	1 HP	220 V ~ 60Hz 1Φ	6 A	2	350 l/min	16 m	185 l/min a 10 m	1 ½"

DEBIDO A LAS MEJORAS CONSTANTES, EL PRODUCTO PUEDE VARIAR EN SU APARIENCIA. ESPECIFICACIONES SUJETAS A CAMBIO SIN PREVIO AVISO.

BOMBA SUMERGIBLE INOXIDABLE PARA LODOS
DESCARGA DE 3" | 2, 3 Y 5 HP

CLASE 1P

1 año GARANTÍA · RED DE SERVICIO Y REFACCIONES · CONSTRUCCIÓN 100% 316 ACERO INOXIDABLE · MOTOR MONOFÁSICO 1~ · MOTOR TRIFÁSICO 3~

- Impulsor tipo vórtice en acero inoxidable 316.
- Aplicaciones en bombeo de agua salada, líquidos, ácidos, alcalinos, abrasivos y/ó corrosivos.
- Modelos en altas revoluciones que ofrecen mayor presión.
- Construida con los materiales más resistentes para alargar su vida útil.

Compatibles con el sensor de fuga: **AB-SFS2**





SV3ME0200G-I



BOMBAS DE LODOS



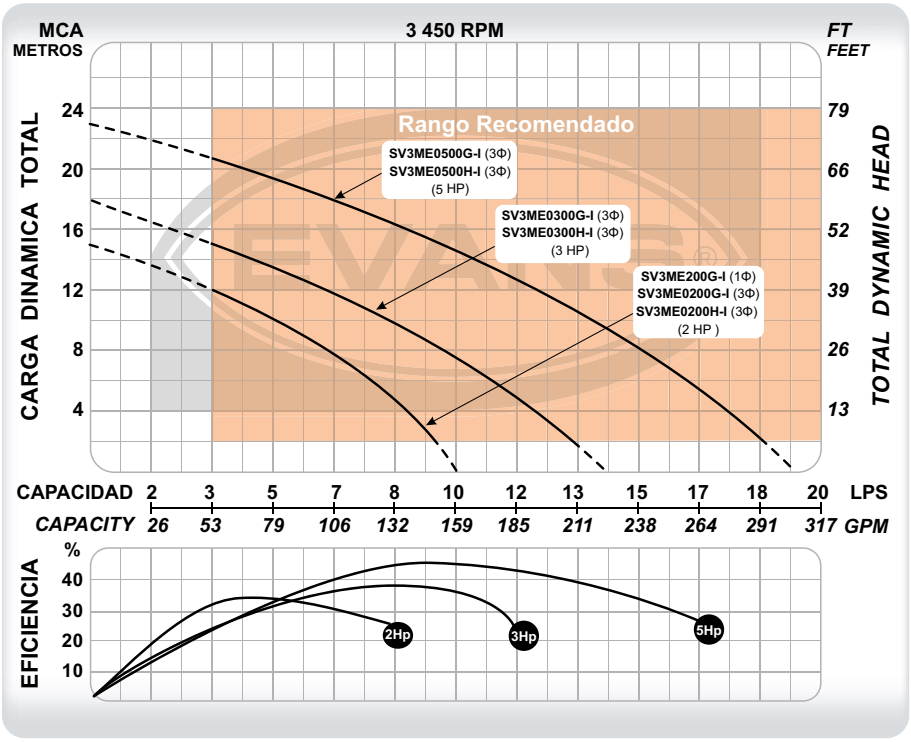

EL CODO DE DESPLAZAMIENTO **RDSV3-I** SE VENDE POR SEPARADO E INCLUYE TODO EXCEPTO LOS RIELES.
EL CODO DE DESCARGA A 90° **CDSV3-I** SE VENDE POR SEPARADO.

PARA OBTENER UN MEJOR DESEMPEÑO DE LA BOMBA SE PUEDE INSTALAR CON **CDSV4-I** O **RDSV4-I** (SON COMPATIBLES CON LA DESCARGA DE LA BOMBA) SE VENDE POR SEPARADO.

CÓDIGO	PESO	MEDIDAS LARGO X ANCHO X ALTO
SV3ME200G-I	29 kg	34 x 32 x 61 cm
SV3ME0200G-I	28 kg	34 x 32 x 61 cm
SV3ME0300G-I	35 kg	41 x 33 x 66 cm
SV3ME0500G-I	40 kg	46 x 34 x 70 cm
SV3ME0200H-I	28 kg	34 x 32 x 61 cm
SV3ME0300H-I	35 kg	41 x 33 x 66 cm
SV3ME0500H-I	40 kg	46 x 34 x 70 cm

CÓDIGO	Ø DESCARGA	POTENCIA	VOLTAJE	CORRIENTE	POLOS	FLUJO MÁXIMO	PRESIÓN MÁXIMA	PUNTO DE MAYOR EFICIENCIA	PASO DE SÓLIDOS
SV3ME200G-I	3"	2 HP	220 V ~ 60Hz 1Φ	13 A	2	10 l/s	15 m	4 l/s a 11 m	1 ½"
SV3ME0200G-I	3"	2 HP	220 V ~ 60Hz 3Φ	8 A	2	10 l/s	15 m	4 l/s a 11 m	1 ½"
SV3ME0300G-I	3"	3 HP	220 V ~ 60Hz 3Φ	11 A	2	14 l/s	18 m	8 l/s a 11 m	1 ¾"
SV3ME0500G-I	3"	5 HP	220 V ~ 60Hz 3Φ	17 A	2	19 l/s	23 m	9 l/s a 15 m	1 ½"
SV3ME0200H-I	3"	2 HP	440 V ~ 60Hz 3Φ	4 A	2	10 l/s	15 m	4 l/s a 11 m	1 ½"
SV3ME0300H-I	3"	3 HP	440 V ~ 60Hz 3Φ	6 A	2	14 l/s	18 m	8 l/s a 11 m	1 ¾"
SV3ME0500H-I	3"	5 HP	440 V ~ 60Hz 3Φ	9 A	2	19 l/s	23 m	9 l/s a 15 m	1 ½"





SV3ME0750G-I

MOTOR TRIFÁSICO 3~

CONSTRUCCIÓN 100% 316 ACERO INOXIDABLE

RED DE SERVICIO Y REFACCIONES

1 año GARANTÍA

- Impulsor tipo vórtice en acero inoxidable 316.
- Aplicaciones en bombeo de agua salada, líquidos, ácidos, alcalinos, abrasivos y/ó corrosivos.
- Modelos en altas revoluciones que ofrecen mayor presión.
- Construida con los materiales más resistentes para alargar su vida útil.



Compatibles con el sensor de fuga: **AB-SFS2**



EL CODO DE DESPLAZAMIENTO **RDSV3-I** SE VENDE POR SEPARADO E INCLUYE TODO EXCEPTO LOS RIELES.
EL CODO DE DESCARGA A 90° **CDSV3-I** SE VENDE POR SEPARADO.

PARA OBTENER UN MEJOR DESEMPEÑO DE LA BOMBA SE PUEDE INSTALAR CON **CDSV4-I** O **RDSV4-I** (SON COMPATIBLES CON LA DESCARGA DE LA BOMBA) SE VENDE POR SEPARADO.

CÓDIGO	PESO	MEDIDAS LARGO X ANCHO X ALTO
SV3ME0750G-I	55 kg	50 x 23 x 59 cm
SV3ME1000G-I	60 kg	50 x 26 x 61 cm
SV3ME0750H-I	55 kg	50 x 23 x 59 cm
SV3ME1000H-I	60 kg	50 x 26 x 61 cm

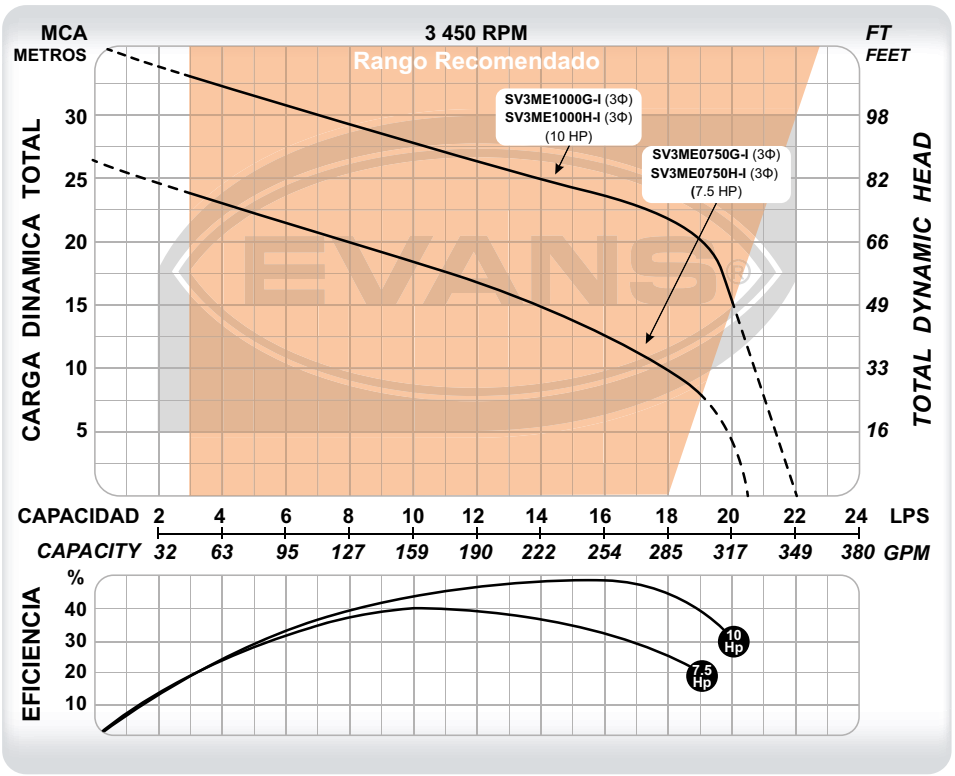

CÓDIGO	Ø DESCARGA	POTENCIA	VOLTAJE	CORRIENTE	POLOS	FLUJO MÁXIMO	PRESIÓN MÁXIMA	PUNTO DE MAYOR EFICIENCIA	PASO DE SÓLIDOS
SV3ME0750G-I	3"	7.5 HP	220 V ~ 60Hz 3Φ	22 A	2	20.5 l/s	26 m	10 l/s a 18 m	2"
SV3ME1000G-I	3"	10 HP	220 V ~ 60Hz 3Φ	30 A	2	22 l/s	35 m	16 l/s a 23 m	2"
SV3ME0750H-I	3"	7.5 HP	440 V ~ 60Hz 3Φ	11 A	2	20.5 l/s	26 m	10 l/s a 18 m	2"
SV3ME1000H-I	3"	10 HP	440 V ~ 60Hz 3Φ	15 A	2	22 l/s	35 m	16 l/s a 23 m	2"

DEBIDO A LAS MEJORAS CONSTANTES, EL PRODUCTO PUEDE VARIAR EN SU APARIENCIA. ESPECIFICACIONES SUJETAS A CAMBIO SIN PREVIO AVISO.

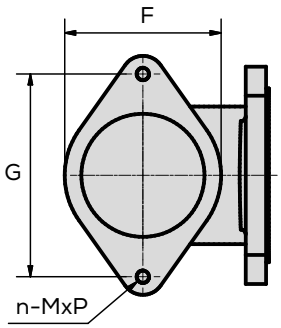



CDSV3-1

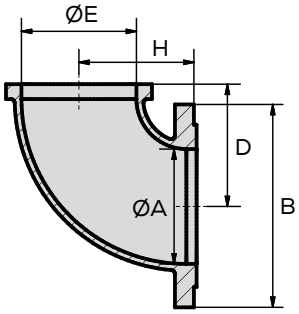

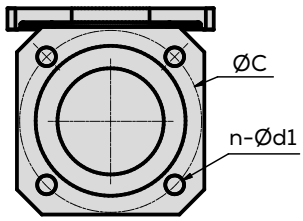

MODELO	DIMENSIONES (cm)										PESO (kg)
	Ø A	B	Ø C	D	Ø E	Ø F	Ø G	H	N-Ød1	N-Ød2	
CDSV3-I	Ø 8	14.5	Ø 14.5	8.8	Ø 8	10.4	14	7.8	4-Ø 1.4	2-M10x1.5	4

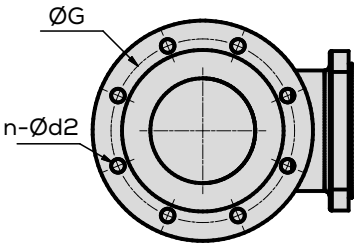



CDSV4-1

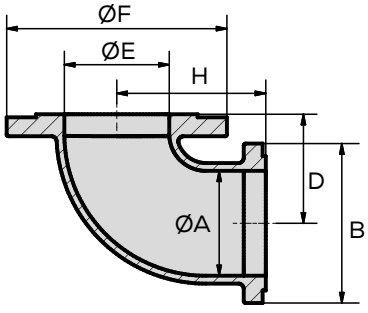

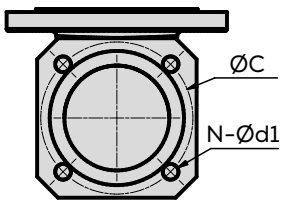

MODELO	DIMENSIONES (cm)										PESO (kg)
	Ø A	B	Ø C	D	Ø E	Ø F	Ø G	H	N-Ød1	N-Ød2	
CDSV4-I	Ø 10.2	14.5	Ø 16.5	11.8	Ø 10.2	Ø 20.5	Ø 17.5	10.3	4-Ø 1.4	8-Ø 1.8	8.2

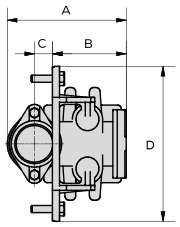

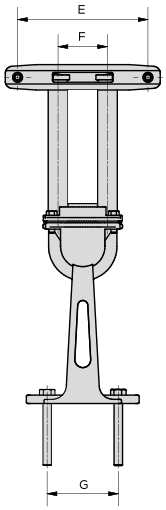

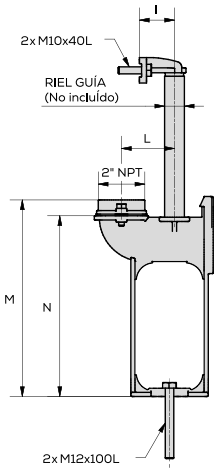

Las dimensiones están dadas en cm.
No incluyen los tornillos M10 y M12

CÓDIGO	A	B	C	D	E	F	G	I	K	L	M	N
RDSV2-I	16.9	10.5	2.6	22	18.5	7	10.1	5	Tubo 1" cédula 40 (Espesor 0.133")	7.6	27.9	25.7

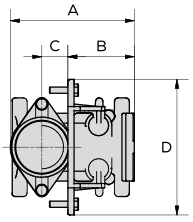

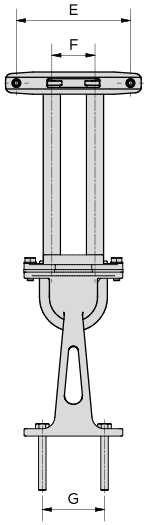

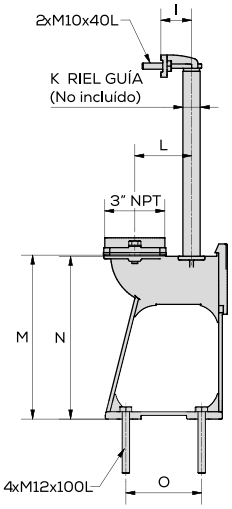

Las dimensiones están dadas en cm.
No incluyen los tornillos M10 y M12

CÓDIGO	A	B	C	D	E	F	G	I	K	L	M	N	O
RDSV3-I	20.1	10.8	4.3	22	18.5	7	10.1	5	Tubo 1" cédula 40 (Espesor 0.133")	9.2	26.6	26.4	12.3

DEBIDO A LAS MEJORAS CONSTANTES, EL PRODUCTO PUEDE VARIAR EN SU APARIENCIA. ESPECIFICACIONES SUJETAS A CAMBIO SIN PREVIO AVISO.

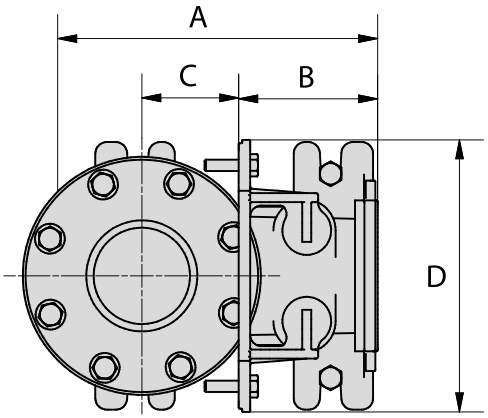

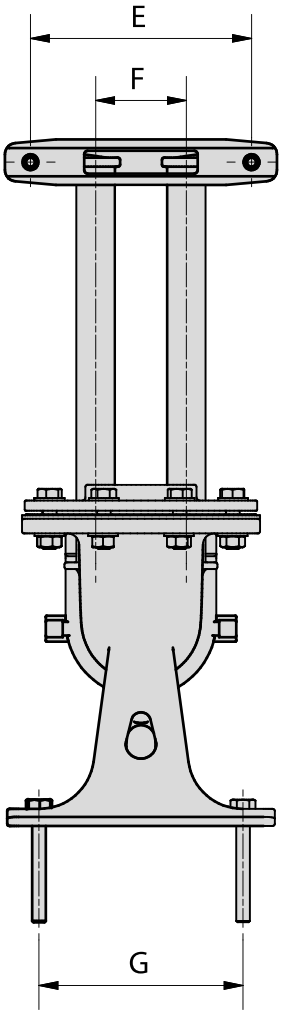

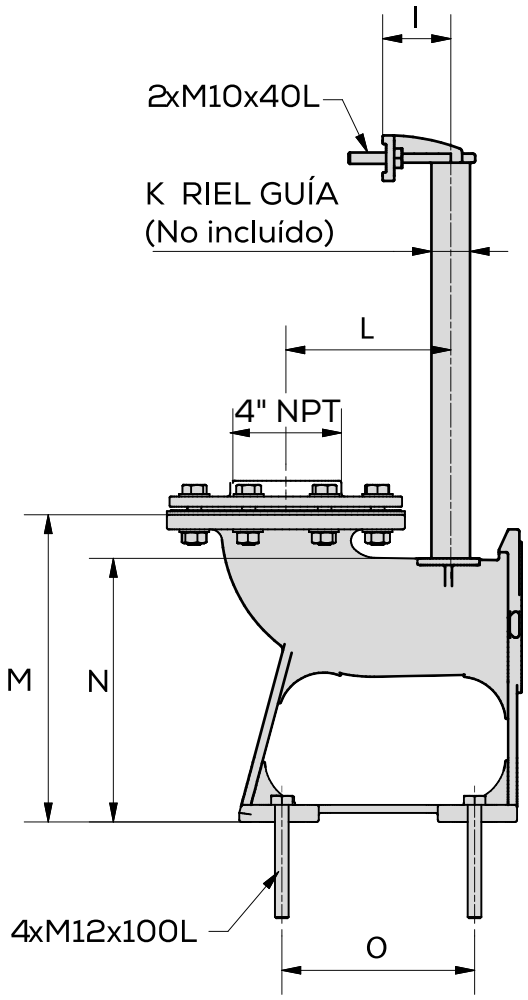

Las dimensiones están dadas en cm.
No incluyen los tornillos M10 y M12

CÓDIGO	A	B	C	D	E	F	G	I	K	L	M	N	O
RDSV4-I	31.5	12.3	8.8	24	19.5	8	18	6	Tubo 1 ¼" cédula 40 (Espesor 0.140")	14.8	27.1	23.3	17

CÓDIGO	A	B	C	D	E	F
SV2ME050F-I	23.5	19.5	16	10.5	35.5	40.5
SV2ME100F-I					38.5	44
SV2ME100G-I						
SV3ME200G-I	31	26	20.5	12	47.5	53
SV3ME0200G-I					42.5	47.5
SV3ME0300G-I	42.5	37	23	19.5	46.5	53
SV3ME0500G-I					49	55
SV3ME0750G-I	50	39.5		22.5	51.5	58.5
SV3ME1000G-I					53.5	60.5

Las dimensiones están dadas en cm.

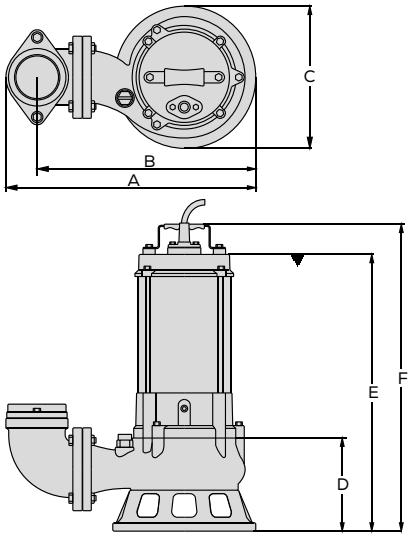

DIAGRAMA DE INSTALACIÓN SV-I CON RDSV-I

1/2 HP
1 HP

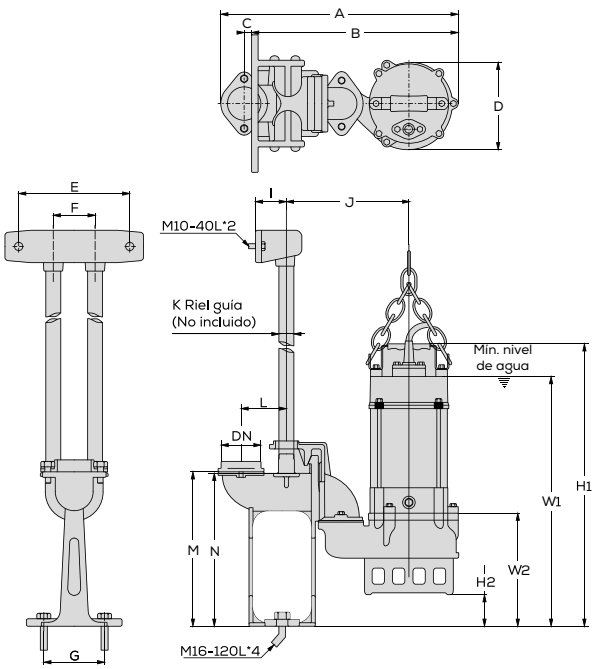

2 HP
3 HP
5 HP
7.5 HP
10 HP

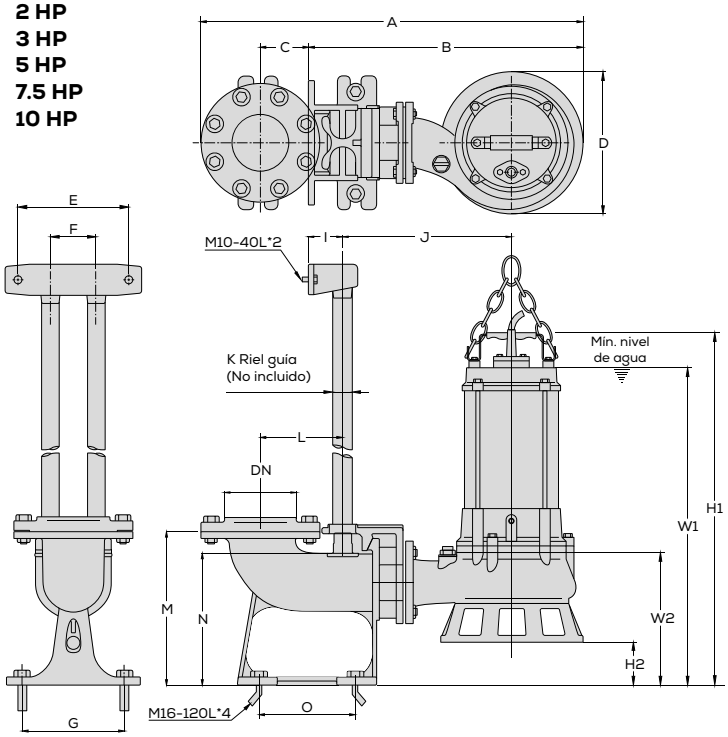

Las dimensiones están dadas en cm.

POTENCIA	A	B	C	D	E	F	G	I	J	K	L	M	N	O	W1	W2	H1	H2
1/2 HP 1Φ	40	33.5	25	16	18.5	7	10	5	20.5	1"	7.5	25.7	25.5	N/A	42	19	48.5	6.5
1/2 HP 3Φ															39.5		46	
1 HP 1Φ															45.5		51.5	
1 HP 3Φ															42.5		49	
2 HP 1Φ	48	39	45	21					23		9	26.6	26.4	12.5	61	28	67.5	13.5
2 HP 3Φ															55.5		62	
3 HP 3Φ	53.5	44		23.5					27.5						58.5		66	11.5
5 HP 3Φ	65	48	8.5		19.5	8	18	6	30.5	1 ¼"	145	27	23.5	17	56	23	63	7
7.5 HP 3Φ	67														58.5		66.5	
10 HP 3Φ															60.5		68.5	

Las dimensiones están dadas en cm.

DEBIDO A LAS MEJORAS CONSTANTES, EL PRODUCTO PUEDE VARIAR EN SU APARIENCIA. ESPECIFICACIONES SUJETAS A CAMBIO SIN PREVIO AVISO.

VISTA TRANSVERSAL DE BOMBA SUMERGIBLE TRITURADORA



PROTECTOR TÉRMICO

Sobrecarga
Caída de voltaje
Impulsor atascado
Falta de agua
Encendido automático 60 °C



RODAMIENTOS

Uso Pesado 100,000 horas.
Rodamiento superior para carga radial.
Rodamiento Inferior para cargas radiales y axiales.



ROTOR

AISI 420 una sola pieza.

CONTRABRIDA DE DESCARGA

Tipo ovalada



IMPULSOR EN HIERRO DÚCTIL

Dureza 450 N/mm²

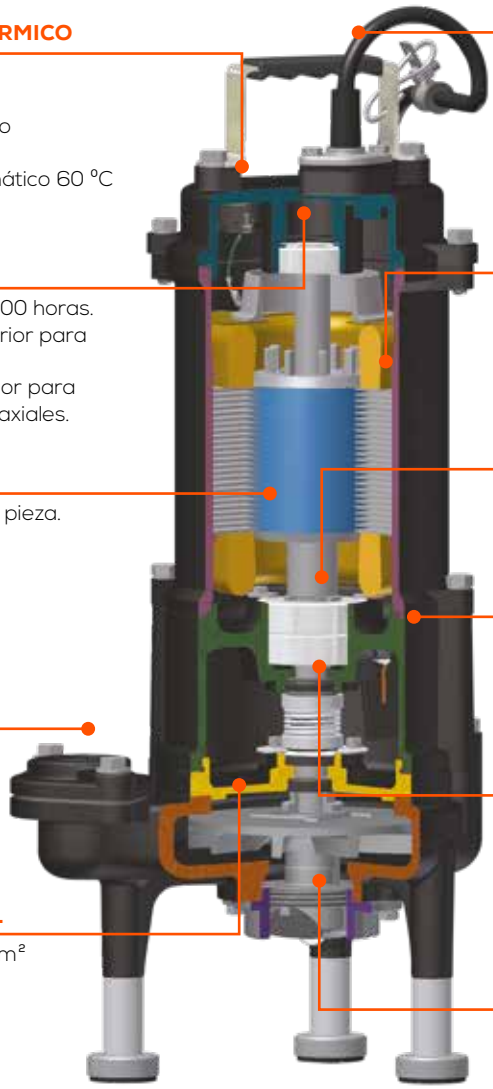

CABLE

Sellado con compuesto epóxico.

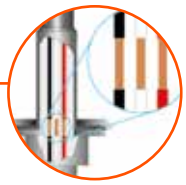

ESTATOR

Clase B
modelos ≤5 Hp
Clase F
modelos ≥7.5 Hp



RODAMIENTOS

Doble rodamiento inferior



SENSOR DE HÚMEDAD

En el sello mecánico.
Se vende por separado código
AB-SFS con rosca M12.



SELLO MECÁNICO

Doble sello EagleBurgmann dos caras



ANILLO Y CUCHILLA

AISI-440C



CARACTERÍSTICAS GENERALES

APLICACIONES	Tritura aguas residuales en plantas de tratamiento, complejos industriales y desarrollos residenciales
TEMPERATURA DE AGUA	0 °C - 40 °C
SUBMERSIBILIDAD	30 metros
IMPULSOR	Cuchilla: AISI-440C y Vórtice: Hierro dúctil 450 N/mm²
SELLO MECÁNICO	Doble sello EagleBurgmann. Carbón/ Cerámica de el lado del motor y Carburo al silicio de el lado de la bomba. Resorte en AISI 316
CUERPO/VOLUTA/SUCCIÓN	Hierro Gris 250 N/mm²
BALEROS	Tipo bola lubricados en aceite de hasta 100,000 horas de uso.
ACEITE	Isovoltine M45. Marca TOTAL
AISLAMIENTO	Clase B en códigos de 1.5 a 5 Hp / Clase F en códigos de 7.5 Hp
MOTOR	Seco | 2 Polos | Uso intermitente.
PROTECTOR	Protección interna por sobre carga con sistema de encendido automático.
ROTOR	AISI 420
RANGO pH DEL AGUA	6 - 8

BOMBAS DE LODOS





GD1ME0150G

MOTOR TRIFÁSICO 3~ | MOTOR MONOFÁSICO 1~ | AISI 440C HEAVY DUTY | IMPULSOR HEAVY DUTY HIERRO DÚCTIL | RED DE SERVICIO Y REFACCIONES | 1 año GARANTÍA

- Anillo y cuchilla en acero inoxidable 440C extra resistente, dejando una finura de corte de 6 a 8 mm.
- Impulsor tipo vórtice en hierro dúctil.
- Comúnmente utilizada en plantas de tratamiento.
- Útil para la homogeneización de líquidos.
- Incluye adaptador para manguera.



Compatibles con el sensor de fuga: **AB-SFS**



EL CODO DE DESPLAZAMIENTO **RDSV2** SE VENDE POR SEPARADO E INCLUYE TODO EXCEPTO LOS RIELES.

CÓDIGO	PESO	MEDIDAS LARGO X ANCHO X ALTO
GD1ME150G	35 kg	75 x 35 x 35 cm
GD1ME0150G	35 kg	65 x 35 x 35 cm
GD1ME0150H	35 kg	65 x 35 x 35 cm
GD1ME200G	40 kg	75 x 35 x 25 cm
GD1ME0200G	40 kg	65 x 35 x 25 cm
GD1ME0200H	40 kg	65 x 35 x 25 cm

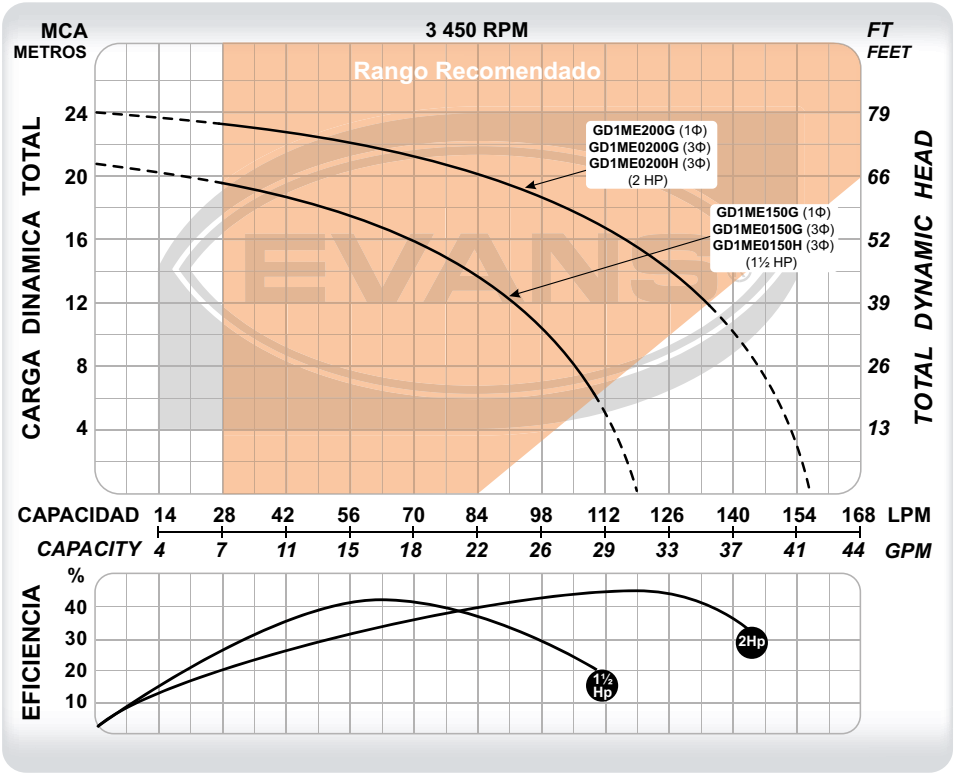

CÓDIGO	Ø DESCARGA	POTENCIA	VOLTAJE	CORRIENTE	POLOS	FLUJO MÁXIMO	PRESIÓN MÁXIMA	PUNTO DE MAYOR EFICIENCIA
GD1ME150G	1 ¼"	1.5 HP	220 V ~ 60Hz 1Φ	9 A	2	120 l/ min	21 m	60 l/ min a 17 m
GD1ME0150G	1 ¼"	1.5 HP	220 V ~ 60Hz 3Φ	5 A	2	120 l/ min	21 m	60 l/ min a 17 m
GD1ME0150H	1 ¼"	1.5 HP	440 V ~ 60Hz 3Φ	3 A	2	120 l/ min	21 m	60 l/ min a 17 m
GD1ME200G	1 ¼"	2 HP	220 V ~ 60Hz 1Φ	13 A	2	155 l/min	24 m	120 l/min a 16 m
GD1ME0200G	1 ¼"	2 HP	220 V ~ 60Hz 3Φ	8 A	2	155 l/min	24 m	120 l/min a 16 m
GD1ME0200H	1 ¼"	2 HP	440 V ~ 60Hz 3Φ	4 A	2	155 l/min	24 m	120 l/min a 16 m

DEBIDO A LAS MEJORAS CONSTANTES, EL PRODUCTO PUEDE VARIAR EN SU APARIENCIA. ESPECIFICACIONES SUJETAS A CAMBIO SIN PREVIO AVISO.

BOMBA SUMERGIBLE TRITURADORA
DESCARGA DE 2" | 3 HP

CLASE 1P

1 año GARANTÍA

RED DE SERVICIO Y REFACCIONES

IMPULSOR HEAVY DUTY HIERRO DÚCTIL

AISI-440C HEAVY DUTY

MOTOR TRIFÁSICO 3~

- Anillo y cuchilla en acero inoxidable 440C extra resistente, dejando una finura de corte de 6 a 8 mm.
- Impulsor tipo vórtice en hierro dúctil.
- Comúnmente utilizada en plantas de tratamiento.
- Útil para la homogeneización de líquidos.
- Incluye adaptador para manguera.



BOMBAS DE LODOS



GD2ME0300H

Compatibles con el sensor de fuga: **AB-SFS**



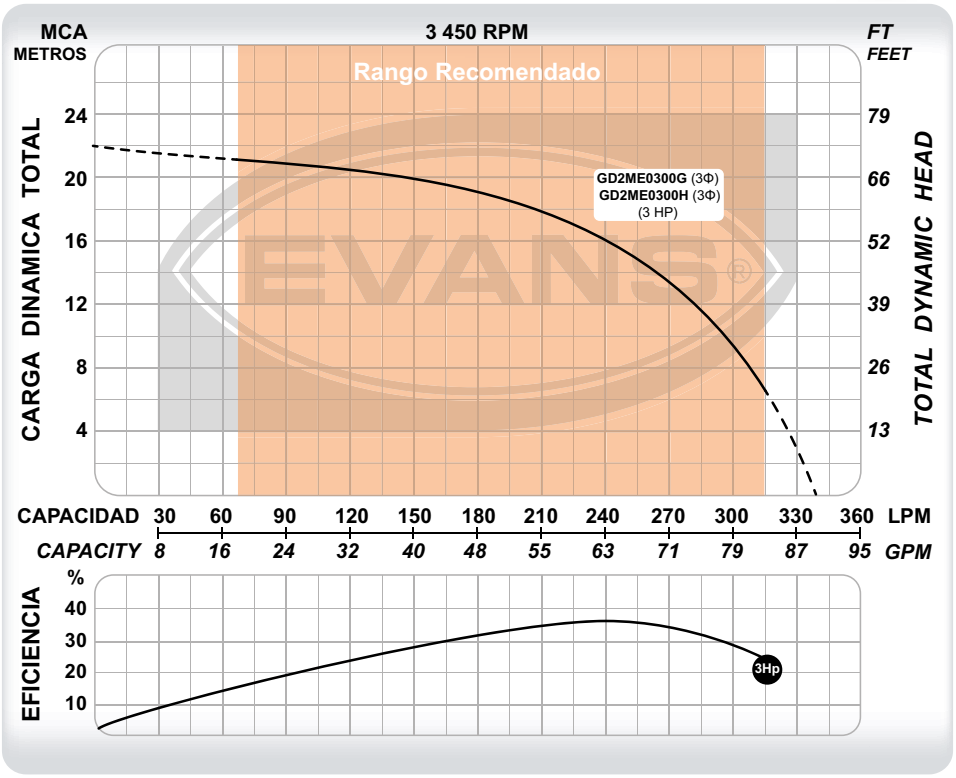



EL CODO DE DESPLAZAMIENTO **RDSV2** SE VENDE POR SEPARADO E INCLUYE TODO EXCEPTO LOS RIELES.

CÓDIGO	PESO	MEDIDAS LARGO X ANCHO X ALTO
GD2ME0300G	60 kg	65 x 40 x 30 cm
GD2ME0300H	60 kg	65 x 40 x 30 cm

CÓDIGO	Ø DESCARGA	POTENCIA	VOLTAJE	CORRIENTE	POLOS	FLUJO MÁXIMO	PRESIÓN MÁXIMA	PUNTO DE MAYOR EFICIENCIA
GD2ME0300G	2"	3 HP	220 V ~ 60Hz 3Φ	11 A	2	340 l/min	22 m	240 l/min a 16 m
GD2ME0300H	2"	3 HP	440 V ~ 60Hz 3Φ	6 A	2	340 l/min	22 m	240 l/min a 16 m

BOMBA SUMERGIBLE TRITURADORA
DESCARGA DE 2" | 5 HP

CLASE 1P





GD2ME0500G

- Anillo y cuchilla en acero inoxidable 440C extra resistente, dejando una finura de corte de 6 a 8 mm.
- Impulsor tipo vórtice en hierro dúctil.
- Comúnmente utilizada en plantas de tratamiento.
- Útil para la homogeneización de líquidos.
- Incluye adaptador para manguera.



Compatibles con el sensor de fuga: **AB-SFS**



EL CODO DE DESPLAZAMIENTO **RDSV2** SE VENDE POR SEPARADO E INCLUYE TODO EXCEPTO LOS RIELES.

CÓDIGO	PESO	MEDIDAS LARGO X ANCHO X ALTO
GD2ME0500G	65 kg	70 x 40 x 30 cm
GD2ME0500H	65 kg	70 x 40 x 30 cm

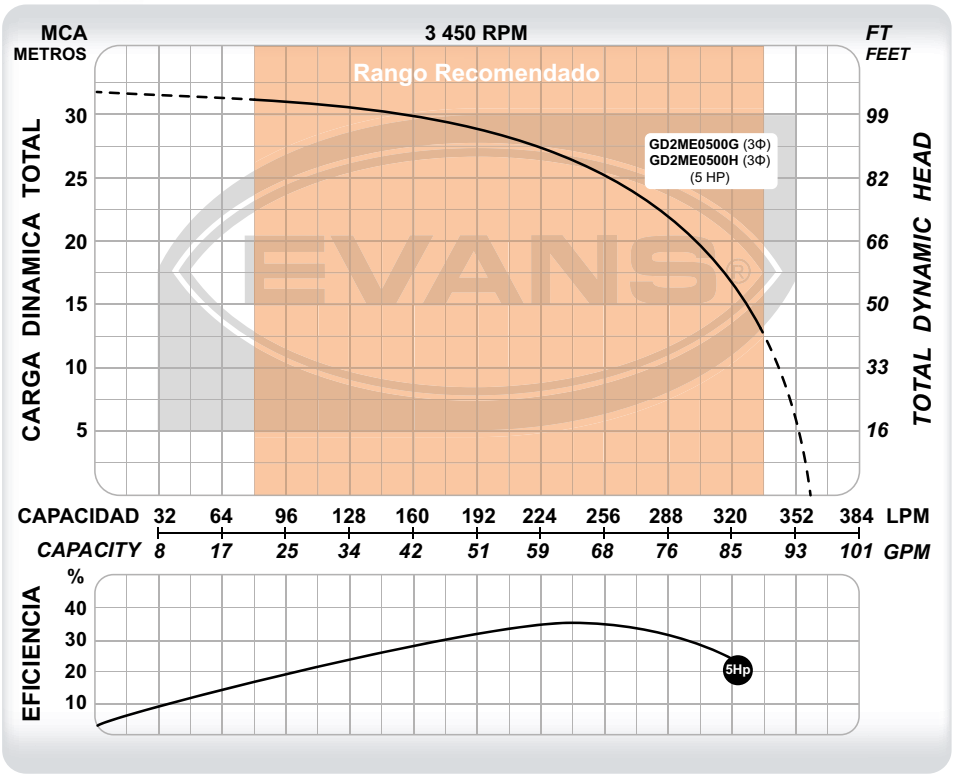

CÓDIGO	Ø DESCARGA	POTENCIA	VOLTAJE	CORRIENTE	POLOS	FLUJO MÁXIMO	PRESIÓN MÁXIMA	PUNTO DE MAYOR EFICIENCIA
GD2ME0500G	2"	5 HP	220 V ~ 60Hz 3Φ	17 A	2	360 l/min	32 m	240 l/min a 26 m
GD2ME0500H	2"	5 HP	440 V ~ 60Hz 3Φ	9 A	2	360 l/min	32 m	240 l/min a 26 m

DEBIDO A LAS MEJORAS CONSTANTES, EL PRODUCTO PUEDE VARIAR EN SU APARIENCIA. ESPECIFICACIONES SUJETAS A CAMBIO SIN PREVIO AVISO.

BOMBA SUMERGIBLE TRITURADORA
DESCARGA DE 2" | 7.5 HP

CLASE 1P

1 año GARANTÍA

- Anillo y cuchilla en acero inoxidable 440C extra resistente, dejando una finura de corte de 6 a 8 mm.
- Impulsor tipo vórtice en hierro dúctil.
- Comúnmente utilizada en plantas de tratamiento.
- Útil para la homogeneización de líquidos.
- Incluye adaptador para manguera.





GD2ME0750G

Compatibles con el sensor de fuga: **AB-SFS**



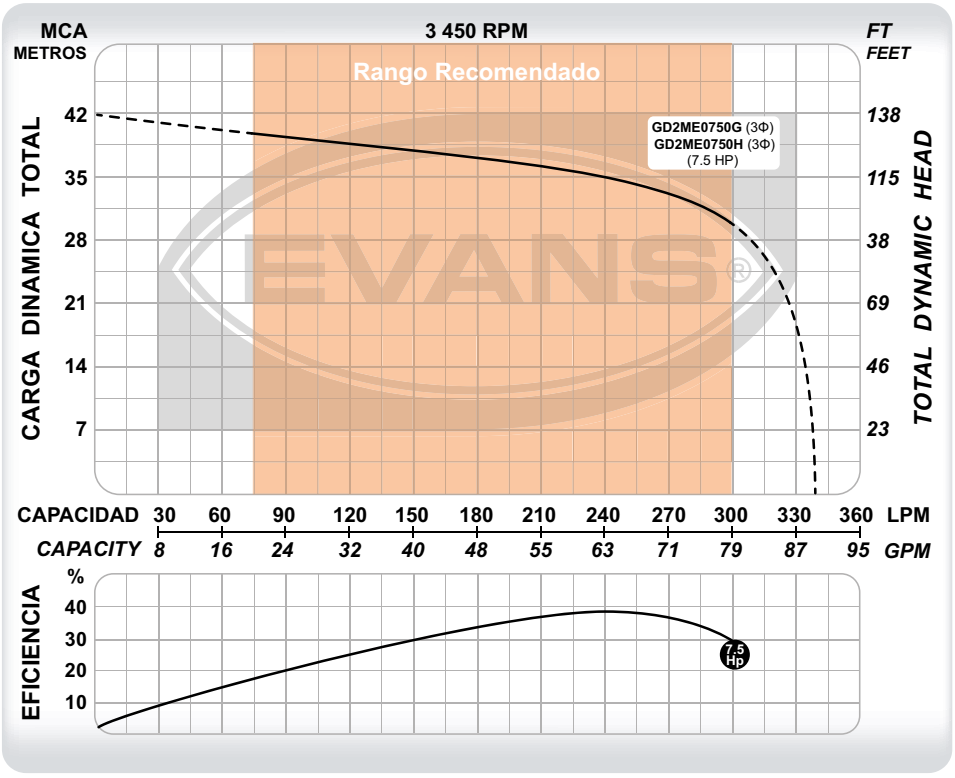



EL CODO DE DESPLAZAMIENTO **RDSV2** SE VENDE POR SEPARADO E INCLUYE TODO EXCEPTO LOS RIELES.

CÓDIGO	PESO	MEDIDAS LARGO X ANCHO X ALTO
GD2ME0750G	70 kg	75 x 40 x 30 cm
GD2ME0750H	70 kg	75 x 40 x 30 cm

CÓDIGO	Ø DESCARGA	POTENCIA	VOLTAJE	CORRIENTE	POLOS	FLUJO MÁXIMO	PRESIÓN MÁXIMA	PUNTO DE MAYOR EFICIENCIA
GD2ME0750G	2"	7.5 HP	220 V ~ 60Hz 3Φ	22 A	2	340 l/min	42 m	240 l/min a 35 m
GD2ME0750H	2"	7.5 HP	440 V ~ 60Hz 3Φ	11 A	2	340 l/min	42 m	240 l/min a 35 m

DEBIDO A LAS MEJORAS CONSTANTES, EL PRODUCTO PUEDE VARIAR EN SU APARIENCIA. ESPECIFICACIONES SUJETAS A CAMBIO SIN PREVIO AVISO.

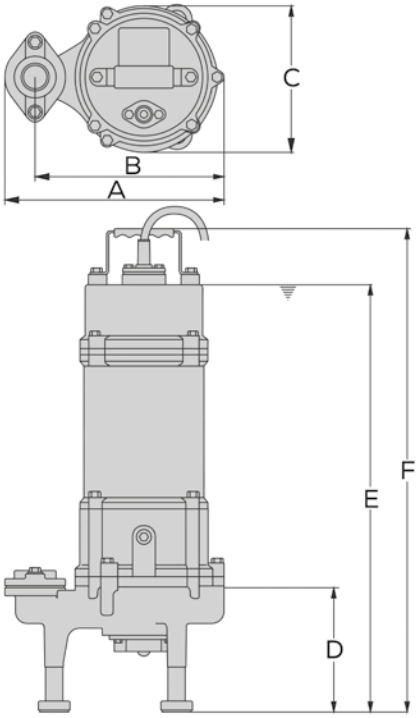

DIMENSIONES DE LAS BOMBAS						
CÓDIGO	A	B	C	D	E	F
GD1ME150	28	24.1	18.5	16.1	52	59.1
GD1ME0150					47.2	54.3
GD1ME200					54	61.1
GD1ME0200					49.2	56.3
GD2ME0300	31.5	27.5	19.6	16.4	50.2	57.4
GD2ME0500					52.2	59.4
GD2ME0750					56.7	63.9

Las dimensiones están dadas en cm.

DIAGRAMA DE INSTALACIÓN GD CON RDSV2

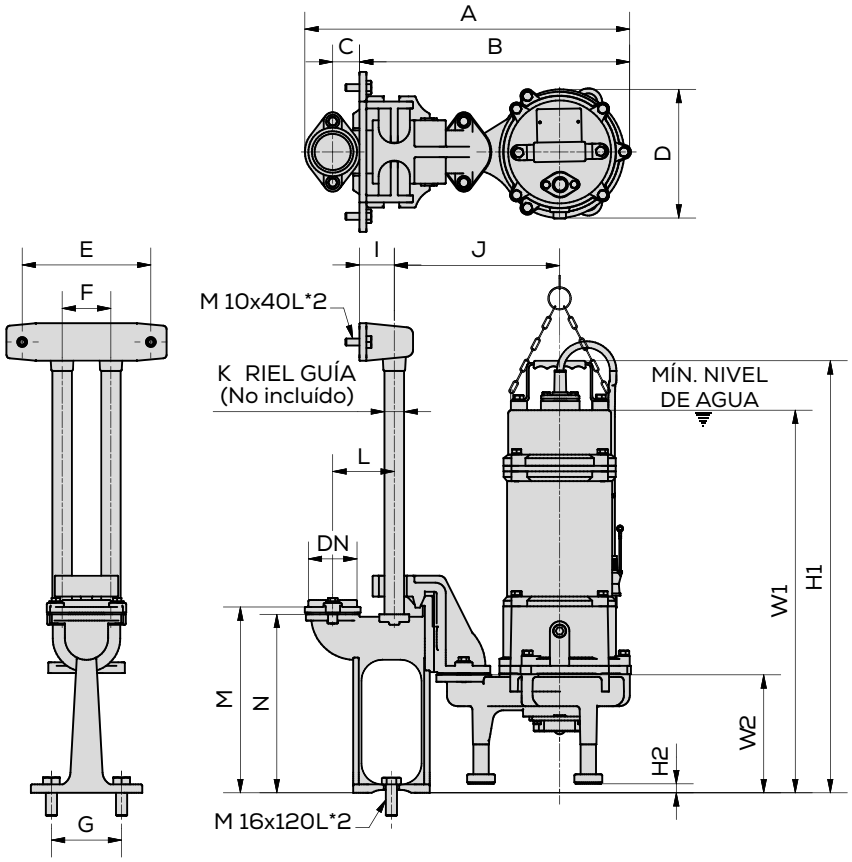

DIMENSIONES DE LAS BOMBAS CON RDSV2																	
CÓDIGO	A	B	C	D	E	F	G	I	J	K	L	M	N	W1	W2	H1	H2
GD1ME150	46.7	38.9	3.9	18.5	18.5	7	10	5	23.8	Tubo 1" cédula 40 (Espesor 0.133")	8.9	27.7	25.7	52.9	17	60.1	0.9
GD1ME0150														48.1		55.2	
GD1ME200														54.9		62	
GD1ME0200	46.8													50.1		57.2	
GD2ME0300	50.4	42.5		19.6					25.7					51.1	17.3	58.3	
GD2ME0500														53.1		60.3	
GD2ME0750	50.3				18.4		10.1					26.7		57.6		64.8	

Las dimensiones están dadas en cm.

DEBIDO A LAS MEJORAS CONSTANTES, EL PRODUCTO PUEDE VARIAR EN SU APARIENCIA. ESPECIFICACIONES SUJETAS A CAMBIO SIN PREVIO AVISO.

ALTERNADORES SIMULTANEADORES

Para vaciado de cárcamos

CLASE 1K

3 años GARANTÍA

RED DE SERVICIO Y REFACCIONES



BOMBAS DE LODOS

Los alternadores simultaneadores para vaciado de cárcamos, son tableros que controlan el funcionamiento de 2 o 3 bombas para controlar el nivel en los cárcamos operando las bombas a velocidad constante.

Se surten dentro de un gabinete metálico con protección IP65, recubierto con pintura electrostática altamente resistente a la corrosión. Cuentan con 3 modos de operación: Manual / Fuera / Automático, así como indicadores LED de trabajo y falla para cada bomba y un indicador de bajo nivel en cisterna (de habilitación opcional en esta versión).

Su principal función es:

1) Mantener vacío el cárcamo, sensando por medio de flotadores eléctricos

Los principales beneficios de instalar un alternador simultaneador son:

1) Aseguran un desgaste uniforme de las bombas.

2) En caso que un equipo necesite servicio/ mantenimiento, la instalación sigue funcionando.

3) Trabajan alternando cuando la demanda de agua es moderada y en simultáneo en momentos de alto consumo.

4) Protegen a las bombas de: sobrecarga, falta de agua, variaciones de voltaje, corto circuito y caída de fase.

TODOS NUESTROS GABINETES SE ENSAMBLAN CON COMPONENTES ELECTRÓNICOS DE LA MEJOR CALIDAD COMO WEG Y ABB.

GUÍA DE CODIFICACIÓN

AB - ASTV 0750 H D

1 2 3 4 5

1 ACCESORIO BOMBA

2 TIPO

ASV	Control de 2 bombas arranque a tensión plena
ASTV	Control de 3 bombas arranque a tensión plena
ASVSS	Control de 2 bombas arranque suave*
ASTVSS	Control de 3 bombas arranque suave*

3 POTENCIA DE LA BOMBA

100	1 HP 1Φ	**0300**	3 HP 3Φ	**2000**	20 HP 3Φ
200	2 HP 1Φ	**0500**	5 HP 3Φ	**2500**	25 HP 3Φ
300	3 HP 1Φ	**0750**	7.5 HP 3Φ	**3000**	30 HP 3Φ
500	5 HP 1Φ	**1000**	10 HP 3Φ	**4000**	40 HP 3Φ
0100	1 HP 3Φ	**1500**	15 HP 3Φ	**5000**	50 HP 3Φ
0200	2 HP 3Φ				

4 VOLTAJE

F	127 V ~60 Hz
G	220 V ~60 Hz
H	440 V ~60 Hz

5 APLICACIÓN

	Con el campo 5 vacío, no se incluye protección adicional contra fuga en sello mecánico o sobre calentamiento en devanados del motor. Incluye 2 o 3 flotadores para el monitoreo del nivel, según el modelo.
D	Incluye detector de fuga en sello mecánico para protección de la bomba contra entrada de agua. Para que ese detector funcione, la bomba debe estar equipada con un sensor de fuga en sello; en bombas de lodos de 1/2 a 10 HP, dicho sensor no está incluido en los equipos, se debe cotizar el sensor de fuga correspondiente, pudiendo ser el AB-SFS o AB-SFS-2, dependerá de la bomba que se esté utilizando. En bombas de potencias >= a 15 HP, el sensor de fuga en sello y sensor de sobre calentamiento en devanados del motor ya están incluidos, Incluye 2 o 3 flotadores para el monitor de nivel según el modelo.

*Sólo para bombas trifásicas arranque por variador de velocidad.



- **Sistemas configurables, calibrados** y listos para instalarse.
- **Opciones para presurizar servicios en residencias,** comercios, hoteles e industria.
- **Ciclos de llenado más rápidos,** ahorro energético y confort del agua.

EVANS®

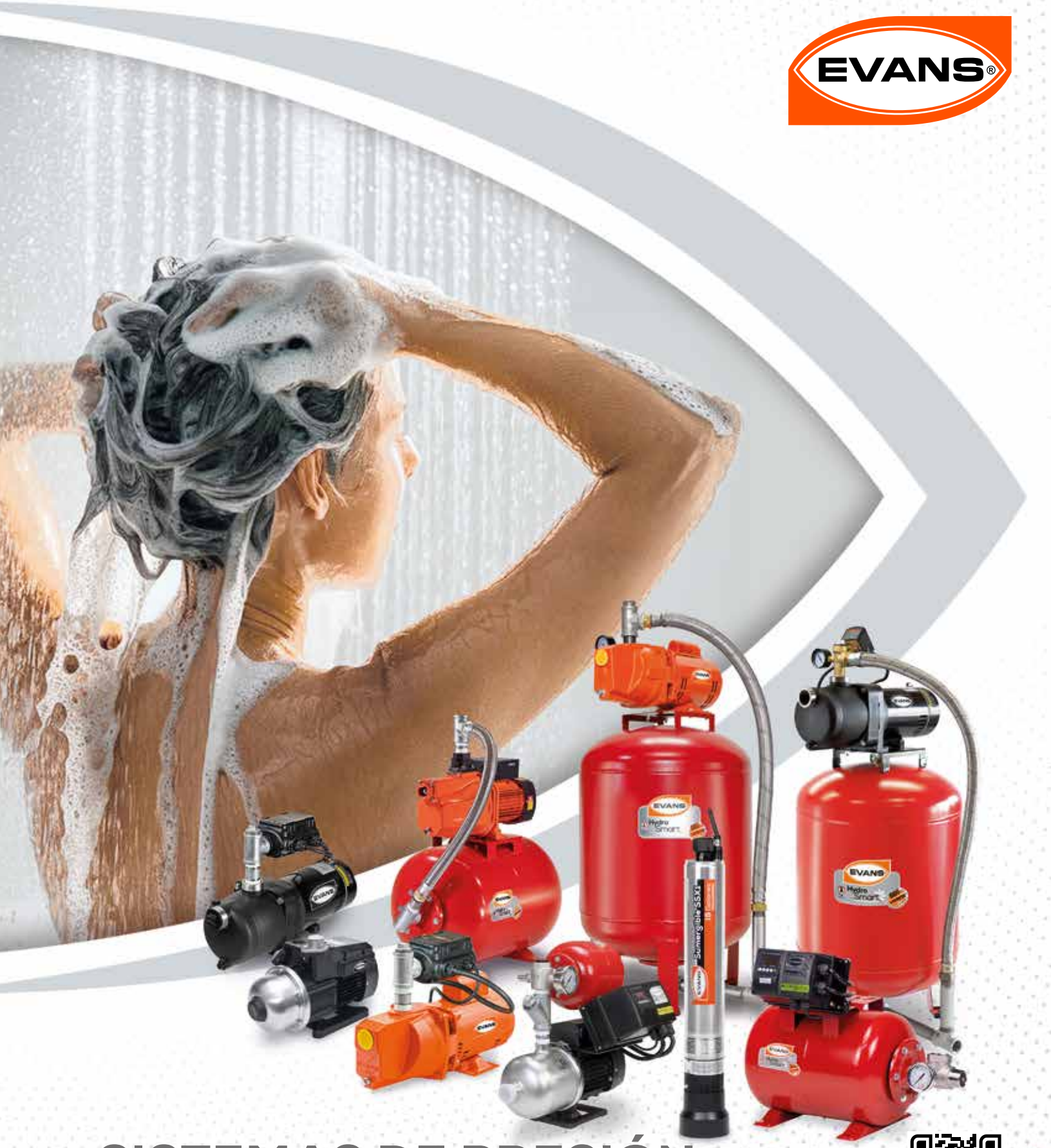

SISTEMAS DE PRESIÓN

Disfruta la presión del agua

evans.com.mx

SISTEMAS DE PRESIÓN

TANQUES





HIDRONEUMÁTICOS



EQUIPOS ARMADOS



SISTEMAS CENTRALES



Un hidroneumático EVANS® es un sistema para presurizar agua de manera constante, que nos proporciona una presión uniforme en todas las salidas de agua.

Se llama sistema hidroneumático porque es un equipo que requiere una combinación adecuada de aire y agua para su funcionamiento. Cuenta con un tanque precargado de aire y una Membrana de Acción Controlada (MAC©), que contiene agua y que evita su contacto con el metal del tanque.



USOS Y BENEFICIOS

- ✓ Presión uniforme en toda tu casa.
- ✓ Ideal para cocinas, lavadoras, regaderas y monomandos.
- ✓ Ciclos de llenado más rápidos (Lavaplatos, lavadoras, tinas, w.c. y más).
- ✓ Sistemas eficientes y silenciosos.

MITOS Y REALIDADES

¿UN HIDRONEUMÁTICO ES DEMASIADO COSTOSO?

A diferencia del sistema tradicional de bomba con tinaco que lleva tubería de subida al tinaco y de bajada a los servicios, un sistema hidroneumático puede presurizar directamente hacia los servicios desde abajo, lo cual es un ahorro considerable en la red hidráulica de la instalación.

Además puede colocarse al pie de la instalación y no necesariamente en el techo por lo que no requiere material adicional para construir su base y/ó paredes para ocultarlo como el tinaco.

También se considera un sistema ahorrador de agua, ya que al brindar presión de agua, se necesita menos cantidad de la misma y menos tiempo para bañarnos, lavar los trastes y la ropa.

¿SI FALLA LA ENERGÍA ELÉCTRICA QUEDO SIN AGUA?

No, cuando falte el suministro eléctrico no nos quedamos sin agua porque siempre contaremos con la reserva del tanque. Entre más grande sea el tamaño del tanque mayor será el respaldo durante apagones, además, de que menor será el número de veces que encienda la bomba resultando en un ahorro considerable de energía y alargando la vida útil del equipo.

¿NECESITO CAMBIAR LA TUBERÍA PARA INSTALAR UN HIDRONEUMÁTICO?

Si la instalación tiene menos de 15 años, no se requiere ningún cambio; si fuese más antigua, se puede cambiar o utilizar un rango de presión más bajo para evitar posibles fugas.

¿SON MUY COMPLICADAS LAS REPARACIONES DE UN HIDRONEUMÁTICO?

Requiere de un mínimo mantenimiento. Una vez calibrado el sistema, lo único que se debe revisar es la presión de aire dentro del tanque (primero se debe apagar la bomba y vaciar el agua del tanque) con un medidor de aire (gauge) cada 6 meses.

APLICACIONES EN CASA

1.  **LAVAPLATOS**
2.  **TARJA Y FILTRO**
3.  **REGADERA**
4.  **LAVAMANOS**
5.  **TINA**
6.  **LAVADORA**
7.  **RIEGO POR ASPERSIÓN**



HYDRO MAC® Membrana de Acción Controlada
RED DE SERVICIO Y REFACCIONES
5 años GARANTÍA

- La membrana en su interior, evita el contacto del agua con el interior del tanque.
- Ideal para sistemas de alta presión con bombas sumergibles o de superficie. Diseñados para presiones de hasta 150 PSI.
- Sistema de membrana intercambiable con espesores de hasta 6 mm.
- Duplican la vida útil del tanque comparado con cualquiera de diafragma con un simple cambio de membrana (sin necesidad de reemplazar todo el tanque).



SOPORTE DE BRONCE
Resistente a la corrosión. Ideal para colocar una base de bomba sobre el tanque hidroneumático y así ahorrar espacio. Tanques de 25, 50 y 90 litros incluyen base metálica superior.



VÁLVULA DE AIRE
Válvula y tapón roscado construidos 100% en latón con empaque en NBR para asegurar el sellado correcto de la válvula.



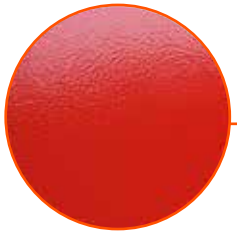

CUERPO
Lámina de calibre 14 recubierta con pintura electroestática resistente a los rayos UV, aplazando la decoloración y desgaste.



SISTEMA HYDRO-MAC®
Con membrana intercambiable italiana fabricada en EPDM de gran espesor que ayuda a mantener la precarga del tanque por mucho más tiempo.



BRIDA DE ACERO
Resistente a la corrosión reforzada con recubrimiento anticorrosivo.



CODO 90°
Para fácil instalación.

Material: Lámina rolada calibre # 14. Membrana de EPDM.

DEBIDO A LAS MEJORAS CONSTANTES, EL PRODUCTO PUEDE VARIAR EN SU APARIENCIA. ESPECIFICACIONES SUJETAS A CAMBIO SIN PREVIO AVISO.

TANQUE HYDROSMART®

Disfruta la presión del agua

CLASE 1N

5 años GARANTÍA

RED DE SERVICIO Y REFACCIONES

HYDRO MAC® Membrana de Acción Controlada



Los Tanques Hidroneumáticos Evans cuentan con un innovador Sistema Hydro-MAC®, que evita que el metal entre en contacto con el agua y genere corrosión, malos olores y/ó sabores desagradables.

Para uso en residencias, lavanderías, hoteles, condominios, escuelas y hospitales.

CÓDIGO	CAPACIDAD (L)	TIPO	ALTO	ALTO DEL TANQUE	Ø DE TANQUE (cm)	Ø DESCARGA NPT	PESO (kg)
EQTHM-003L*	3	Líneal	23	17	17	1"	2
EQTHM-024L*	24	Horizontal	45	29	32	1"	5.5
EQTH-025LE	25	Líneal	43	43	49	1"	8
EQTH-025HE	25	Horizontal	36	35	31	1"	8.5
EQTHM-050L*	50	Horizontal	54	35	37.5	1"	8
EQTH-050LE	50	Líneal	54	54	49	1"	12.5
EQTH-050HE	50	Horizontal	43	42	36	1"	14
EQTH-090VE	90	Vertical	78	73	46	1"	17
EQTH-110VE	110		76	74	46	1"	17
EQTH-130VE	130		88	86	46	1"	18
EQTH-150VE	150		78	76	56	1"	20
EQTH-170VE	170		88	86	56	1"	23
EQTH-210VE	210		99	97	56	1"	26
EQTH-250VE	250		115	117	56	1 ¼"	43
EQTH-310VE	310		107	105	66	1 ¼"	45.5
EQTH-380VE	380		123	121	66	1 ¼"	58
EQTH-480VE	480		150	148	66	1 ¼"	61

Material: Lámina rolada calibre # 14. Membrana de EPDM.
*Los Tanques con código "EQTHM" están construidos con lamina de calibre #21 para una presión máxima de 87 PSI.

SISTEMAS DE PRESIÓN



RED DE SERVICIO Y REFACCIONES

5 años GARANTÍA en tanque

1 año GARANTÍA en bomba

- Ideales para presurizar regaderas, monomandos, lavavajillas, mezcladoras y aspersores.
- Ciclos de llenado más rápidos. (Lavaplatos, lavadoras, tinas, WC y más).
- Sistemas eficientes y silenciosos.

HORIZONTAL (HE)

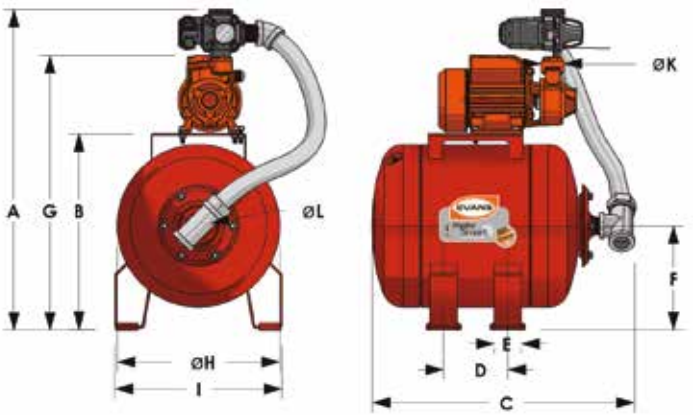

VERTICAL (VE)

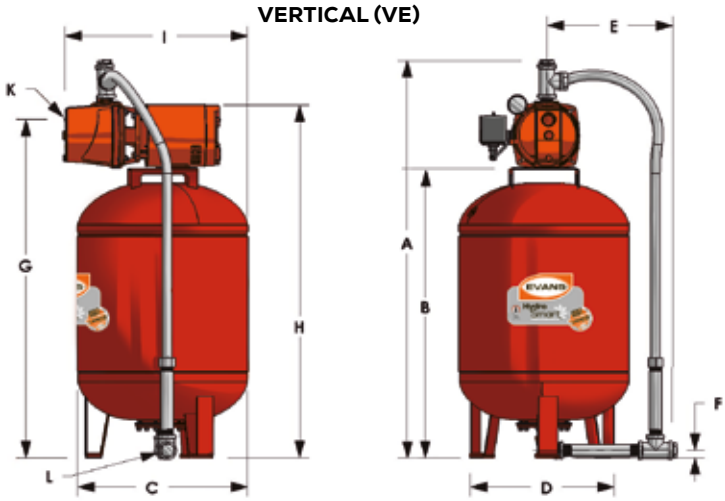

DIMENSIONES DEL HYDROSMART®

CÓDIGO	A	B	C	D	E	F	G	H	I	ØK	ØL	PESO
EAP050-024HE	60 cm	37 cm	49 cm	12 cm	5 cm	18 cm	51 cm	31 cm	32 cm	1"	1"	16 kg
EAP100-024HE	65 cm	37 cm	49 cm	12 cm	5 cm	18 cm	51 cm	31 cm	32 cm	1"	1"	16 kg
EAJ050-050HE	65 cm	43 cm	59 cm	17 cm	5 cm	22 cm	55 cm	35 cm	36 cm	1"	1"	33 kg
EAJ050-090VE	107 cm	77 cm	46 cm	46 cm	31 cm	4.5 cm	86 cm	96 cm	51 cm	1"	1"	39 kg
EAJ050-110VE	107 cm	77 cm	46 cm	46 cm	31 cm	4.5 cm	86 cm	96 cm	51 cm	1"	1"	39 kg
EAJ050-130VE	117 cm	91 cm	46 cm	46 cm	32 cm	4.5 cm	103 cm	107 cm	51 cm	1"	1"	45 kg
EAJ075-090VE	107 cm	77 cm	46 cm	46 cm	31 cm	4.5 cm	86 cm	96 cm	51 cm	1 ¼"	1"	41 kg
EAJ075-130VE	117 cm	91 cm	46 cm	46 cm	32 cm	4.5 cm	103 cm	107 cm	51 cm	1 ¼"	1"	47 kg
EAJ100-080HE	76 cm	47 cm	65 cm	26 cm	6 cm	23 cm	65 cm	45 cm	33 cm	1 ¼"	1"	31 kg
EAJ100-080VE	106 cm	76 cm	45 cm	40 cm	31 cm	15 cm	91 cm	93 cm	54 cm	1 ¼"	1"	37 kg
EAJ100-150VE	105 cm	78 cm	56 cm	56 cm	40 cm	4.5 cm	86 cm	95 cm	56 cm	1 ¼"	1"	49 kg
EAJ100-170VE	115 cm	88 cm	56 cm	56 cm	40 cm	4.5 cm	96 cm	105 cm	56 cm	1 ¼"	1"	50 kg
EAJ075A-024L	60 cm	37 cm	49 cm	12 cm	5 cm	18 cm	51 cm	31 cm	32 cm	1"	1"	12 kg
EAJ100A-050L	65 cm	43 cm	59 cm	17 cm	5 cm	22 cm	55 cm	35 cm	36 cm	1"	1"	15 kg
EAXH100-050HE	65 cm	43 cm	59 cm	17 cm	5 cm	22 cm	55 cm	35 cm	36 cm	1"	1"	18 kg
EAXH100-080HE	77 cm	47 cm	62 cm	26 cm	6 cm	23 cm	65 cm	45 cm	33 cm	1"	1"	23 kg
EAXH100-080VE	106 cm	76 cm	45 cm	40 cm	31 cm	15 cm	91 cm	93 cm	49 cm	1"	1"	29 kg
EAXH100-110VE	107 cm	77 cm	46 cm	46 cm	31 cm	4.5 cm	86 cm	96 cm	51 cm	1"	1"	39 kg

DEBIDO A LAS MEJORAS CONSTANTES, EL PRODUCTO PUEDE VARIAR EN SU APARIENCIA. ESPECIFICACIONES SUJETAS A CAMBIO SIN PREVIO AVISO.

1 año GARANTÍA en bomba

- Para presurizar sistemas como calentadores, lavavajillas, y lavadoras.
- Ideal para instalar con succión positiva en sistemas de gravedad, a la salida del tinaco o antes de algún servicio.
- Puede instalarse con succión negativa para trasladar agua a baja presión.
- Protector térmico evita que el motor se dañe por calentamiento.
- Protección por sobrecarga evita que el motor trabaje en situaciones adversas.
- Inserto de acero inoxidable para mayor durabilidad y resistencia a la corrosión.

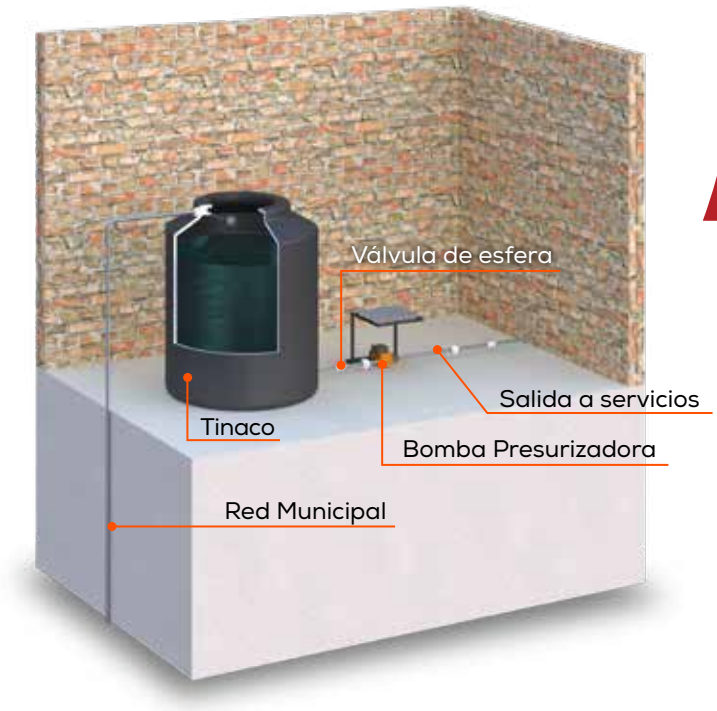


BP120W15-090


BP300W15-120


BP200W-A


BP600W-A

SELECCIÓN DE EQUIPO EVANS PARA PRESURIZACIÓN RESIDENCIAL	
PRESURIZANDO A LA SALIDA DEL TINACO (SUCCIÓN POSITIVA)	
CÓDIGO	**SERVICIOS SIMULTÁNEOS**
BP120W15-090	1-2
BP300W15-120	3
BP2-3SERV	2-3
BP200W-A	3
BP400W-A	6
BP600W-A	9

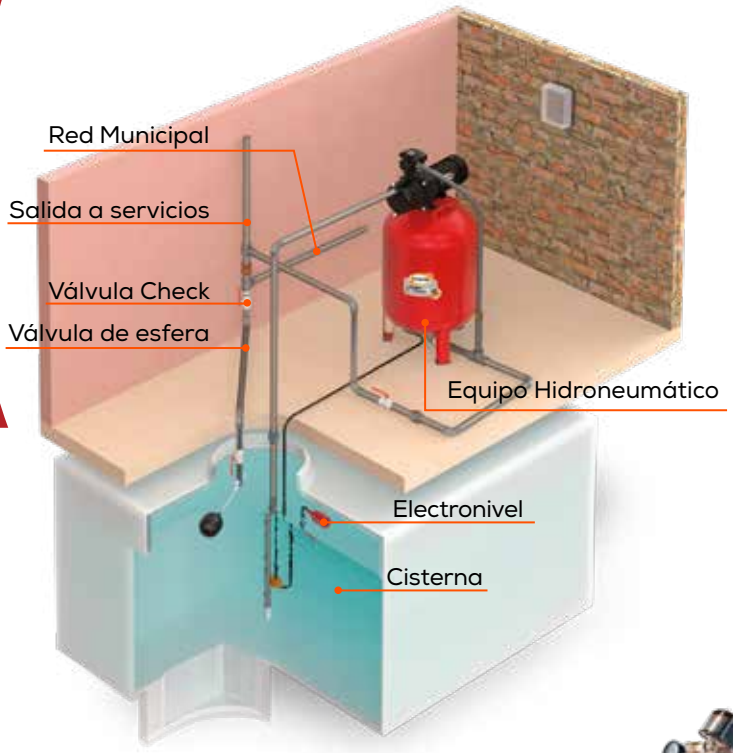

- Amplia gama de equipos que se adaptan a las necesidades de tu hogar, residencia o negocio.
- Ideales para presurizar regaderas, monomandos, lavavajillas, mezcladoras y aspersores.
- Ciclos de llenado más rápidos. (Lavaplatos, lavadoras, tinas, WC y más).
- Sistemas eficientes y silenciosos.


BP600W-A


SEP-SXH075


EAP050-024HE


EAJ050-050HE


EAXH100-110VE

SELECCIÓN DE EQUIPO EVANS PARA PRESURIZACIÓN RESIDENCIAL				
PRESURIZANDO DESDE CISTERNA A SERVICIOS (SUCCIÓN NEGATIVA)				
CÓDIGO	**Servicios simultáneos presurizados 30 PSI (1 piso)**	**Servicios simultáneos presurizados 40 PSI (2 pisos)**	**Servicios simultáneos presurizados 50 PSI (3 pisos)**	**Servicios simultáneos presurizados 60 PSI (4 pisos)**
BP600W-A	6	N/A	N/A	N/A
BP1ME050-A BP1ME050 (EAP050, SEP-BP050)	3	2	N/A	N/A
JX2ME075-A (EAJ075A-024L)	5	3	1	N/A
JX2ME100-A (EAJ100A-050L)	6	4	3	1
JX1ME050E EAJ050 SEP-JX1050	6	2	N/A	N/A
JX2ME075E (EAJ075, SEP-JX2075)	11	8	2	N/A
JX2ME100E (EAJ100, SEP-JX2100)	13	10	4	N/A
SEP-SXH075	9	5	N/A	N/A

DEBIDO A LAS MEJORAS CONSTANTES, EL PRODUCTO PUEDE VARIAR EN SU APARIENCIA. ESPECIFICACIONES SUJETAS A CAMBIO SIN PREVIO AVISO.

1 año GARANTÍA · RED DE SERVICIO Y REFACCIONES · MOTOR MONOFÁSICO 1~ · MOTOR TRIFÁSICO 3~ · IMPULSOR POLIÓXIDO DE FENILENO · IMPULSOR DE POLIACETAL · PROTECTOR TÉRMICO Alarga la vida del equipo

- Opción versátil para la presurización en casas de hasta 3 niveles.
- Modelos SSX1 ideales para presurizar residencias o pequeños comercios con hidroneumático.
- Ideales para sistemas de presión variable con hidroneumático.
- Óptimo funcionamiento con controladores de presión Control-Press o Ready-Press®.
- Extra resistente por sus materiales plásticos de ingeniería y acero inoxidable.
- Inserto de latón en la descarga para evitar que la rosca se dañe.





SSX1ME050F2C



SUM4ME100F-F



SPM1ME100F-F



SC3ME075F-F

SELECCIÓN DE EQUIPO EVANS PARA PRESURIZACIÓN RESIDENCIAL

OPCIONES SUMERGIBLES

CÓDIGO	Servicios simultáneos presurizados 30 PSI (1 piso)	Servicios simultáneos presurizados 40 PSI (2 pisos)	Servicios simultáneos presurizados 50 PSI (3 pisos)	Servicios simultáneos presurizados 60 PSI (4 pisos)
SSX1ME050F2C (-F, -A)	9	6	3	N/A
SC4ME100F-F SUM4ME100F-F SPM1ME100F-F"	10	8	6	2
SC3ME075F-F SUM3ME075F-F SPM1ME075F-F"	8	4	N/A	N/A
SP1ME100H	14	3	N/A	N/A
SSX1ME100F2C (-F, G2C-F, 0100G)	12	10	8	6

TEE CON SWITCH DE PRESIÓN Y MANÓMETRO

Disfruta la presión del agua



- Automatiza el paro y arranque de la bomba para mantener los serevicios de agua siempre presurizados.
- Ideal para bombas monofásicas de 110 ó 220 V.
- Conecta bomba, tanque y red de servicios en un solo punto.
- Manómetro integrado para monitorear la presión de trabajo de la bomba.



AB-TMSP2

Ejemplo de instalación



Automatiza el paro y arranque de tu bomba

Monitorea la presión de trabajo



CÓDIGO	PESO	MEDIDAS LARGO XANCHO X ALTO
AB-TMSP2	0.5 kg	15.5 x 12 x 12.5 cm

CÓDIGO	CONEXIÓN	POTENCIA	VOLTAJE	CORRIENTE	*PRESIÓN PREPROGRAMADA	PRESIÓN MÁXIMA	FLUJO MÁXIMO RECOMENDADO
AB-TMSP2	1"	1.5 HP	(110/220)V~ 60Hz 1Φ	(16 / 8) A	(20 - 40) PSI	80 PSI	60 l/min

*La presión preprogramada de fabrica se puede ajustar.

DEBIDO A LAS MEJORAS CONSTANTES, EL PRODUCTO PUEDE VARIAR EN SU APARIENCIA. ESPECIFICACIONES SUJETAS A CAMBIO SIN PREVIO AVISO.

CONTROLADOR INTELIGENTE READY-PRESS

Disfruta la presión del agua

CLASE 1R

1 año GARANTÍA

- Automatizan el funcionamiento de la bomba, manteniendo la red presurizada en todo momento.
- Sistema inteligente que regula la presión de arranque de la bomba y se adapta al desempeño máximo de la misma.
- Soporta instalarse con bombas de hasta 30 Amperes.
- Se restablece automáticamente después de su protección por corrida en seco.
- Incluye manómetro, sensor de flujo y válvula check en la descarga.
- El **READY-PRESS-C** cuenta con clavija y cable de alimentación con una longitud de 1.5 metros

★NUEVOS PRODUCTOS★

SISTEMAS DE PRESIÓN



READY-PRESS-C

READY-PRESS

Diagrama de instalación

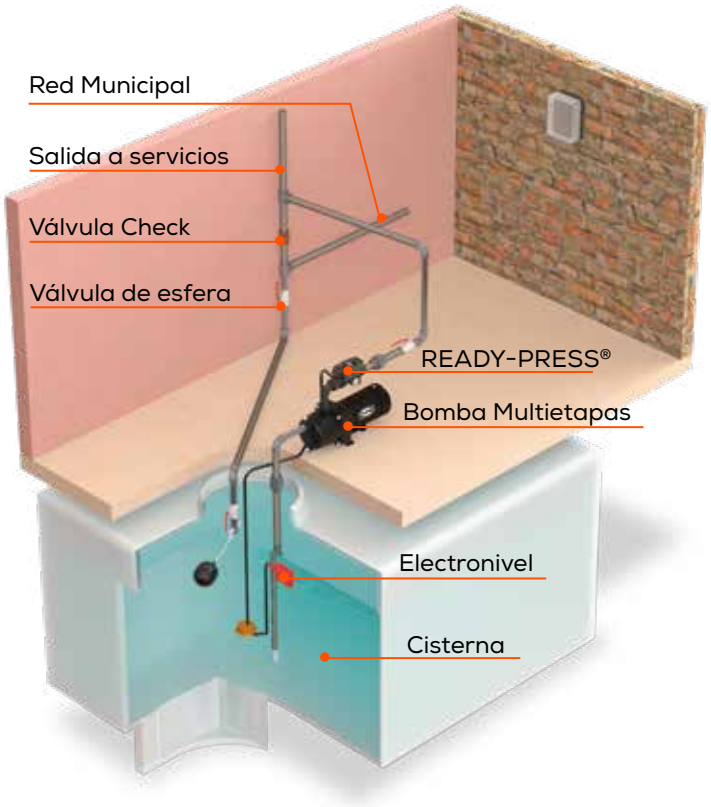



OPCIÓN SUPERFICIE



OPCIÓN SUMERGIBLE

CÓDIGO	PESO	MEDIDAS LARGO XANCHO X ALTO
READY-PRESS	0.5 kg	19.2 x 14 x 9.6 cm
READY-PRESS-C	0.5 kg	19.2 x 14 x 9.6 cm

CÓDIGO	Ø SUCCIÓN	Ø DESCARGA	POTENCIA	VOLTAJE	CORRIENTE	*PRESIÓN PREPROGRAMADA	PRESIÓN MÁXIMA	FLUJO MÁXIMO RECOMENDADO
READY-PRESS★	1"	1"	3 HP	(110/220)V~ 60Hz 1Φ	30 A	20 PSI	145 PSI	60 l/min
READY-PRESS-C★	1"	1"	3 HP	110V~ 60Hz 1Φ	30 A	20 PSI	145 PSI	60 l/min



AUTO RESET · SISTEMA A AUTOMÁTICO · PROTECCIÓN VS CORRIDA EN SECO · RED DE SERVICIO Y REFACCIONES · 1 año GARANTÍA

- Automatiza el paro y arranque de la bomba para mantener siempre presión en la línea.
- Enciende por baja presión y apaga hasta que el equipo llega a su máxima presión y/ó el flujo es 0.
- Puede instalarse sin hidroneumático. (De ser posible, instalarlo con uno pequeño puede alargar la vida útil de su equipo).
- Protege a la bomba contra corrida en seco. (Para bombas de superficie, es necesario volver a cebar la bomba si se queda sin agua la tubería).
- Se restablece automáticamente después de su protección por corrida en seco.
- Incluye manómetro, sensor de flujo y válvula check en la descarga.
- El **CONTROL-PRESS-C** cuenta con clavija y cable de alimentación con una longitud de 1.5 metros.



CONTROL-PRESS



CONTROL-PRESS-C



OPCIÓN SUPERFICIE



OPCIÓN SUMERGIBLE

Conecta cualquier bomba con descarga de 1"



AP-100MH
Adaptador de plástico Macho/Hembra

Se vende por separado

CÓDIGO	Ø ROSCA (NPT)	MATERIALES
AP-100MH	1"	PLÁSTICO

CÓDIGO	PESO	MEDIDAS LARGO XANCHO X ALTO
CONTROL-PRESS	0.5 kg	20 x 10 x 11 cm
CONTROL-PRESS-C	0.5 kg	20 x 10 x 11 cm

CÓDIGO	Ø SUCCIÓN	Ø DESCARGA	POTENCIA	VOLTAJE	CORRIENTE	*PRESIÓN PREPROGRAMADA	PRESIÓN MÁXIMA	FLUJO MÁXIMO RECOMENDADO
CONTROL-PRESS	1"	1"	1 HP - 1.5 HP	(110/220)V~ 60Hz 1Φ	12 A	21 PSI	145 PSI	60 l/min
CONTROL-PRESS-C	1"	1"	1 HP - 1.5 HP	110V~ 60Hz 1Φ	12 A	21 PSI	145 PSI	60 l/min

*La presión preprogramada de arranque se puede ajustar.

DEBIDO A LAS MEJORAS CONSTANTES, EL PRODUCTO PUEDE VARIAR EN SU APARIENCIA. ESPECIFICACIONES SUJETAS A CAMBIO SIN PREVIO AVISO.

1 año GARANTÍA



- Sistemas integrales de presión compuestos por: bomba, presurizador, tapón para rápido cebado y cable con clavija.
- Pre ensamblados y conectados listos para instalarse.
- Ideales para presurizar instalaciones succionando desde la cisterna hacia los servicios o a la salida del tinaco.

*Los modelos bi voltaje se entregan configurados a 110 V de fábrica, si desea conectarlos a 220 V, es necesario destapar la caja de bornes del motor y reacomodar las conexiones con base al diagrama eléctrico impreso en la tapa de conexiones.



AB-MSVP4

MANGUERAS DE SUCCIÓN CON VÁLVULA DE PIE

CÓDIGO	DIÁMETRO DE SUCCIÓN	LONGITUD
AB-MSVP2	1"	2 m
AB-MSVP4	1"	4 m

Solo recomendable para bombas de máximo 1" de succión.

CÓDIGO	PESO	MEDIDAS LARGO XANCHO X ALTO
SEP-BP050	5.5 kg	29 x 26.5 x 31 cm
SEP-JX1050	15 kg	44 x 20.5 x 37 cm
SEP-SXH075	12 kg	44 x 20.5 x 37 cm
SEP-JX2075	20 kg	49 x 21 x 37 cm
SEP-XH100	13 kg	46.6 x 18 x 37 cm
SEP-JX2100	20.5 kg	49 x 21 x 37 cm



SEP-XH100



SEP-JX2100



SEP-BP050



SEP-SXH075

CÓDIGOS		SEP-BP050		SEP-JX1050		SEP-SXH075		SEP-JX2075		SEP-JX2100		SEP-XH100	
PRESIÓN	PISOS	SERVICIOS	FLUJO	SERVICIOS	FLUJO	SERVICIOS	FLUJO	SERVICIOS	FLUJO	SERVICIOS	FLUJO	SERVICIOS	FLUJO
50 PSI	3	N/A	N/A	N/A	N/A	N/A	N/A	5	17 l/min	7	28 l/min	12	45 l/min
45 PSI	3	1	7 l/min	2	9 l/min	7	27 l/min	9	36 l/min	13	51 l/min	14	54 l/min
40 PSI	2	2	9 l/min	5	18 l/min	10	38 l/min	11	45 l/min	19	72 l/min	17	64 l/min
35 PSI	2	3	12 l/min	8	32 l/min	14	54 l/min	17	73 l/min	23	88 l/min	18	71 l/min
30 PSI	1	4	15 l/min	11	43 l/min	17	64 l/min	20	78 l/min	25	98 l/min	22	85 l/min

CÓDIGO	Ø SUCCIÓN	Ø DESCARGA	POTENCIA	VOLTAJE	CORRIENTE	*PRESIÓN PREPROGRAMADA	FLUJO MÁXIMO EN PRESIÓN PREPROGRAMADA
SEP-BP050	1"	1"	1/2 HP	115 V~ 60Hz 1Φ	5.8 A	(30 - 57) PSI	15 l/min
SEP-JX1050	1"	1"	1/2 HP	(127/220) V~ 60Hz 1Φ	(9.1 / 3.7) A	(30 - 50) PSI	43 l/min
*SEP-SXH075	1"	1"	3/4 HP	(110/220)V~ 60Hz 1Φ	7.6 / 3.8 A	(30 - 50) PSI	64 l/min
SEP-JX2075	1 ¼"	1"	3/4 HP	(127/220) V~ 60Hz 1Φ	(10.7 / 5.4) A	(30 - 50) PSI	79 l/min
SEP-JX2100	1 ¼"	1"	1 HP	220 V~ 60Hz 1Φ	(13 / 7) A	(30 - 57) PSI	97 l/min
*SEP-XH100	1"	1"	1 HP	(115/220)V~ 60Hz 1Φ	12.4 / 6.2	(30 - 60) PSI	76 l/min



(Display BP2-3SERV)

BP2-3SERV

- Ideal para instalar a la salida del calentador solar directo a los servicios.
- Puede instalarse antes de calentadores, lavadoras o lavaplatos que requieren presión.
- Protector térmico evita que el motor se dañe por calentamiento.
- Protección por sobrecarga evita que el motor trabaje en situaciones adversas.

BP2-3SERV

- Bomba para satisfacer 2 o 3 servicios de manera simultánea como calentadores, lavavajillas, lavadoras, etcétera.
- Tecnología de magnetos permanentes con función de frecuencia variable.
- Cuenta con tres velocidades en modo manual y modo automático.
- Genera un ahorro energético superior al 50%.


BP120W15-090


BP300W15-120

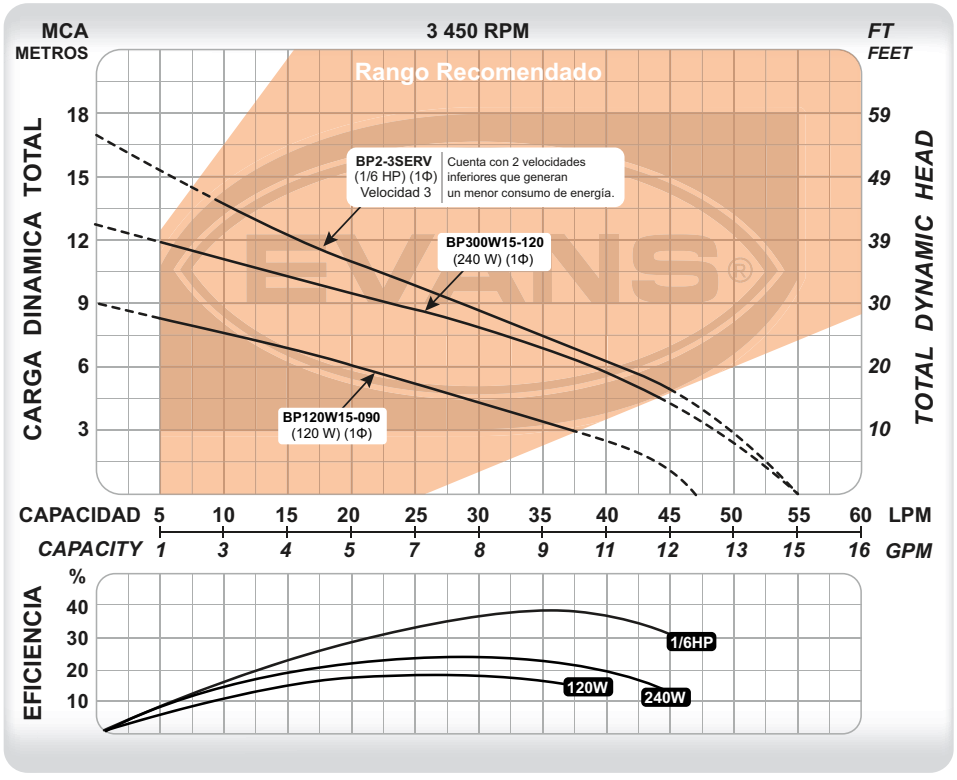

CÓDIGO	PESO	MEDIDAS LARGO XANCHO X ALTO
BP120W15-090	3 kg	15 x 19 x 15 cm
BP300W15-120	5 kg	21 x 17 x 18 cm
BP2-3SERV	3 kg	18 x 21 x 15 cm

CÓDIGO	Ø SUCCIÓN	Ø DESCARGA	POTENCIA	VOLTAJE	CORRIENTE	FLUJO MÁXIMO	PRESIÓN MÁXIMA	PUNTO DE MAYOR EFICIENCIA
BP120W15-090	1/2"	1/2"	120 W	127 V~ 60Hz 1Φ	1.1 A	47 l/min	9 m	26 l/min a 5 m
BP300W15-120	3/4"	1/2"	240 W		2.2 A	55 l/min	12.7 m	31 l/min a 8 m
BP2-3SERV★	3/4"	3/4"	120 W		1.5 A	55 l/min	17 m	35 l/min a 7.5 m

DEBIDO A LAS MEJORAS CONSTANTES, EL PRODUCTO PUEDE VARIAR EN SU APARIENCIA. ESPECIFICACIONES SUJETAS A CAMBIO SIN PREVIO AVISO.

1 año GARANTÍA · RED DE SERVICIO Y REFACCIONES · SISTEMA A AUTOMÁTICO · EQUIPO SILENCIOSO · MÁX. 90 °C · PROTECCIÓN VS CORRIDA EN SECO · PROTEGER DE LLUVIA IP44 · IMPULSORES EN NORYL® · EMBOBINADO DE COBRE

- Para presurizar sistemas como calentadores, lavavajillas, y lavadoras.
- Ideal para instalar con succión positiva en sistemas de gravedad, a la salida del tinaco o antes de algún servicio.
- Puede instalarse con succión negativa para trasladar agua a baja presión.
- Cuenta con una función Auto-Reset nos ayudará a restablecer la presión de arranque a valores de fábrica.
- Inserto de acero inoxidable para mayor durabilidad y resistencia a la corrosión.



BP200W-A



BP600W-A

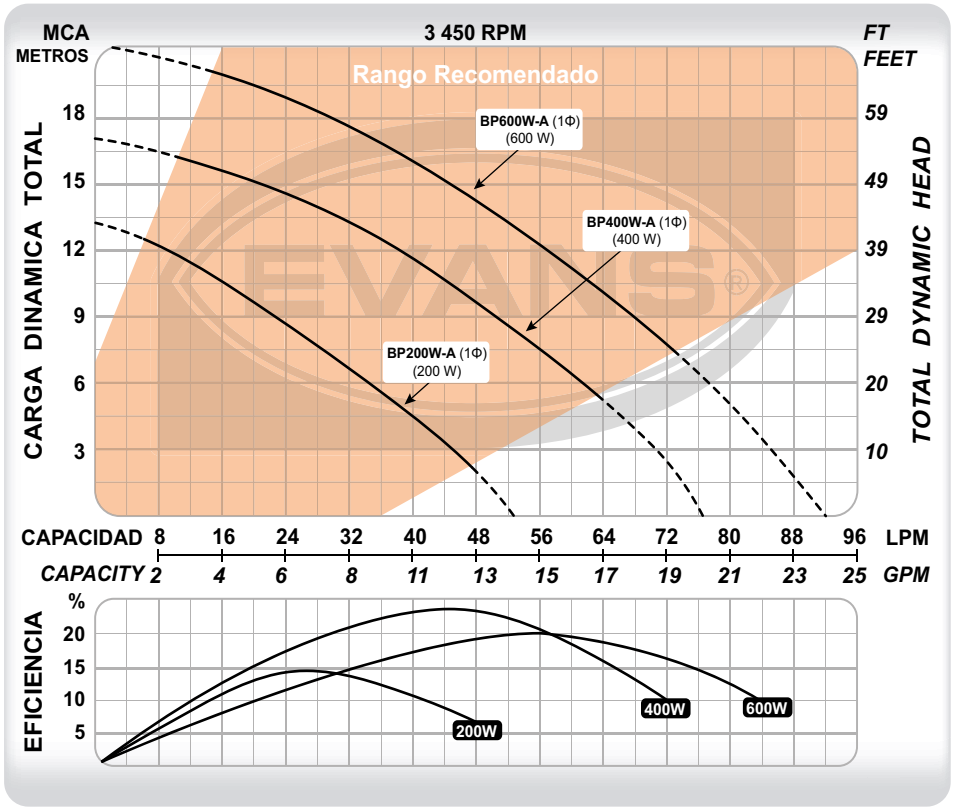

INSTALACIÓN RECOMENDADA



CÓDIGO	PESO	MEDIDAS LARGO XANCHO X ALTO
BP200W-A	4.9 kg	24 X 26 X 18 cm
BP400W-A	6.6 kg	27 X 29 X 19 cm
BP600W-A	8.7 kg	28 X 30 X 21 cm

CÓDIGO	Ø SUCCIÓN	Ø DESCARGA	POTENCIA	VOLTAJE	CORRIENTE	FLUJO MÁXIMO	PRESIÓN MÁXIMA	PUNTO DE MAYOR EFICIENCIA
BP200W-A	3/4" M	3/4" M	200 W	110 V~ 60Hz 1Φ	2.4 A	53 l/min	13 m	24 l/min a 8 m
BP400W-A	1" H	1" H	400 W		3.7 A	77 l/min	17 m	44 l/min a 10.5 m
BP600W-A	1" H	1" H	600 W		6.7 A	93 l/min	21 m	56 l/min a 12 m

SISTEMAS DE PRESIÓN



- Función automática: enciende al bajar la presión en red hidráulica y apaga al alcanzar la máxima, alargando los ciclos de trabajo..
- Equipo integral, equivalente al funcionamiento de una bomba instalada con presurizador.
- Motor con embobinado de cobre para mayor durabilidad.
- Alta capacidad de succión.
- Cuenta con una función Auto-Reset nos ayudará a restablecer la presión de arranque a valores de fábrica.
- Inserto de acero inoxidable para mayor durabilidad y resistencia a la corrosión.

* Se sugiere la instalación de un tanque hidroneumático de 3 o 24 litros (EQTHM-003L o EQTHM-024L de EVANS®).

BP1ME050-A

DIAGRAMA DE INSTALACIÓN



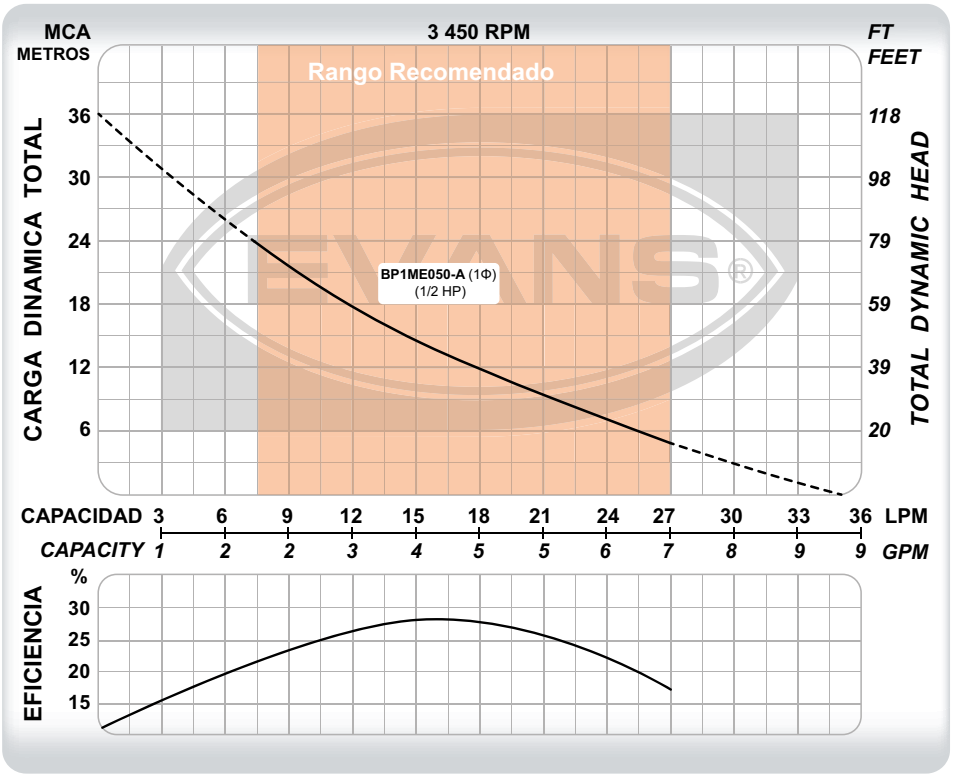

CÓDIGO	PESO	MEDIDAS LARGO XANCHO X ALTO
BP1ME050-A	7 kg	27.5 x 19 x 21 cm

CÓDIGO	Ø SUCCIÓN	Ø DESCARGA	POTENCIA	VOLTAJE	CORRIENTE	FLUJO MÁXIMO	PRESIÓN MÁXIMA	PUNTO DE MAYOR EFICIENCIA
BP1ME050-A	1"	1"	1/2 HP	110 V ~ 60Hz 1 Φ	4 A	35 l/min	36 m	15 l/min a 14 m

DEBIDO A LAS MEJORAS CONSTANTES, EL PRODUCTO PUEDE VARIAR EN SU APARIENCIA. ESPECIFICACIONES SUJETAS A CAMBIO SIN PREVIO AVISO.

BOMBAS TIPO JET AUTOMÁTICAS

Disfruta la presión del Agua

CLASE 1R

SISTEMAS DE PRESIÓN

- Presión en todas las salidas de agua de manera simultánea.
- Funcionamiento automático: enciende por presión y apaga por flujo.
- Puede ser instalada con succión positiva o negativa.
- Cuenta con una función Auto-Reset nos ayudará a restablecer la presión de arranque a valores de fábrica.
- Inserto de acero inoxidable para mayor durabilidad y resistencia a la corrosión.
- Se sugiere la instalación de un tanque hidroneumático de 24 litros (EQTHM-024L de EVANS®).



JX2ME075-A

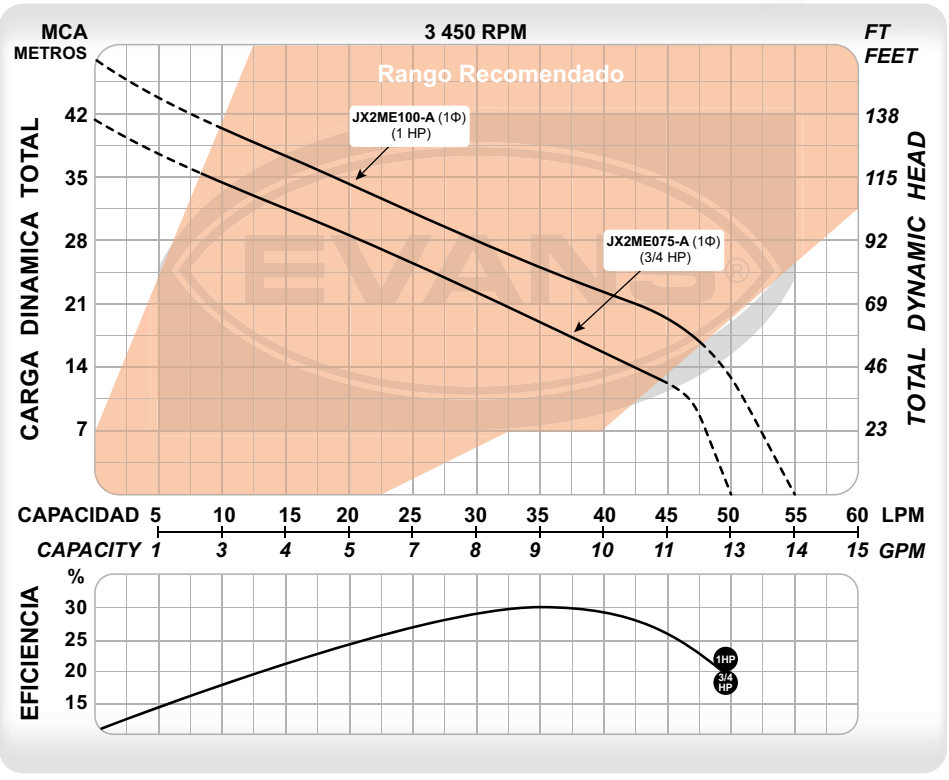

INSTALACIÓN RECOMENDADA

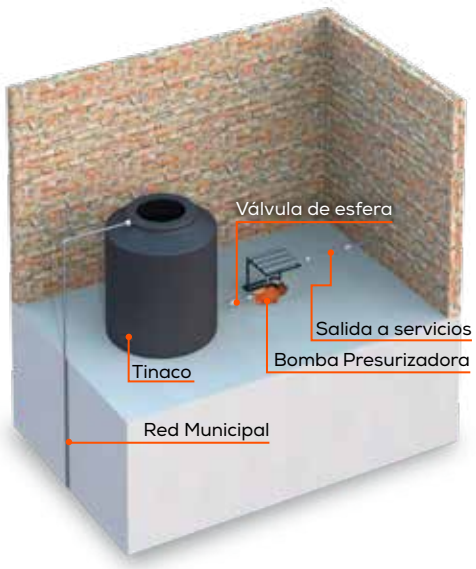

CÓDIGO	PESO	MEDIDAS LARGO XANCHO X ALTO
JX2ME075-A	15 kg	47 X 20 X 28 cm
JX2ME100-A	16.5 kg	47 X 20 X 28 cm

CÓDIGO	Ø SUCCIÓN	Ø DESCARGA	POTENCIA	VOLTAJE	CORRIENTE	FLUJO MÁXIMO	PRESIÓN MÁXIMA	PUNTO DE MAYOR EFICIENCIA
JX2ME075-A	1"	1"	3/4 HP	110 V ~ 60Hz 1 Φ	6.6 A	50 l/min	41 m	35 l/min a 18 m
JX2ME100-A	1"	1"	1 HP		8.7 A	55 l/min	47 m	35 l/min a 24 m

SISTEMAS DE PRESIÓN



*Pantalla extraible.

RED DE SERVICIO Y REFACCIONES

1 año GARANTÍA

Los variadores de frecuencia Evans® añaden muchos beneficios a un sistema de presión, adicional al suministro de presión constante sin importar el número de llaves abiertas. Su arranque suave y velocidad variable genera importantes ahorros en el consumo energético, acelerando así su retorno de inversión.

Adicional, los sistemas de presión constante no necesitan utilizar un tanque hidroneumático grande, ahorrando así en el tamaño y construcción del cuarto de máquinas destinado al sistema de presión.

Un variador alargará exponencialmente la vida útil de la bomba ya que desgasta mucho menos el motor en comparación a los arranques a tensión plena en los sistemas de presión convencionales.

Al momento de la instalación, es importante considerar la distancia de los conductores entre la bomba y el variador. Si esta distancia supera los 50 metros, se debe instalar un Filtro de Rechazo de Armónicos Evans® (ver página 230). *la correspondiente a "FRA", FILTRO DE PROTECCIÓN A MOTORES.

El equipo ejerce protecciones para el motor de:
- Sobrecarga.
- Falla de fase.
- Corto circuito.

CÓDIGO	POTENCIA	VOLTAJE DE ALIMENTACION	VOLTAJE SALIDA	CORRIENTE MÁX. BOMBA	CONSUMO CORRIENTE VARIADOR	TRANSDUCTOR DE PRESIÓN
EVANS-PLUS-1.0	1 HP	110 V ~ 60 Hz 1Φ	110 V ~ 60 Hz 1Φ	11 A	12 A	(0-10) Bar
EVANS-PRESS-1.0	1 HP			5 A	9 A	
EVANS-PRESS-2.0	2 HP	220 V ~ 60 Hz 1Φ	220 V ~ 60 Hz 3Φ	8 A	15 A	
EVANS-PRESS-3.0	3 HP			11 A	24 A	
EVANS-PRESS-5.0	5 HP			18 A	19 A	
EVANS-PRESS-7.5	7.5 HP			23 A	24 A	
EVANS-PRESS-10	10 HP			36 A	37 A	
***EVANS-PRESS-15**	15 HP	220 V ~ 60 Hz 3Φ	220 V ~ 60 Hz 3Φ	45 A	46 A	
***EVANS-PRESS-20**	20 HP			60 A	61 A	
***EVANS-PRESS-25**	25 HP			75 A	76 A	
***EVANS-PRESS-30**	30 HP			90 A	91 A	
EVANS-PRESS-3H	3 HP			5 A	6 A	
EVANS-PRESS-5H	5 HP			9 A	10 A	
EVANS-PRESS-7H	7.5 HP			13 A	14 A	(0-16) Bar
EVANS-PRESS-10H	10 HP			17 A	18 A	
EVANS-PRESS-15H	15 HP			25 A	26 A	
EVANS-PRESS-20H	20 HP			32 A	33 A	
***EVANS-PRESS-25H**	25 HP			38 A	39 A	
***EVANS-PRESS-30H**	30 HP	440 V ~ 60 Hz 3Φ	440 V ~ 60 Hz 3Φ	45 A	46 A	
***EVANS-PRESS-40H**	40 HP			60 A	61 A	
***EVANS-PRESS-50H**	50 HP			75 A	76 A	
***EVANS-PRESS-60H**	60 HP			90 A	91 A	
***EVANS-PRESS-75H**	75 HP			110 A	111 A	
***EVANS-PRESS-100**	100 HP			150 A	151 A	
***EVANS-PRESS-125**	125 HP			191 A	192 A	
***EVANS-PRESS-150**	150 HP			225 A	226 A	

DEBIDO A LAS MEJORAS CONSTANTES, EL PRODUCTO PUEDE VARIAR EN SU APARIENCIA. ESPECIFICACIONES SUJETAS A CAMBIO SIN PREVIO AVISO.

SISTEMAS DE PRESIÓN CONSTANTE 110 V

Disfruta la presión del agua

CLASE 1K

1 año GARANTÍA

RED DE SERVICIO Y REFACCIONES



SISTEMAS DE PRESIÓN

- Sistemas de presión pre calibrados y pre ensamblados.
- Incluyen bomba, tanque, variador, manómetro y válvula check de 5 vías.
- Ahorro de electricidad de hasta un 50%.
- Suministran presión constante sin importar el número de llaves abiertas.
- Ahorro de espacio. No utilizan tinaco ni tanque hidroneumático grande.
- Opciones con bomba de superficie o sumergible.



SPCBP-SX1ME100



SPCBP-SXH1E100

CÓDIGO	PESO	MEDIDAS LARGO X ANCHO X ALTO
SPCBP-SXH1E100	18 kg	47 x 37 x 53 cm
SPCBP-SX1E050	27 kg	75 x 40 x 70 cm
SPCBP-SX1E100	29 kg	75 x 40 x 74 cm

*Los equipos sumergibles se surten con tanque hidroneumático de 24 L.

*Los equipos de superficie se surten con tanque hidroneumático de 3 L.

CÓDIGO	Ø SUCCIÓN	Ø DESCARGA	POTENCIA	VOLTAJE	CORRIENTE	PRESIÓN PREPROGRAMADA	FLUJO MÁXIMO EN PRESIÓN PREPROGRAMADA
SPCBP-SXH1E100	1 ¼"	1"	1 HP	110 V~ 60Hz 1Φ	14 A	40 PSI	100 l/min
SPCBP-SX1ME050	N/A	1 ¼"	1/2 HP		10 A	40 PSI	50 l/min
SPCBP-SX1ME100	N/A	1 ¼"	1 HP		14 A	40 PSI	70 l/min

Nota: Si es necesario, el sistema puede calibrarse a una presión distinta de la configuración de fábrica. Consulte la curva del sistema para más detalles.

SISTEMAS DE PRESIÓN



1 año GARANTÍA

- Sistemas de presión pre calibrados y pre ensamblados.
- Incluyen bomba, tanque, variador, manómetro y válvula check de 5 vías.
- Ahorro de electricidad de hasta un 50%.
- Suministran presión constante sin importar el número de llaves abiertas.
- Ahorro de espacio. No utilizan tinaco ni tanque hidroneumático grande.
- Opciones con bomba de superficie o sumergible.



SPCBP-SX1ME0100



SPCBP-SXH1E0300

CÓDIGO	PESO	MEDIDAS LARGO XANCHO X ALTO
SPCBP-3HE0100A	18 kg	47 x 37 x 53 cm
SPCBP-SXH1E0100	18 kg	47 x 37 x 53 cm
SPCBP-SXH1E0200	24 kg	53 x 45 x 83 cm
SPCBP-SXH1E0300	26 kg	53 x 45 x 83 cm
SPCBP-SX1ME0100	28 kg	75 x 40 x 70 cm
SPCBP-SX4ME0200	35 kg	75 x 40 x 70 cm

*Los equipos sumergibles se surten con tanque hidroneumático de 24 L.

*Los equipos de superficie se surten con tanque hidroneumático de 3 L.

CÓDIGO	Ø SUCCIÓN	Ø DESCARGA	POTENCIA	VOLTAJE	CORRIENTE	PRESIÓN PREPROGRAMADA	FLUJO MÁXIMO EN PRESIÓN PREPROGRAMADA
SPCBP-3HE0100A	1 ¼"	1"	1 HP	220 V ~ 60 Hz 1Φ	9 A	30 PSI	100 l/min
SPCBP-SXH1E0100	1 ¼"	1"	1 HP		9 A	50 PSI	70 l/min
SPCBP-SXH1E0200	1 ½"	1 ½"	2 HP		15 A		85 l/min
SPCBP-SXH1E0300	1 ½"	1 ½"	3 HP		24 A		150 l/min
SPCBP-SX1ME0100	N/A	1 ¼"	1 HP		9 A		60 l/min
SPCBP-SX4ME0200	N/A	1 ¼"	2 HP		15 A		110 l/min

Nota: Si es necesario, el sistema puede calibrarse a una presión distinta de la configuración de fábrica. Consulte la curva del sistema para más detalles.

DEBIDO A LAS MEJORAS CONSTANTES, EL PRODUCTO PUEDE VARIAR EN SU APARIENCIA. ESPECIFICACIONES SUJETAS A CAMBIO SIN PREVIO AVISO.

1 año GARANTÍA · RED DE SERVICIO Y REFACCIONES · PROTECTOR TÉRMICO Alarga la vida del equipo · EQUIPO SILENCIOSO · PROTEGER DE LLUVIA IP55 · TECNOLOGÍA MAGNETO PERMANENTE · IMPULSOR ACERO INOXIDABLE · PROTECCIÓN VS CORRIDA EN SECO

- Sistema integral de presión constante con motor de magnetos permanentes.
- Motor de alta eficiencia, con sistema de arranque suave y velocidad variable, que permite un ahorro de hasta el 50% en consumo eléctrico.
- Unidad de bombeo con componentes de acero inoxidable 304, incluyendo bridas de succión y descarga, para máxima durabilidad.





MAGNET-PRESS



MAGNET-BOOSTER

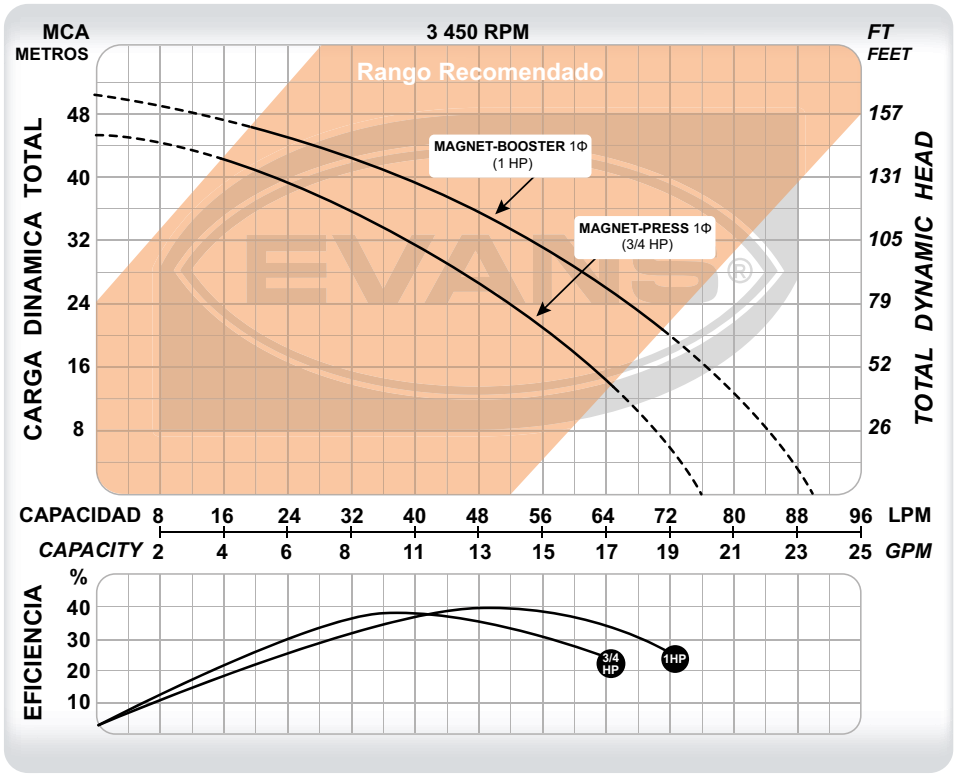

DIAGRAMA DE INSTALACIÓN



CÓDIGO	PESO	MEDIDAS LARGO XANCHO X ALTO
MAGNET-PRESS	8 kg	42 X 22 X 28 cm
MAGNET-BOOSTER	8 kg	42 X 22 X 28 cm

CÓDIGO	Ø SUCCIÓN	Ø DESCARGA	POTENCIA	VOLTAJE	CORRIENTE	FLUJO MÁXIMO	PRESIÓN MÁXIMA	PUNTO DE MAYOR EFICIENCIA
MAGNET-PRESS	1"	1"	3/4 HP	110 V~ 60Hz 1Φ	9.5 A	76 l/min	45 m	36 l/min a 33 m
MAGNET-BOOSTER	1"	1"	1 HP	220 V~ 60Hz 1Φ	9.5 A	90 l/min	50 m	48 l/min a 35 m



3 años GARANTÍA

Los alternadores simultaneadores son tableros que controlan el funcionamiento de 2 o 3 bombas ya sea para mantener presión en la red, o el nivel en un tanque de almacenamiento, operando las bombas a velocidad constante.

Se surten dentro de un gabinete metálico con protección IP65, recubierto con pintura electrostática altamente resistente a la corrosión. Cuentan con 3 modos de operación: Manual / Fuera / Automático, así como indicadores LED de trabajo y falla para cada bomba y un indicador de bajo nivel en cisterna.

Sus principales funciones son:

1) Mantener la presión en la red hidráulica, sensando por medio de presostatos.
2) Mantener el nivel de agua en tanques elevados, sensando por medio de flotadores

Los principales beneficios de instalar un alternador simultaneador son:

1) Aseguran un desgaste uniforme de las bombas.
2) En caso que un equipo necesite servicio/mantenimiento, la instalación sigue funcionando.
3) Trabajan alternando cuando la demanda de agua es moderada y en simultáneo en momentos de alto consumo.
4) Protegen a las bombas de: sobrecarga, falta de agua, variaciones de voltaje, corto circuito y caída de fase.

TODOS NUESTROS GABINETES SE ENSAMBLAN CON COMPONENTES ELECTRÓNICOS DE LA MEJOR CALIDAD COMO WEG Y ABB.

GUÍA DE CODIFICACIÓN

AB - AST 0750 H N

1 2 3 4 5



1 ACCESORIO BOMBA

2 TIPO

AS	Control de 2 bombas sumergibles o de superficie para agua limpia*
AST	Control de 3 bombas sumergibles o de superficie para agua limpia*

3 POTENCIA DE LAS BOMBAS

100	1 HP 1Φ	**0750**	7.5 HP 3Φ
200	2 HP 1Φ	**1000**	10 HP 3Φ
300	3 HP 1Φ	**1500**	15 HP 3Φ
500	5 HP 1Φ	**2000**	20 HP 3Φ
0100	1 HP 3Φ	**2500**	25 HP 3Φ
0200	2 HP 3Φ	**3000**	30 HP 3Φ
0300	3 HP 3Φ	**4000**	40 HP 3Φ
0500	5 HP 3Φ	**5000**	50 HP 3Φ

4 VOLTAJE

F	127 V ~60 Hz
G	220 V ~60 Hz
H	440 V ~60 Hz

5 APLICACIÓN

X	Sin prefijo se refiere a que los gabinetes **AS** y **AST** se usan para presurización. Incluyen 2 o 3 presostatos según sea el caso y un flotador como protección por bajo nivel de agua.
N	Los gabinetes **AS** y **AST** con terminación "N" se usan para llenado y/o vaciado de depósitos. Incluyen 2 o 3 flotadores según sea el caso y otro adicional como protección por bajo nivel de agua.

DEBIDO A LAS MEJORAS CONSTANTES, EL PRODUCTO PUEDE VARIAR EN SU APARIENCIA. ESPECIFICACIONES SUJETAS A CAMBIO SIN PREVIO AVISO.

GABINETES DE PRESIÓN CONSTANTE

Disfruta la presión del agua

CLASE 1K

3 años GARANTÍA

RED DE SERVICIO Y REFACCIONES



SISTEMAS DE PRESIÓN

Los gabinetes de presión constante controlan el funcionamiento desde 2 a 4 bombas con arranque y paro suave, variando la velocidad de la bomba de acuerdo a la demanda de agua en la instalación, manteniendo la presión constante en la red.

Su principal función es presurizar residencias y edificios. Se surten dentro de un gabinete metálico con protección IP55, recubierto con pintura electrostática, altamente resistente a la corrosión.

Cuenta con 2 modos de operación: Fuera / Automático, así como indicadores LED para controlador energizado y falla para cada bomba.

Los controladores de presión dentro del gabinete están intercomunicados entre sí para accionar el número de bombas necesarias acorde a la demanda de la instalación y mantener la presión constante.

Los principales beneficios son:

1) Ahorran hasta un 50% de energía con respecto a un alternador simultaneador convencional.

2) Aseguran un desgaste parejo de las bombas.

3) En caso de que un equipo necesite servicio o mantenimiento, la instalación sigue funcionando.

4) Trabajan alternando cuando la demanda de agua es moderada y en simultáneo en momentos de alto consumo.

5) Protegen a las bombas de: sobrecarga, falta de agua, variaciones de voltaje, corto circuito y caída de fase.

6) Pueden usar tanques de menor capacidad que con un alternador simultaneador, por lo que ahorran espacio en el cuarto de máquinas.

7) En caso de requerir un generador de respaldo para las bombas, usar un gabinete de presión constante reduce el tamaño del generador a menos de la mitad que con un alternador simultaneador, ahorrando mucho dinero en la adquisición de este.

TODOS NUESTROS GABINETES SE ENSAMBLAN CON COMPONENTES ELECTRÓNICOS DE LA MEJOR CALIDAD COMO WEG Y ABB.

1 GABINETES DE PRESIÓN CONSTANTE

2 CANTIDAD DE BOMBAS A CONTROLAR

2	2 Bombas
3	3 Bombas
4	4 Bombas

3 BOOSTER PRESS

4 POTENCIA DE LAS BOMBAS

1	1 HP 3Φ	**15**	15 HP 3Φ
2	2 HP 3Φ	**20**	20 HP 3Φ
3	3 HP 3Φ	**25**	25 HP 3Φ
5	5 HP 3Φ	**30**	30 HP 3Φ
7.5	7.5 HP 3Φ	**40**	40 HP 3Φ
10	10 HP 3Φ	**50**	50 HP 3Φ

5 VOLTAJE

G	220 V ~60 Hz
H	440 V ~60 Hz

GUÍA DE CODIFICACIÓN

GPC 2 BP - 3 H

1 2 3 4 5



SISTEMAS DE PRESIÓN



RED DE SERVICIO Y REFACCIONES
3 años GARANTÍA

Los sistemas de presión variable están compuestos por 2 ó 3 bombas con 1, 2 ó 3 tanques según sea el caso. Incluye también un tablero Alternador Simultaneador para el mando de las bombas con arranques a tensión plena (velocidad constante) con todas las protecciones necesarias para garantizar el óptimo funcionamiento del equipo; protección por bajo nivel de agua (se surte con flotador), protección por corto circuito, sobrecarga, variaciones de voltaje, falla de fase, entre otros.

El tablero de control propicia el desgaste natural de las bombas de manera uniforme; a su vez, si alguna de ellas falla o se requiere dejar sin operar por mantenimiento, el sistema sigue operando.

Incluye clemas debidamente identificadas en su interior para agilizar la puesta en marcha e instalación eléctrica del equipo. Además, los tableros incluyen los indicadores LED necesarios para facilitar al máximo la interpretación de operación del equipo y su mantenimiento a las bombas, así como botones de paro en caso de emergencias.

Existen modelos de alto flujo, de alta presión o ambos según el tipo y potencia de bomba seleccionado.

Todas las bombas cuentan con conexión para cebado, válvula check y válvula esfera, como auxiliar para mantenimiento. Si el sistema trabaja a más de 35 PSI, es necesario considerar en la tubería de descarga general, una válvula check a la salida del equipo.



Consulte la página 321 para mayor información sobre válvulas.

DEBIDO A LAS MEJORAS CONSTANTES, EL PRODUCTO PUEDE VARIAR EN SU APARIENCIA. ESPECIFICACIONES SUJETAS A CAMBIO SIN PREVIO AVISO.

3 años GARANTÍA

RED DE SERVICIO Y REFACCIONES



Los sistemas de presión constante están compuestos por 2 ó 4 bombas con 1 ó 2 tanques según sea el caso. Incluye también un Gabinete de Presión Constante para el mando de las bombas con arranques suaves por variador de velocidad (velocidad variable) con todas las protecciones necesarios para garantizar el óptimo funcionamiento de tu equipo; protección por bajo nivel de agua (se surte con flotador), protección por corto circuito, sobrecarga, variaciones de voltaje, falla de fase, entre otros.

Su arranque suave y velocidad variable alargan considerablemente la vida útil de los motores de las bombas, las membranas de los tanques y los componentes de la red hidráulica ya que mantienen la línea presurizada a una misma presión y evitan el golpe de ariete.

Los equipos de presión constante siempre utilizan menor capacidad de almacenamiento (menos tanques hidroneumáticos y más pequeños) lo que los hace más compactos, ahorrando espacio en el cuarto de máquinas.

Si se considera respaldar el sistema de bombeo con generador para evitar quedarse sin agua durante apagones, es importante considerar que un sistema de presión constante necesita un generador exponencialmente más pequeño que un sistema de presión variable gracias a su arranque suave.

Todas las bombas cuentan con conexión para cebado, válvula check y válvula esfera, como auxiliar para mantenimiento. Si el sistema trabaja a más de 35 PSI, es necesario considerar en la tubería de descarga general, una válvula check a la salida del equipo.



Consulte la página 321 para mayor información sobre válvulas.

SISTEMAS DE PRESIÓN



RED DE SERVICIO Y REFACCIONES
3 años GARANTÍA

La principal función de los sistemas centrales de nivel variable es el llenado de tinacos en grandes construcciones, edificios, parques industriales, etc. Están compuestos por 2 ó 3 bombas según sea el caso. Se surten con flotadores para controlar el alternado y simultaneado de las bombas según el nivel de agua en el depósito. Incluyen también un gabinete de arranque a tensión plena y velocidad constante con todas las protecciones necesarias para garantizar el óptimo funcionamiento de tu equipo: protección por bajo nivel de agua, corto circuito, sobrecarga, variaciones de voltaje, falla de fase, entre otros.

Incluye clemas debidamente identificadas en su interior para agilizar la puesta en marcha e instalación eléctrica del equipo. Además, los tableros incluyen los indicadores LED necesarios para facilitar al máximo la interpretación de operación del equipo y su mantenimiento, así como botones de paro en caso de emergencias.

Existen modelos de alto flujo, de alta presión o ambos según el tipo y potencia de bomba seleccionado.

Todas las bombas cuentan con conexión para cebado, válvula check y válvula esfera, como auxiliar para mantenimiento. Si el sistema trabaja a más de 35 PSI, es necesario considerar en la tubería de descarga general, una válvula check a la salida del equipo.





Consulte la página 311 para mayor información sobre válvulas.

DEBIDO A LAS MEJORAS CONSTANTES, EL PRODUCTO PUEDE VARIAR EN SU APARIENCIA. ESPECIFICACIONES SUJETAS A CAMBIO SIN PREVIO AVISO.

3 años GARANTÍA

RED DE SERVICIO Y REFACCIONES

SCPC 4 SXH 5 H 1 480

1 2 3 4 5 6 7

1 TIPO DE SISTEMA CENTRAL

CÓDIGO	DESCRIPCIÓN
SCPV	SISTEMA CENTRAL DE PRESIÓN VARIABLE
SCNV	SISTEMA CENTRAL DE NIVEL VARIABLE
SCPC	SISTEMA CENTRAL DE PRESIÓN CONSTANTE

2 NÚMERO DE BOMBAS

CÓDIGO	DESCRIPCIÓN
2	DOS BOMBAS
3	TRES BOMBAS
*4	CUATRO BOMBAS

*Solo para SCPC

3 LÍNEA DE BOMBA

CÓDIGO	DESCRIPCIÓN
4H	4H
5H	5H
6H	6H
SXH	SSXH15, SSXH25
SHA	SSXH45
SHB	SSXH60
SVA	SSXV25
SVB	SSXV55
SVC	SSXV80
SVD	SSXV100
SVE	SSXV140
SVF	SSXV200
SVG	SSXV300
SVH	SSXV400
XH2	XH2
XH3	XH3
XH4	XH4
4I	4I
5I	5I
6I	6I
7I	7I
8I	8I
9	9I
9IA	9IA
MT1	MT1A
MT2	MT2A
MT3	MT3
MT4	MT4A

*NOTA: Para los sistemas centrales de presión constante con bombas SSXV, sin importar la cantidad ó potencia de bombas, la selección del tanque incluido se limitará a un tanque según el siguiente listado:

SVA = 50L
SVB = 110L
SVC = 130L
SVD = 150L
SVE = 210L
SVF = 250L
SVG = 380L
SVH = 480L

4 POTENCIA POR BOMBA

CÓDIGO	DESCRIPCIÓN
2	2 HP
2A	2.5 HP
3	3 HP
4	4 HP
5	5 HP
7	7.5 HP
10	10 HP
15	15 HP
20	20 HP
25	25 HP
30	30 HP
40	40 HP
50	50 HP

5 ACOMETIDA DE LA INSTALACIÓN

CÓDIGO	DESCRIPCIÓN
M	MONOFÁSICO 220 V
(OMITIR CAMPO)	TRIFÁSICO 220 V
H	TRIFÁSICO 440 V

6 CANTIDAD DE TANQUES

CÓDIGO	DESCRIPCIÓN
1	UN TANQUE
2	DOS TANQUES
3	TRES TANQUES

7 CAPACIDAD DEL TANQUE

CÓDIGO	DESCRIPCIÓN
050	EQTH-050LE/EQTH-050HE
090	EQTH-090VE
110	EQTH-110VE
130	EQTH-130VE
150	EQTH-150VE
170	EQTH-170VE
210	EQTH-210VE
250	EQTH-250VE
310	EQTH-310VE
380	EQTH-380VE
480	EQTH-480VE

Los sistemas centrales con bombas SSXV están diseñados exclusivamente para trabajo con succión positiva.



Los arrancadores manuales brindan una protección integral a los equipos con motor eléctrico como pueden ser bombas, hidrolavadoras, vibradores de concreto o equipos en donde su activación sea manual.

Estos arrancadores cuentan con envolvente termoplástico con un grado de protección IP65, para uso a la intemperie.

Los principales beneficios son:

1) Protegen al equipo contra caída de fase, corto circuito y sobrecargas.

2) Incluyen un monitor de voltaje que desconecta el equipo de la energía eléctrica en caso de que ésta esté por debajo de lo permitido para el motor.

3) Posibilidad de agregar candado de seguridad para seccionar la bomba y asegurar que esté desenergizada al momento de dar mantenimiento.

El uso de este arrancador satisface los requerimientos de la NOM-001-SEDE-2021 correspondientes a las protecciones contra cortocircuito y sobrecarga que se deben incluir en las instalaciones eléctricas de los equipos que incluyan motores eléctricos.

Protección integral para su motor de:
- Bajo voltaje
- Caída de fase
- Corto circuito
- Sobrecarga

CÓDIGO	POTENCIA POR BOMBA (HP)	VOLTAJE NOMINAL	RANGO DE CORRIENTE (A)
AM-ATPM025F	1/4 HP	127 V~ 1 Φ	4 - 6.3
AM-ATPM050F	1/2 HP		6.3 - 10
AM-ATPM075F	3/4 HP		8 - 12
AM-ATPM100F	1 HP		10 - 16
AM-ATPM150F	1/2 HP		16 - 20
AM-ATPM200F	2 HP		20 - 25
AM-ATPM050G	1/2 HP	220 V~ 1 Φ	4 - 6.3
AM-ATPM075G	3/4 HP		6.3 - 10
AM-ATPM100G	1 HP		6.3 - 10
AM-ATPM150G	1.5 HP		8 - 12
AM-ATPM200G	2 HP		8 - 12
AM-ATPM300G	3 HP		16 - 20
AM-ATPM500G	5 HP		25 - 32
AM-ATPM0050G	1/2 HP	220 V~ 3 Φ	2.5 - 4
AM-ATPM0075G	3/4 HP		2.5 - 4
AM-ATPM0100G	1 HP		2.5 - 4
AM-ATPM0150G	1.5 HP		6.3 - 10
AM-ATPM0200G	2 HP		6.3 - 10
AM-ATPM0300G	3 HP		6.3 - 10
AM-ATPM0500G	5 HP		10 - 16
AM-ATPM0750G	7.5 HP		20 - 25
AM-ATPM1000G	10 HP		25 - 32
AM-ATPM0100H	1 HP	440 V~ 3 Φ	1.6 - 2.5
AM-ATPM0150H	1.5 HP		2.5 - 4
AM-ATPM0200H	2 HP		2.5 - 4
AM-ATPM0300H	3 HP		2.5 - 4
AM-ATPM0500H	5 HP		6.3 - 10
AM-ATPM0750H	7.5 HP		18 - 12
AM-ATPM1000H	10 HP		10 - 16
AM-ATPM1500H	15 HP		20 - 25
AM-ATPM2000H	20 HP		25 - 32

DIAGRAMA DE INSTALACIÓN

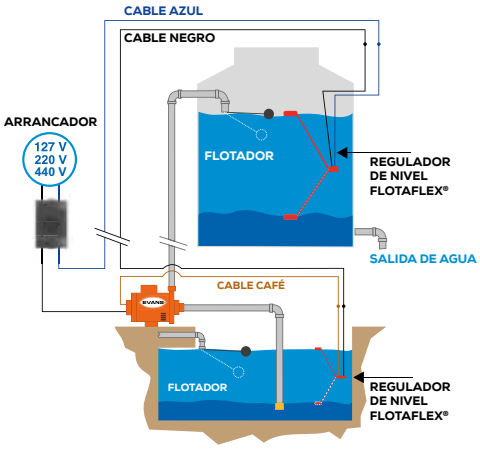

El automatizado por flotadores como se muestra en el diagrama, solo se puede realizar a una bomba monofásica y con equipos de hasta 16 A.

DEBIDO A LAS MEJORAS CONSTANTES, EL PRODUCTO PUEDE VARIAR EN SU APARIENCIA. ESPECIFICACIONES SUJETAS A CAMBIO SIN PREVIO AVISO.

Esta es la válvula ideal para evitar el contra flujo en la tubería que pueda dañar los equipos de bombeo.

El sello de elastómero de esta válvula promueve que cierre la velocidad adecuada para permitir que pase el flujo de inercia (presión positiva) pero cierre justo antes de que el contra flujo (presión negativa) pase a través de la válvula en sentido contrario generando daños a la bomba.

El diseño de la válvula es tipo "paso completo", que significa que no restringe el flujo en absoluto.

Útil para instalaciones verticales u horizontales.







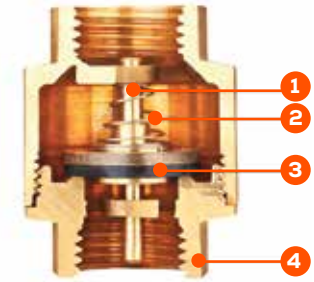

NO.	DESCRIPCIÓN	MATERIAL
1	ÉMBOLO	LATÓN
2	RESORTE	AISI 304
3	EMPAQUE	NBR
4	CUERPO	LATÓN

- Presión máxima de trabajo: 16 kg/cm^2.
- Presión mínima para vencer la check: 1/2 kg/cm^2.
- Temperatura: -20 °C a 100 °C.

CÓDIGO	Ø ROSCA (NPT)	A (cm)	H (cm)	PESO (kg)
ABVC050B	1/2"	4.6	3.2	0.20
ABVC075B	3/4"	4.6	4.1	0.23
ABVC100B	1"	5.65	4.4	0.25
ABVC125B	1.25"	6.3	5.85	0.36
ABVC150B	1.5"	7.15	6.55	0.46
ABVC200B	2"	8.05	8.3	0.66
ABVC300B	3"	10	11.1	2.1
ABVC400B	4"	11.6	13.85	3.4

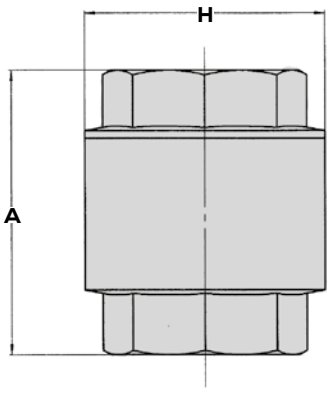



Las válvulas de pie son útiles para instalarse en la succión de bombas de superficie.

Evitan que la bomba pierda el cebado y continúe operando correctamente. Su ampliación del diámetro en el cuerpo permite el libre paso del fluido, sin limitar el flujo de la bomba y ahorrando considerablemente en consumo energético comparado con una válvula de pie convencional.

Su cuerpo 100% de latón la hace la opción más resistente con una rejilla que evita la entrada de sólidos a la línea de succión.



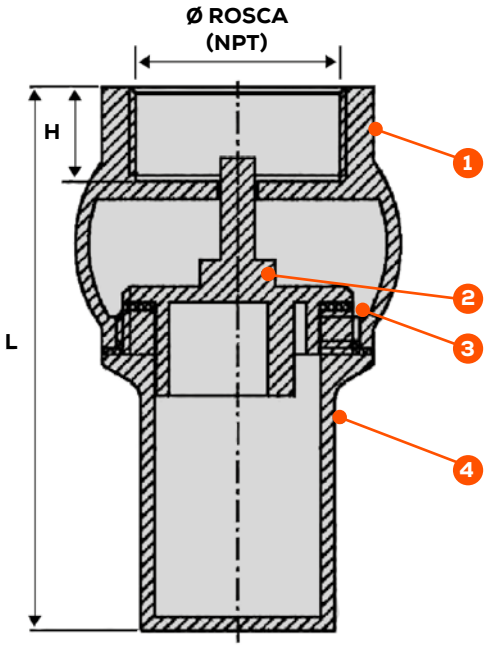

NO.	DESCRIPCIÓN	MATERIAL
1	CUERPO	LATÓN
2	ÉMBOLO	LATÓN
3	EMPAQUE	NBR
4	REJILLA	LATÓN



CÓDIGO	Ø ROSCA (NPT)	L (cm)	H (cm)	PESO (kg)
ABVPC100B	1"	8	1.2	0.27
ABVPC125B	1.25"	8.9	1.4	0.44
ABVPC150B	1.5"	9.9	1.46	0.58
ABVPC200B	2"	10.5	1.5	0.93
ABVPC300B	3"	15.9	1.9	1.83
ABVPC400B	4"	17.2	2.2	2.85

DEBIDO A LAS MEJORAS CONSTANTES, EL PRODUCTO PUEDE VARIAR EN SU APARIENCIA. ESPECIFICACIONES SUJETAS A CAMBIO SIN PREVIO AVISO.

VÁLVULA CONTRA EL GOLPE DE ARIETE TIPO "L" BRIDADA

CLASE AB

La válvula contra golpe de ariete tipo "L" es ideal para unir dos tuberías bridadas a 90° y absorber el golpe de ariete en ambas direcciones.

Sustituye un codo convencional.

Reduce ruidos, vibraciones, costos de mantenimiento del sistema hidráulico y alarga la vida útil de la tubería.

Funciona por medio de un diafragma y cámara de aire.

Incluye: manómetro y válvula de aire.



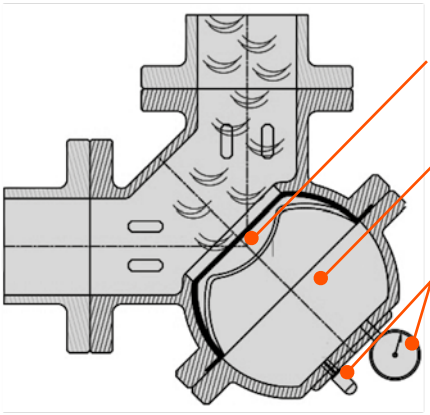

PRESIÓN EN TUBERÍA	PRESIÓN EN CÁMARA DE AIRE
3-4 kg/cm²	1.8-2 kg/cm²
4-5 kg/cm²	2-2.5 kg/cm²
5-10 kg/cm²	2.5-3.5 kg/cm²
10-12 kg/cm²	3.5-5 kg/cm²

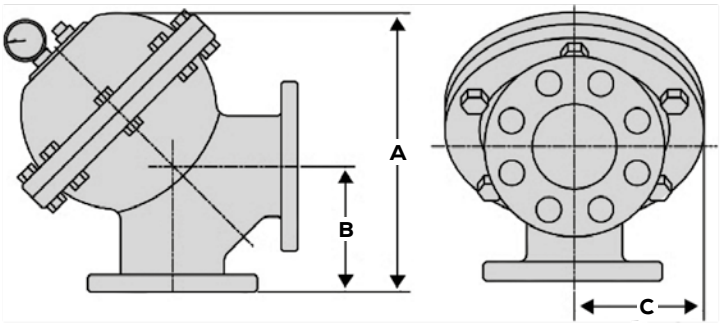

- Presión máxima de trabajo: 12 kg/cm².
- Presión máxima cámara de aire: 5 kg/cm².
- Material de diafragma: NBR.
- Temperatura: -15 °C a 80 °C.

CÓDIGO	Ø DE CONEXIÓN	A (cm)	B (cm)	C (cm)	PESO (kg)	CÁMARA DE AIRE (cm²)
AB-VCGA300L	3"	27.5	14	12.5	22	2465
AB-VCGA400L	4"	34.5	15.5	15	37.5	5535

VÁLVULA CONTRA EL GOLPE DE ARIETE TIPO "I" ROSCADA



La válvula contra golpe de ariete tipo "I" se puede instalar en posición vertical u horizontal. Gracias a sus materiales de bronce, NBR y Vitón® ofrece una gran durabilidad incluso en las aplicaciones más exigentes.

Sus aplicaciones son muy extensas, puede instalarse entre dos niples con el simple uso de una tee para reducir el golpe de ariete a lo largo de la tubería. Además de reducir el ruido y las vibraciones a lo largo de la tubería, esta válvula ayuda a alargar la vida útil de la red hidráulica considerablemente.

Funciona por medio de un diafragma y cámara de aire compresible que absorben los golpes del retroceso de agua al apagar el equipo de bombeo.



PRESIÓN DE TUBERÍA	PRESIÓN EN CÁMARA DE AIRE
3-4 kg/cm²	1.8-2 kg/cm²
4-5 kg/cm²	2-2.5 kg/cm²
5-10 kg/cm²	2.5-3.5 kg/cm²
10-12 kg/cm²	3.5-5 kg/cm²

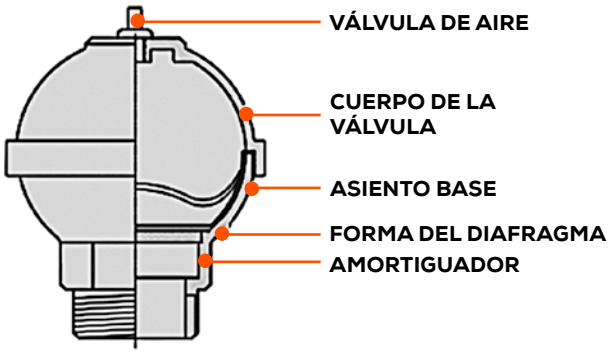

INSTALAR SIN MANÓMETRO

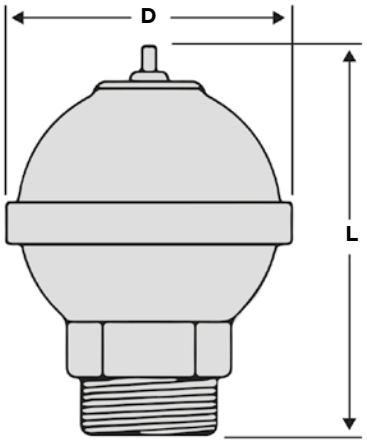

- Presión máxima de trabajo: 12 kg/cm².
- Presión máxima cámara de aire: 5 kg/cm².
- Material de la válvula: Bronce.
- Material de diafragma: NBR/Vitón.
- Temperatura: -15 °C a 80 °C.

CÓDIGO	Ø ROSCA (NPT)	L (cm)	D (cm)	PESO (kg)	CÁMARA DE AIRE (cm³)
AB-VCGA125I	1 ¼"	12.2	8	1.2	180

DEBIDO A LAS MEJORAS CONSTANTES, EL PRODUCTO PUEDE VARIAR EN SU APARIENCIA. ESPECIFICACIONES SUJETAS A CAMBIO SIN PREVIO AVISO.

VÁLVULA CHECK SILENCIOSA BRIDADA

CLASE AB



Esta es la válvula ideal para evitar el contra flujo en la tubería que pueda dañar los equipos de bombeo.

El sello de elastómero de esta válvula promueve que cierre a la velocidad adecuada para permitir que pase el flujo de inercia (presión positiva) pero cierre justo antes de que el contra flujo (presión negativa) pase a través de la válvula en sentido contrario generando daños a la bomba.

El diseño de esta válvula es de "paso completo", lo que significa que las perdidas de flujo son menores.

Útil para instalaciones verticales u horizontales.

Cuenta con un Bypass que es útil para descargar el agua de la línea antes de desinstalar si fuera necesario.



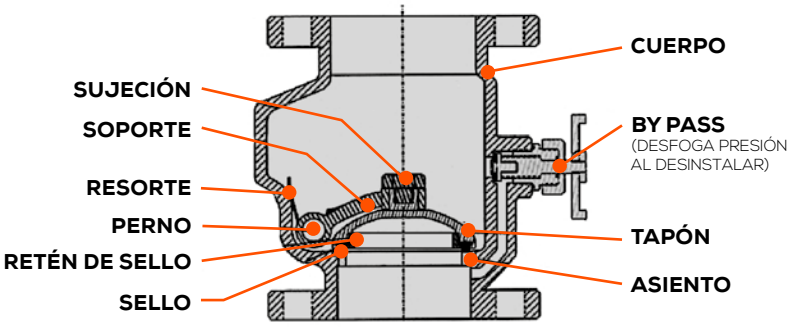

PRESIÓN EN TUBERÍA	PÉRDIDA DE FLUJO (%)
2 kg/cm²	20%
3 kg/cm²	15%
4 kg/cm²	10%
5-12 kg/cm²	< 10%

- Presión máxima de trabajo: 12 kg/cm².
- Presión mínima para vencer la check: 1 kg/ cm².
- Temperatura: -15 °C a 80 °C.

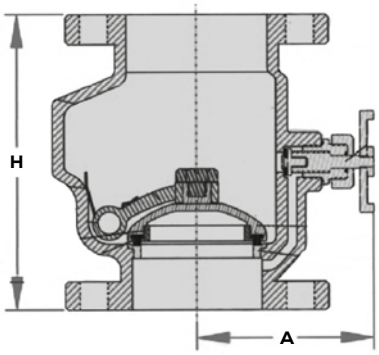

CÓDIGO	Ø DE CONEXIÓN	A (cm)	H (cm)
AB-VCS200B	2"	18.3	12.2
AB-VCS300B	3"	21	14.7



Esta válvula check permite que el fluido pase en una sola dirección y evita regresión del mismo. Tiene un disco sujetado mediante un pasador de alta resistencia, que está suspendido dentro del cuerpo de la válvula, abre y cierra automáticamente mediante la presión del fluido, cuando la presión empieza a descender este disco se cierra disminuyendo considerablemente el golpe de ariete y así puede proteger su tubería y bomba.
Debe ser instalada de manera horizontal únicamente.

Aplicaciones:
Las válvulas check de columpio tienen una gran gama de aplicaciones como en tuberías de agua potable, energía eléctrica (en instalaciones hidráulicas como hidroeléctricas, calderas, etc.) entradas y salidas de tanques, drenajes, procesos químicos, tratamiento de aguas, etc.

Ventajas:
- Acceso por la parte superior para facilitar el mantenimiento de la válvula sin necesidad de quitarla.
- No restringe el flujo ni el paso de sólidos en tubería.
- El pasador de alta resistencia alarga la vida de la válvula.
- El disco posee alta resistencia y rigidez.

- Presión máxima de trabajo: 12 kg/cm^2.
- Presión mínima para vencer la check: 1 kg/ cm^2.
- Temperatura: -15 °C a 80 °C.

DESCRIPCIÓN	MATERIAL
Cuerpo	Fundición de hierro
Tapa cubierta	Fundición de hierro
Disco	Fundición de hierro
Anillo de asiento del cuerpo	Bronce
Anillo del disco	Bronce
Tornillo de la tapa	Acero
Tuerca del tornillo de la tapa	Acero
Empaque	NBR
Plato del cuerpo	Aluminio

PRESIÓN EN TUBERÍA	PÉRDIDA DE FLUJO (%)
2 kg/cm^2	25%
3 kg/cm^2	20%
4 kg/cm^2	15%
5-12 kg/cm^2	< 15%

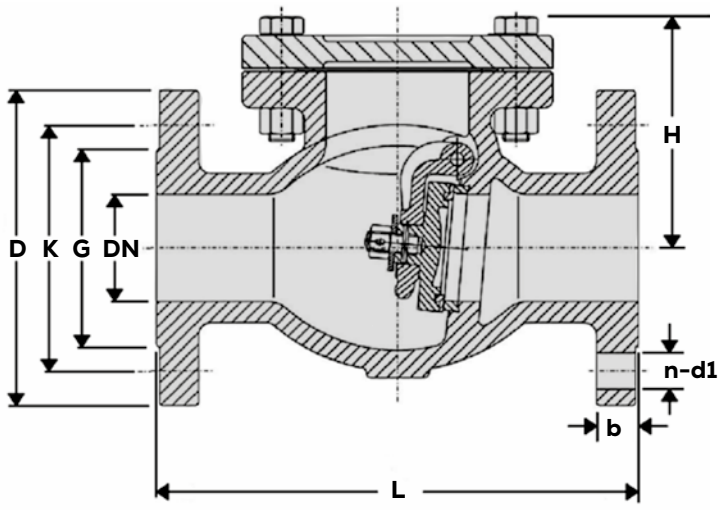

CÓDIGO	DN (")	L (cm)	D (cm)	K (cm)	G (cm)	H (cm)	b (cm)	n- d1 (cm)
AB-VCC200B	2"	20.3	15.2	12.1	9.21	13.7	1.9	4 - Ø1.9
AB-VCC300B	3"	24.1	19.1	15.3	12.7	15.6	2.38	4 - Ø1.9

DEBIDO A LAS MEJORAS CONSTANTES, EL PRODUCTO PUEDE VARIAR EN SU APARIENCIA. ESPECIFICACIONES SUJETAS A CAMBIO SIN PREVIO AVISO.

Las válvulas reductoras de presión bridadas están diseñadas para las instalaciones hidráulicas donde:

1) Se requiere una presión estable (ejemplo: aires acondicionados, equipos contra incendio, etc.).

2) Hay una limitante de presión (por ejemplo: calentadores, lavavajillas, tuberías que soportan un máximo de presión, etc.).

3) En sistemas de presión que fueron dimensionados para las salidas de agua más lejanas, es necesario reducir la presión en las salidas de agua más cercanas.

Ayudan a mantener la presión estable a la salida de la válvula sin importar las variaciones de presión a la entrada.

Válvula piloto

Controla la válvula principal cuando alcanza la presión de salida ajustada, esta ajustará la presión en la cámara y así abrirá compuerta de la válvula para mantener la presión de salida.

- Presión máxima de trabajo: 16 kg/cm^2.
- Temperatura del fluido: -15 °C a 80 °C.
- Rango de presión de ajuste: 1 a 7 kg/cm^2.



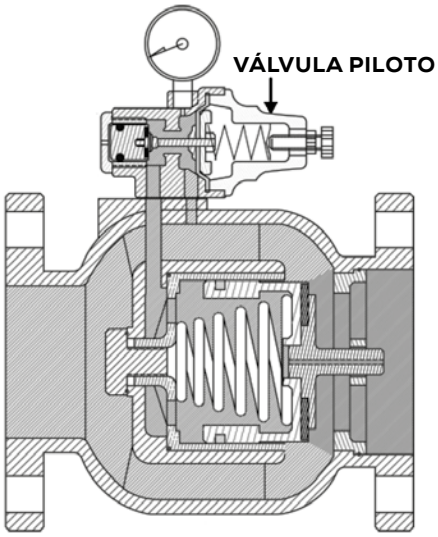

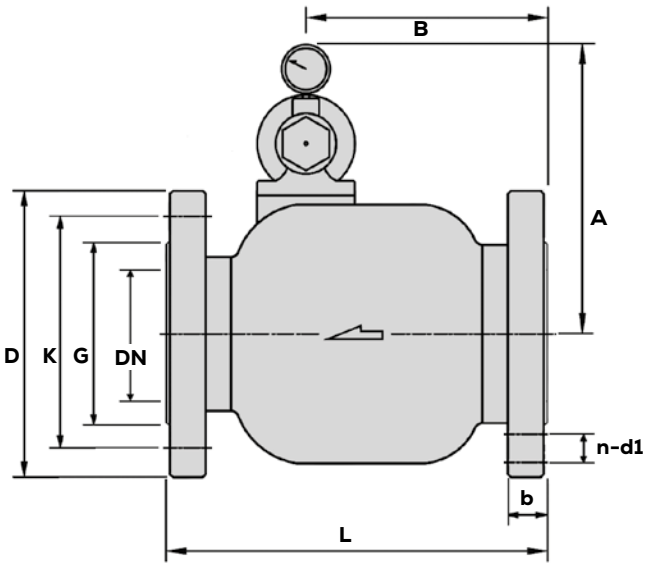

CÓDIGO	DN (")	L (cm)	D (cm)	K (cm)	G (cm)	A (cm)	B (cm)	b (cm)	n- d1 (cm)
AB-VRDP200B	2"	19	15.2	12.1	9.21	18	12.5	1.9	4 - Ø1.9
AB-VRDP300B	3"	22.5	19.1	15.3	12.7	20	14.5	2.38	4 - Ø1.9
AB-VRDP400B	4"	25	22.9	19.1	15.7	22.5	16	2.38	8 - Ø1.9

VÁLVULA REDUCTORA DE PRESIÓN ROSCADA

CLASE AB



Las válvulas reductoras de presión roscadas son ideales para aplicaciones donde los requerimientos de presión son muy variados de unos servicios a otros. Generalmente, los sistemas de bombeo y de presión deben ser calculados en base a la aplicación que requiera la mayor presión (por ejemplo: el piso más alto de una torre), aun así deben considerar otras aplicaciones donde necesiten menor presión (por ejemplo: el piso mas bajo de una torre).

Estas válvulas reducen la presión de salida inclusive si la presión de entrada es muy variable o inestable, asegurando así que la presión de salida sea siempre la adecuada, sin comprometer el flujo en la tubería.

Puede calibrar la presión deseada de salida de la válvula, utilizando el tornillo de ajuste y verificando en el manómetro.

- Ideales para aplicaciones con agua o aire.
- Presión máxima de trabajo: 16 kg/cm^2.
- Temperatura del fluido: -15 °C a 80 °C.
- Rango de presión de ajuste: 1 a 5 kg/cm^2.

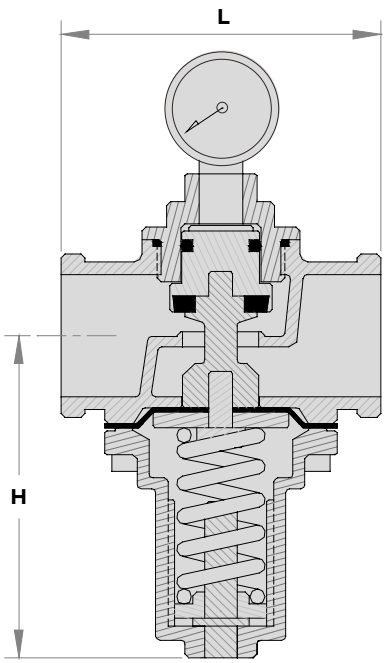

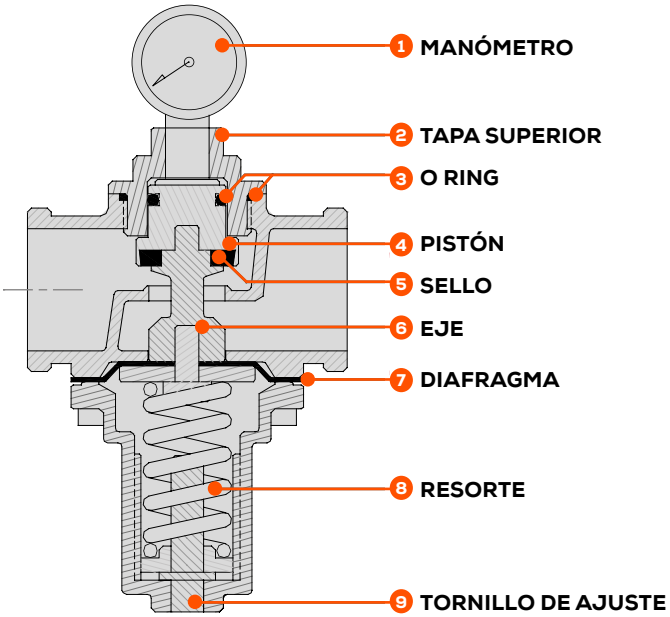

CÓDIGO	Ø ROSCA (NPT)	H (cm)	L (cm)	PESO (kg)
AB-VRDP125R	1¼"	8.5	9	1.2
AB-VRDP150R	1½"	11	11	2

DEBIDO A LAS MEJORAS CONSTANTES, EL PRODUCTO PUEDE VARIAR EN SU APARIENCIA. ESPECIFICACIONES SUJETAS A CAMBIO SIN PREVIO AVISO.

Las válvulas de compuerta permiten el paso libre del fluido o lo bloquean con su compuerta en forma de cuchilla que se abre y se cierra. Pueden ser utilizadas en aguas limpias o residuales a un máximo de temperatura 70 °C.

VENTAJAS DE LA VÁLVULA:

Sellado en el Vástago: Tres sellos que ofrecen seguridad, anillo limpiador NBR que lo protege del exterior y 4 anillos de poliamida que evitan la corrosión.

Cuerpo y tapa: Tiene un ensamble duradero por su junta en la ranura de la válvula que impide fuga de presión y tornillos galvanizados sellados que impiden la corrosión aunque estén expuestos al medio ambiente.

Tuerca de cuña: Reduce piezas móviles de la válvula, minimiza la corrosión y mal funcionamiento, está hecha de latón resistente con capacidades lubricantes y compatibilidad con el vástago de acero inoxidable.

Tuerca Vulcanizada: Está fabricada en hierro dúctil y vulcanizado completamente. No hay piezas de hierro que estén expuestas al medio y la excelente vulcanización impide que arrastre la corrosión. Las guías en la cuña y cuerpo de la válvula aseguran un cierre uniforme independientemente de la alta presión. Además estas guías previenen una sobre carga en el vástago.

Operación:
Las válvulas pueden ser operadas por rueda de mano, cabezal, engranaje helicoidal, actuador eléctrico etc. según las necesidades de los clientes.



No.	DESCRIPCIÓN	MATERIAL
1	Cuerpo	Hierro dúctil
2	Disco	EPDM
3	Tuerca del vástago	CZ132
4	Empaque tapa junta	NBR
5	Vástago	Acero inox. 431
6	Tapa	Hierro dúctil
7	Anillo de sujeción	CZ132
8	O-ring	NBR
9	Caja prensa superior	Hierro dúctil
10	Volante	Hierro dúctil
11	Pernos	Acero inox. 316
12	Cubre polvo	NBR
13	O-ring	NBR
14	Separadores	Nylon 66
15	O-ring	NBR
16	Tornillos	Acero inox. 304

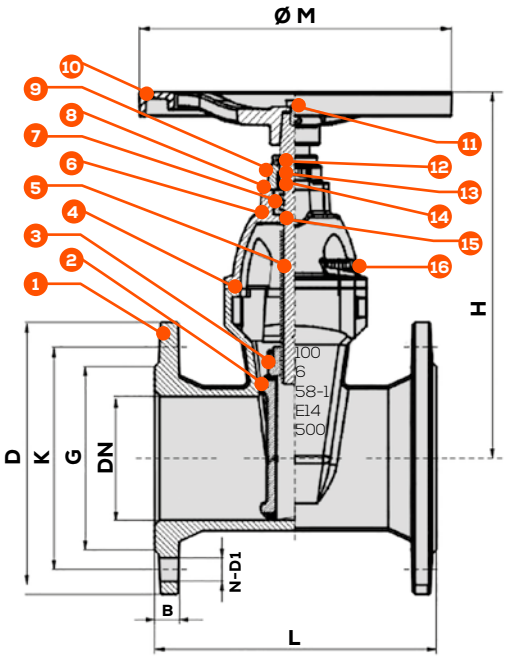

CÓDIGO	DN (")	L (cm)	D (cm)	K (cm)	G (cm)	M (cm)	H (cm)	N- D1 (cm)	B (cm)
AB-VDC300B	3"	20.3	19.1	15.3	12.7	25.4	26.5	4 - Ø1.9	2.38



La válvula expulsora de aire es útil para evacuar la presencia de aire en tuberías y así reducir el ruido o turbulencia que genera.

Al instalarse en la succión de las bombas de superficie, protege al equipo contra el daño que causa el efecto de la cavitación.

Este modelo de válvulas solamente puede instalarse en posición vertical y debe ser colocada en el punto más alto de la tubería, pues es ahí donde se acumula el aire (por su baja densidad en relación al agua).



- Presión máxima de trabajo: 15 kg/cm^2.
- Temperatura del fluido: -15 °C a 80 °C.

NO.	DESCRIPCIÓN	MATERIAL
1	Tapa superior	Hierro gris
2	Tornillo	Acero inox. 304
3	Empaque	NBR
4	Tapón	Hierro gris
5	Disco flotante	Acero inox. 304
6	Cuerpo	Hierro gris

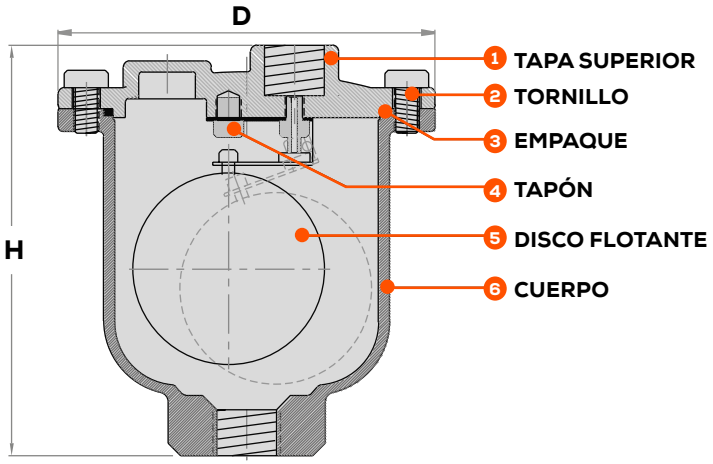

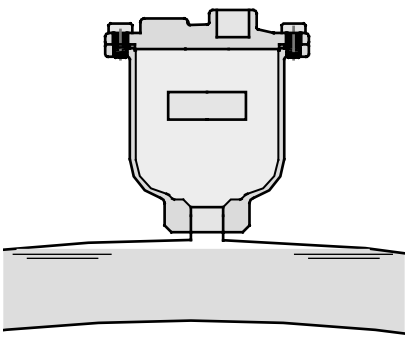

CÓDIGO	Ø ROSCA (NPT)	H (cm)	D (cm)	PESO (kg)
AB-VEDA050R	1/2"	13.1	12	2.5
AB-VEDA075R	3/4"	13.1	12	2.5

DEBIDO A LAS MEJORAS CONSTANTES, EL PRODUCTO PUEDE VARIAR EN SU APARIENCIA. ESPECIFICACIONES SUJETAS A CAMBIO SIN PREVIO AVISO.



AB-SP-PRO6
Rango variable.



35120303



SWITCHES DE PRESIÓN

CÓDIGO	RANGO PRE-CALIBRADO	PRESIÓN MÁXIMA	CONEXIÓN
35120303	(20 - 40) PSI	175 PSI	Macho 1/4" NPT
35120303-E	(20 - 40) PSI	175 PSI	Espiga 1/4"
35120304	(30 - 50) PSI	175 PSI	Hembra 1/4" NPT
35120304-E	(30 - 50) PSI	175 PSI	Espiga 1/4"
AB-SP-PRO6	(14 - 43) PSI	87 PSI	Macho 1/4" NPT
AB-SP-PRO10	(72 - 87) PSI	145 PSI	Macho 1/4" NPT
AB-SP-PRO16	(116 - 145) PSI	232 PSI	Macho 1/4" NPT

VÁLVULAS CHECK DE 5 VÍAS

CÓDIGO	Ø ROSCA (NPT)	MATERIALES
AB-VC5V125	1 ¼"	ACERO INOXIDABLE
AB-VC5V150	1 ½"	ACERO INOXIDABLE

*Todas las válvulas tienen:
2 conexiones hembra de 1/4" NPT
(para manómetro y switch de presión/transductor de presión).
1 conexion hembra de 1" NPT (para hidroneumático).







MANÓMETROS

CÓDIGO	RANGO	DIÁMETRO	CONEXIÓN	SUSPENSIÓN
MA100-1/4	0-100 PSI	2"	INFERIOR	SECO
MA100-1/4G	0-100 PSI	2.5"	INFERIOR	GLICERINA
MA100-1/4GP	0-100 PSI	2.5"	POSTERIOR	GLICERINA
MA160-1/4	0-160 PSI	2"	INFERIOR	SECO
MA200-1/4	0-200 PSI	2"	INFERIOR	SECO
MA200-1/4G	0-200 PSI	2.5"	INFERIOR	GLICERINA





VÁLVULAS CHECK DE 5 VÍAS

CÓDIGO	Ø ROSCA (NPT)	MATERIALES
ABVC5V100	1"	LATÓN NIQUELADO
ABVC5V125	1 ¼"	LATÓN NIQUELADO
ABVC5V150	1 ½"	LATÓN NIQUELADO

*Todas las válvulas tienen:
2 conexiones hembra de 1/4" NPT
(para manómetro y switch de presión/transductor de presión).
1 conexion hembra de 1" NPT (para hidroneumático).



MANGUERAS DE SUCCIÓN CON VÁLVULA DE PIE		
CÓDIGO	DIÁMETRO DE SUCCIÓN	LONGITUD
AB-MSVP2	1	2 m
AB-MSVP4	1	4 m

*Solo recomendable para bombas de máximo 1" de succión.
Flujo máx 60 l/min



***ABRNS2C**



***ABRNK2C**



ABRNS10

FLOTADORES				
CÓDIGO	CORRIENTE	POTENCIA MÁX. BOMBA 127 V	220 V	LONGITUD DE CABLE
ABRNS2C	15 A	1 HP	2 HP	2 m
ABRNK2C	16 A	1 HP	2 HP	2 m
ABRNS5C	22 A	1.5 HP	3 HP	5 m
ABRNS10	22 A	1.5 HP	3 HP	10 m

Automatizan el paro y arranque de su bomba, evitando derrames de agua ó trabajo en seco.
*Los modelos con terminación "C" incluyen contrapeso.



TRANSDUCTORES DE PRESIÓN					
CÓDIGO	DESCRIPCIÓN	LONGITUD	PRESIÓN	SALIDA	Ø CONEXIÓN
EVANS-PRO-TP10	Transductor de presión con cable	2 m	0-10 BAR	4 -20 mA	1/4"
EVANS-PRO-TP16	Transductor de presión con cable	2 m	0-16 BAR	4 -20 mA	1/4"
RBV-TP16-CABL	Cable para transductor de presión	2 m	N/A	N/A	N/A
RBV-TP16-CABL6	Cable para transductor de presión	6 m	N/A	N/A	N/A
RBV-TP16-CABL10	Cable para transductor de presión	10 m	N/A	N/A	N/A

DEBIDO A LAS MEJORAS CONSTANTES, EL PRODUCTO PUEDE VARIAR EN SU APARIENCIA. ESPECIFICACIONES SUJETAS A CAMBIO SIN PREVIO AVISO.

EVANS®



TUBERÍA CPVC

Resistente a la presión del agua

evans.com.mx



Ideal para instalaciones hidráulicas residenciales, comerciales e industriales debido a su fácilidad de instalar y transportar, así como su alta resistencia.

Vida útil superior a 40 años.

A diferencia de otros materiales como el PVC, el CPVC (policloruro de vinilo clorado) puede utilizarse tanto en agua caliente como fría.



SDR 11 CLASS-1	SDR 13.5 CLASS-2	TEMPERATURA
PRESIÓN MÁXIMA	PRESIÓN MÁXIMA	
2.70 MPa (392 PSI)	2.18 MPa (316 PSI)	27 °C
0.66 MPa (96 PSI)	0.55 MPa (79 PSI)	82 °C

Características y beneficios

- Rendimiento probado en agua caliente.
- Seguro para el agua potable y la salud humana.
- Menor generación de corrosión debido a sus propiedades químicas.
- Mayor resistencia a los rayos Ultravioleta.
- Baja expansión térmica.
- Alta resistencia al impacto.
- Fácil y rápida instalación.
- Bajo costo total y larga vida útil.
- ASTM D-2846.







COPLE CPVC		
CÓDIGO	DIÁMETRO	PIEZAS
CPVC-CP-050	1/2"	250
CPVC-CP-075	3/4"	100
CPVC-CP-100	1"	50
CPVC-CP-125	1 ¼"	27
CPVC-CP-150	1 ½"	20
CPVC-CP-200	2"	12

CODO 90° CPVC		
CÓDIGO	DIÁMETRO	PIEZAS
CPVC-CD90-050	1/2"	150
CPVC-CD90-075	3/4"	60
CPVC-CD90-100	1"	30
CPVC-CD90-125	1 ¼"	17
CPVC-CD90-150	1 ½"	10
CPVC-CD90-200	2"	6
CPVC-CDRD075050	3/4" - 1/2"	65

TEE CPVC		
CÓDIGO	DIÁMETRO	PIEZAS
CPVC-TE-050	1/2"	100
CPVC-TE-075	3/4"	40
CPVC-TE-100	1"	20
CPVC-TE-125	1 ¼"	10
CPVC-TE-150	1 ½"	6
CPVC-TE-200	2"	4

Todos los accesorios se venden en múltiplos de piezas indicados.

DEBIDO A LAS MEJORAS CONSTANTES, EL PRODUCTO PUEDE VARIAR EN SU APARIENCIA. ESPECIFICACIONES SUJETAS A CAMBIO SIN PREVIO AVISO.

Su superficie genera menos pérdidas por fricción que sus alternativas en cobre, hierro o acero, incrementando el flujo y eficiencia del sistema hidráulico. Además no se oxida, no genera corrosión y evita la adherencia del sarro.









CODO 45° CPVC		
CÓDIGO	DIÁMETRO	PIEZAS
CPVC-CD45-050	1/2"	170
CPVC-CD45-075	3/4"	80
CPVC-CD45-100	1"	35
CPVC-CD45-125	1 ¼"	20
CPVC-CD45-150	1 ½"	12
CPVC-CD45-200	2"	6

CONECTOR ROSCA MACHO CPVC		
CÓDIGO	DIÁMETRO	PIEZAS
CPVC-CNRM-050	1/2"	180
CPVC-CNRM-075	3/4"	95
CPVC-CNRM-100	1"	50
CPVC-CNRM-125	1 ¼"	28
CPVC-CNRM-150	1 ½"	20
CPVC-CNRM-200	2"	12

CONECTOR ROSCA HEMBRA CPVC		
CÓDIGO	DIÁMETRO	PIEZAS
CPVC-CNRH-050	1/2"	120
CPVC-CNRH-075	3/4"	70
CPVC-CNRH-100	1"	40
CPVC-CNRH-125	1 ¼"	22
CPVC-CNRH-150	1 ½"	16
CPVC-CNRH-200	2"	9







COPLE REDUCCIÓN CPVC		
CÓDIGO	DIÁMETRO	PIEZAS
CPVC-CPRD075050	3/4" - 1/2"	130
CPVC-CPRD100050	1" - 1/2"	68
CPVC-CPRD100075	1" - 3/4"	60
CPVC-CPRD125075	1 ¼" - 3/4"	38
CPVC-CPRD125100	1 ¼" - 1"	35
CPVC-CPRD150100	1 ½" - 1"	30
CPVC-CPRD150125	1 ½" - 1 ¼"	20
CPVC-CPRD200125	2" - 1 ¼"	16
CPVC-CPRD200150	2" - 1 ½"	16

REDUCCIÓN BUSHING CPVC		
CÓDIGO	DIÁMETRO	PIEZAS
CPVC-RDBU-75050	3/4" - 1/2"	200
CPVC-RDBU100050	1" - 1/2"	105
CPVC-RDBU100075	1" - 3/4"	105
CPVC-RDBU125075	1 ¼" - 3/4"	60
CPVC-RDBU125100	1 ¼" - 1"	60
CPVC-RDBU200125	2" - 1 ¼"	20
CPVC-RDBU200150	2" - 1 ½"	20

UNIÓN CPVC		
CÓDIGO	DIÁMETRO	PIEZAS
CPVC-UNION-050	1/2"	60
CPVC-UNION-075	3/4"	35
CPVC-UNION-100	1"	20
CPVC-UNION-125	1 ¼"	12
CPVC-UNION-150	1 ½"	9
CPVC-UNION-200	2"	5

Todos los accesorios se venden en múltiplos de piezas indicados.



En la tubería CPVC se utiliza la relación de dimensión estándar SDR (Standard Dimension Ratio) por sus siglas en inglés, para evaluar la resistencia del termoplástico sometido a presión. Entre menor sea el valor SDR tendrá mayor capacidad de soportar presión; debido a que existe un mayor espesor entre el diámetro interno y el diámetro externo del tubo.







1/2" a 1" **1 ¼" a 2"**

TEE CON REDUCCIÓN CPVC		
CÓDIGO	DIÁMETRO	PIEZAS
CPVC-TERD075050	3/4" - 1/2"	55
CPVC-TERD100050	1" - 1/2"	30
CPVC-TERD100075	1" - 3/4"	25
CPVC-TERD125075	1 ¼" - 3/4"	25
CPVC-TERD125100	1 ¼" - 1"	14

TAPÓN CPVC		
CÓDIGO	DIÁMETRO	PIEZAS
CPVC-TAPON-050	1/2"	430
CPVC-TAPON-075	3/4"	180
CPVC-TAPON-100	1"	90
CPVC-TAPON-125	1 ¼"	52
CPVC-TAPON-150	1 ½"	35
CPVC-TAPON-200	2"	16

CONECTOR ROSCA MACHO LATÓN Y CPVC		
CÓDIGO	DIÁMETRO	PIEZAS
CPVC-CNRML-050	1/2"	31
CPVC-CNRML-075	3/4"	20
CPVC-CNRML-100	1"	9
CPVC-CNRML-125	1 ¼"	6
CPVC-CNRML-150	1 ½"	9
CPVC-CNRML-200	2"	3
CPVC-CNRMRL7550	3/4" - 1/2"	25









1 ¼" a 2" **1/2" a 1"**

CODO CPVC Y LATÓN 90°		
CÓDIGO	DIÁMETRO	PIEZAS
CPVC-CDL90-050	1/2"	30
CPVC-CDL90-075	3/4"	17
CPVC-CDRDL75050	3/4" - 1/2"	25
CPVC-CDRDL10050	1" - 1/2"	16

TEE CPVC Y LATÓN		
CÓDIGO	DIÁMETRO	PIEZAS
CPVC-TEL-050	1/2"	23
CPVC-TERDL75050	3/4" - 1/2"	15
CPVC-TERDL10050	1" - 1/2"	11

CONECTOR ROSCA HEMBRA LATÓN CPVC		
CÓDIGO	DIÁMETRO	PIEZAS
CPVC-CNRHL-050	1/2"	43
CPVC-CNRHL-075	3/4"	25
CPVC-CNRHL-100	1"	14
CPVC-CNRHL-125	1 ¼"	6
CPVC-CNRHL-150	1 ½"	3
CPVC-CNRHL-200	2"	3
CPVC-CNRHRL7550	3/4" - 1/2"	39
CPVC-CNRHRL1-50	1" - 1/2"	30

Todos los accesorios se venden en múltiplos de piezas indicados.

DEBIDO A LAS MEJORAS CONSTANTES, EL PRODUCTO PUEDE VARIAR EN SU APARIENCIA. ESPECIFICACIONES SUJETAS A CAMBIO SIN PREVIO AVISO.

Aplicaciones:

- Distribución de agua fría y caliente en espacios residenciales, comerciales.
- Transporte de agua potable y fluidos comestibles.
- Ideal para instalación de calentadores.
- Puede utilizarse en sistemas de filtración.









TEE 4 VÍAS CPVC		
CÓDIGO	DIÁMETRO	PIEZAS
CPVC-TE4V-050	1/2"	75
CPVC-TE4V-075	3/4"	30
CPVC-TE4V-100	1"	15
CPVC-TE4V-125	1 ¼"	9
CPVC-TE4V-150	1 ½"	7
CPVC-TE4V-200	2"	4

NIPLE DE TANQUE CPVC		
CÓDIGO	DIÁMETRO	PIEZAS
CPVC-NIPTAN-050	1/2"	30
CPVC-NIPTAN-075	3/4"	22
CPVC-NIPTAN-100	1"	12
CPVC-NIPTAN-125	1 ¼"	8
CPVC-NIPTAN-150	1 ½"	9
CPVC-NIPTAN-200	2"	6

VÁLVULA BOLA CPVC		
CÓDIGO	DIÁMETRO	PIEZAS
CPVC-VALBOL-050	1/2"	30
CPVC-VALBOL-075	3/4"	20
CPVC-VALBOL-100	1"	12
CPVC-VALBOL-125	1 ¼"	7
CPVC-VALBOL-150	1 ½"	5
CPVC-VALBOL-200	2"	2



TUBO 3 DE METROS CPVC		
SDR11	SDR13	DIÁMETRO
CPVC-TUBO3M-050	CPVC-TB3M-050	1/2"
CPVC-TUBO3M-075	CPVC-TB3M-075	3/4"
CPVC-TUBO3M-100	CPVC-TB3M-100	1"
CPVC-TUBO3M-125	CPVC-TB3M-125	1 ¼"
CPVC-TUBO3M-150	CPVC-TB3M-150	1 ½"
CPVC-TUBO3M-200	CPVC-TB3M-200	2"

Cuando el líquido a utilizar en la tubería supera los 27 °C, su rango de presión para agua fría de 392 PSI deberá de ser reducido multiplicando el rango de presión por el factor de corrección apropiado de la tabla que aparece a continuación:

RELACIÓN TEMPERATURA VS PRESIÓN PARA CPVC			SDR-11		SDR-13.5	
TEMPERATURA		FACTOR DE CORRECCIÓN	RANGO DE PRESIÓN		RANGO DE PRESIÓN	
°C	°F		MPa	PSI	MPa	PSI
27	80	1	2.7	392	2.18	316
32	90	0.91	2.45	357	2.45	288
38	100	0.82	2.21	321	2.21	259
49	120	0.65	1.66	255	1.66	205
60	140	0.5	1.35	196	1.35	158
71	160	0.4	1.08	157	1.08	126
82	180	0.25	0.67	98	0.67	79

Todos los accesorios se venden en múltiplos de piezas indicados.



LIMPIADOR CPVC EVANS

Diseñado para eliminar de manera rápida y efectiva residuos, suciedad y aceites. Ideal para preparar las superficies antes de aplicar pegamento o realizar cualquier instalación. Garantiza una mejor adhesión y prolonga la vida útil de tus conexiones. La presentación del limpiador para CPVC Y PVC es de 500 ml.

PEGAMENTO PARA CPVC

El pegamento para tubería de PVC es la opción ideal para unir de manera rápida y segura sistemas de tuberías en instalaciones de agua fría, desagües y conductos eléctricos. Su fórmula especializada garantiza una unión resistente y duradera que evita fugas y asegura un flujo eficiente.

Nuestro pegamento para tubería PVC está disponible en tres convenientes presentaciones para adaptarse a las necesidades de tu proyecto: 236 ml para trabajos más grandes, 118 ml ideal para reparaciones medianas, y 60 ml, perfecto para pequeñas tareas o proyectos de menor escala.



CPVC-LIMPIADOR
500 ml



CPVC-PGMNTO236
236 ml



CPVC-PGMNTO118
118 ml



CPVC-PGMNTO60
60 ml

DEBIDO A LAS MEJORAS CONSTANTES, EL PRODUCTO PUEDE VARIAR EN SU APARIENCIA. ESPECIFICACIONES SUJETAS A CAMBIO SIN PREVIO AVISO.



Los cortadores CPVC son una herramienta útil que nos ayudara a realizar cortes de manera efectiva y eficaz para las instalaciones hidráulicas.

- Avance progresivo de cuchilla para un mínimo esfuerzo y corte rápido.
- Cuchilla fabricada en acero inoxidable.
- Amplia aplicación: el cortador de tubos se utiliza para cortar la mayoría de tipos de plástico (PVC, CPVC, PP, PEX, PE, manguera de goma) y tubos multicapa.



CPVC-CUTTER-125

Corte de 1/2" a 1 ¼"



CPVC-CUTTER-150

Corte de 1/2" a 1 ½"



CPVC-CUTTER-200

Corte de 1/2" a 2"



EQUIPO CONTRA INCENDIO

- **Sistema configurable, calibrado** y listo para instalarse.
- **Ideales para hoteles, fraccionamientos** comercios e industria.
- **Tanque de combustible y periféricos incluidos.**

Los equipos cumplen con los requisitos de la NOM-002-STPS-2010 y se apegan al estándar NFPA20.

NOM
NOM-002
STPS-2010

NFPA®20

EVANS®



EQUIPOS VS INCENDIO

Siempre listos para combatir el fuego

evans.com.mx

SISTEMAS DE PRESIÓN



• Un Sistema Contra Incendio, es un conjunto de equipos utilizados para el combate del fuego; los hay de dos tipos, vía seca y vía húmeda. Para estos últimos el equipo de bombeo son la parte fundamental del sistema.

• Un equipo de bombeo contra incendio adecuado, se compone de 3 bombas:

MOTOBOMBA ELÉCTRICA JOCKEY: equipo de bajo flujo y alta presión; su función es mantener la red presurizada para evitar falsas señales de arranque a las bombas principales.

MOTOBOMBA ELÉCTRICA PRINCIPAL: equipo de alto flujo y alta presión; su función es proveer caudal a alta presión cuando los hidrantes se activan. Esta bomba es la de primer respuesta.

MOTOBOMBA A COMBUSTIÓN AUXILIAR (DIESEL): equipo de alto flujo y presión; su función es proveer caudal a alta presión cuando los hidrantes se activan. Esta bomba entra en operación cuando el suministro de energía eléctrica falla o se desconecta, o cuando se abren más hidrantes de los que puede cubrir la motobomba eléctrica principal.

Cumple con los requisitos de la
NOM-002-STPS-2010

NOM
NOM-002
STPS-2010

Equipos apegados al estándar
NFPA® 20

NFPA®20

Los Equipos de bombeo Contra Incendio Evans, son ensamblados en un chasís en el que se montan las 3 bombas, ramales de descarga por bomba con todos los accesorios hidráulicos necesarios, cabezal de descarga bidireccional, tableros de control y monitoreo por bomba, así como elementos de medición y control; todos los equipos se entregan probados y pre-calibrados desde fabrica.

USOS Y BENEFICIOS

- Ideales para hoteles, fraccionamientos, comercios e industria.
- Sistemas de control totalmente interconectados y calibrados.
- Equipos compactos y de fácil instalación.
- Tanque de combustible y periféricos incluidos.
- Puesta en marcha, calibración y capacitación al usuario en campo, incluidos.

REQUERIMIENTO	NOM 002	NFPA 20	EQUIPO EVANS
Diámetro cabezal de descarga	No especificado	Acorde a tabla 4.27 (a)	Cumple ✓
Tableros de control independientes por bomba	No especificado	Indicado	Cumple ✓
Bomba Jockey	Indicado	Indicado	Cumple ✓
Bomba Éléctrica	Indicado	Indicado	Cumple ✓
Bomba Diesel	Opcional	Indicado	Cumple ✓
Pre calentador de anti congelante	No especificado	Indicado	Cumple ✓
Accesorios certificados (Check's, seccionadoras)	No especificado	Con certificados UL / FM	Cumple ✓
Tanque de combustible	No especificado	Exclusivo, por motor 5.07 L/kW + 5% exp + 5% sed	Cumple ✓
Baterías para bomba diesel. Entregadas sin ácido*	No indicado	Doble banco de baterías	El equipo se suministra con solo 1 batería.
Motores diesel con doble marcha	No indicado	Opcional	No incluido ✗
Equipo instalado en succión positiva	No indicado	Indicado	Cumple ✓

DEBIDO A LAS MEJORAS CONSTANTES, EL PRODUCTO PUEDE VARIAR EN SU APARIENCIA. ESPECIFICACIONES SUJETAS A CAMBIO SIN PREVIO AVISO.

EVSI 45 X 25 X 2 G

1 2 3 4 5

1. Equipo Contra Incendio.
2. Potencia de Motobomba Diesel en HP, acorde a tabla de Potencia de bomba.
3. Potencia de Motobomba Eléctrica en HP, acorde a tabla de Potencia de bomba.
4. Potencia de Motobomba Jockey en HP, acorde a tabla de Potencia de bomba.
5. Voltaje de operación.

POTENCIA DE BOMBA	
CÓDIGO	POTENCIA
1	1 HP
1.5	1.5 HP
2	2 HP
.	.
.	.
.	.
100	100 HP

VOLTAJE DE OPERACIÓN	
CÓDIGO	VOLTAJE
G	220 V~ 3 Φ
H	440 V~ 3 Φ

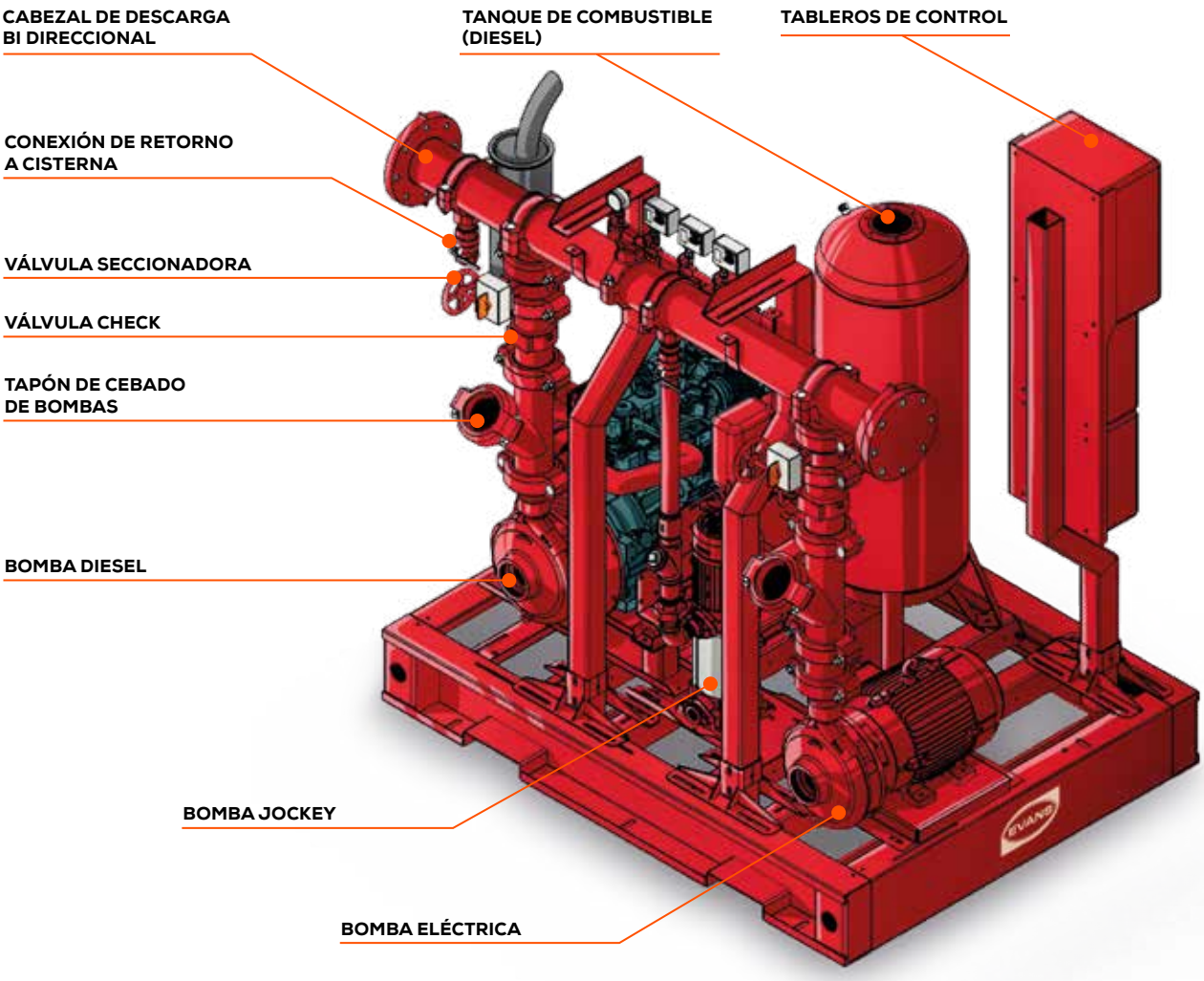

SISTEMAS DE PRESIÓN



★ NUEVO PRODUCTO ★

Thunder® · weg · FAWDE · MÁX. 40 °C · NEMA Premium · IP21 USO INTERIOR · 1 año GARANTÍA

- Sistema completamente armado, listo para instalarse.
- Equipos desde 309 hasta 1 981 GPM a 7 kg/cm² (100 PSI).
- Tanque de combustible y cargador de batería para bomba diesel incluidos.
- Incluye flotador para alarma de bajo nivel en cisterna.

NOM NOM-002 STPS-2010

NFPA®20

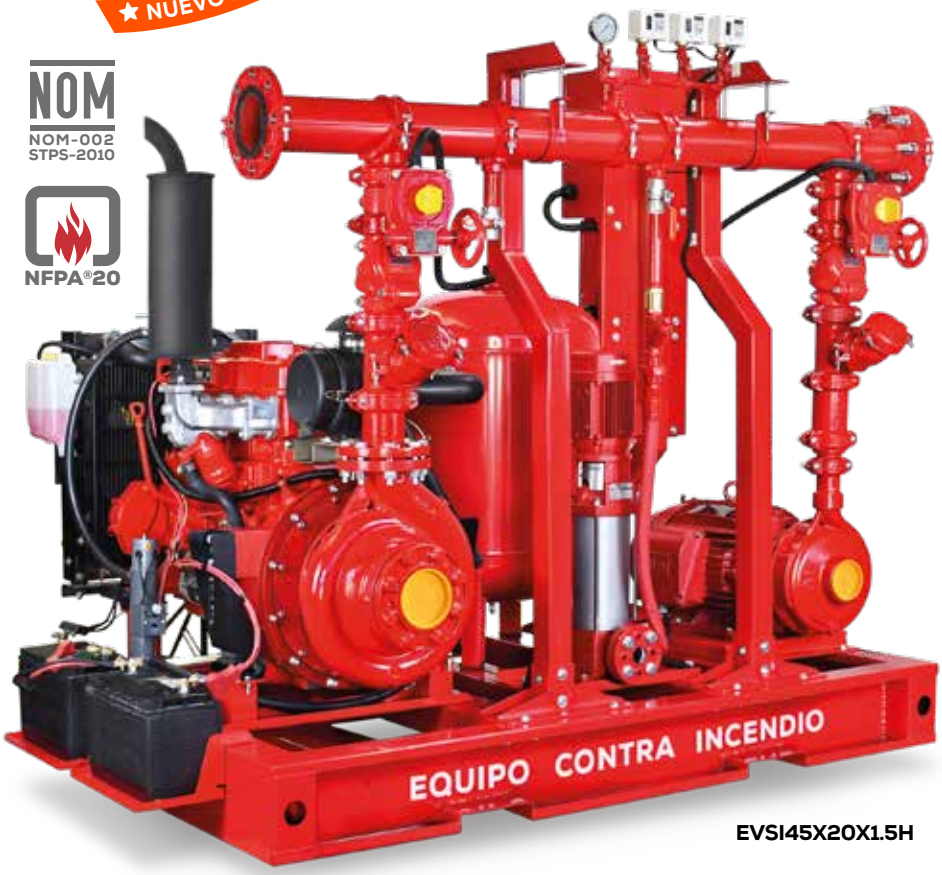

EVSI45X20X1.5H

CURVAS DE REDIMIENTO	
BOMBA	**CONSULTA**
8IME1500	Página 83
8IME2000	Página 83
9IME2500	Página 83
9IAME6000	Página 84
SSXV5ME0150	Página 107
8IMD2000TH	Página 144
9IAMD4500F	Página 145
9IAMD6500F	Página 145
10IAMD8000F	Página 146
11IMD10000F	Página 146

CÓDIGO	PESO	MEDIDAS LARGO XANCHO X ALTO
EVSI20X15X1.5G	750 kg	167 x 128 x 189 cm
EVSI20X15X1.5H	750 kg	167 x 128 x 189 cm
EVSI45X20X1.5G	1050 kg	240 x 180 x 220 cm
EVSI45X20X1.5H	1050 kg	240 x 180 x 220 cm
EVSI65X20X1.5H	1150 kg	240 x 180 x 220 cm
EVSI65X20X1.5H	1150 kg	240 x 180 x 220 cm
EVSI80X25X1.5G	1325 kg	245 X 156 X 236 cm
EVSI80X25X1.5H	1325 kg	245 X 156 X 236 cm
EVSI100X60X1.5H	1760 kg	228 X 163 X 213 cm

CÓDIGO	VOLTAJE	BOMBA DIESEL	BOMBA ELÉCTRICA	BOMBA JOCKEY	TANQUE DE COMBUSTIBLE	FLUJO a 7 kg/cm² (100 PSI)
EVSI20X15X1.5G	220 V~ 3 Φ	8IMD2000TH	8IME1500	SSXV5ME0150	100 Litros	309 GPM
EVSI20X15X1.5H	440 V~ 3 Φ					
EVSI45X20X1.5G	220 V~ 3 Φ	9IAMD4500F	8IME2000	SSXV5ME0150	200 Litros	686 GPM
EVSI45X20X1.5H	440 V~ 3 Φ					
EVSI65X25X1.5G ★	220 V~ 3 Φ	9IAMD6500F	9IME2500	SSXV5ME0150	300 litros	1 117 GPM
EVSI65X25X1.5H ★	440 V~ 3 Φ					
EVSI80X25X1.5G ★	220 V~ 3 Φ	10IAMD8000F	9IME2500	SSXV5ME0150	300 litros	1 283 GPM
EVSI80X25X1.5H ★	440 V~ 3 Φ					
EVSI100X60X1.5H ★	440 V~ 3 Φ	11IMD10000F	9IAME6000	SSXV5ME0150	450 litros	1981 GPM

Para conocer la curva de respuesta de cada bomba, consulte la especificación de la tabla superior.

DEBIDO A LAS MEJORAS CONSTANTES, EL PRODUCTO PUEDE VARIAR EN SU APARIENCIA. ESPECIFICACIONES SUJETAS A CAMBIO SIN PREVIO AVISO.

1 año GARANTÍA · IP21 USO INTERIOR · NEMA Premium · MÁX. 40 °C · FAWDE · weg · Thunder





El rendimiento mostrado en la tabla de abajo, considera una instalación hidráulica óptima, en donde las pérdidas por fricción resultan mínimas.

EVSI80X25X1.5G

** CLASE II HIDRANTE (100 GPM)	
*CLASE I HIDRANTE (250 GPM)	
N/R	NO RECOMENDABLE

CAPACIDAD DE PUNTO BOMBEO EN PISOS / CÓDIGO	7 kg/cm²	7.5 kg/cm²	8 kg/cm²	8.5 kg/cm²	9 kg/cm²	9.5 kg/cm²	10 kg/cm²	10.5 kg/cm²	11 kg/cm²	11.5 kg/cm²	12 kg/cm²
	1 PISO	2 PISO	3 PISO	4 PISO	5 PISO	6 PISO	7 PISO	8 PISO	9 PISO	10 PISO	11 PISO
EVSI20X15X1.5G/H	309 GPM (3 HIDR**)	N/R	N/R	N/R	N/R	N/R	N/R	N/R	N/R	N/R	N/R
EVSI45X20X1.5G/H	686 GPM (6 HIDR**) (2 HIDR*)	515 GPM (5 HIDR**) (2 HIDR*)	N/R	N/R	N/R	N/R	N/R	N/R	N/R	N/R	N/R
EVSI65X25X1.5G/H	1117 GPM (11 HIDR**) (4 HIDR*)	1084 GPM (10 HIDR**) (4 HIDR*)	1005 GPM (10 HIDR**) (4 HIDR*)	986 GPM (9 HIDR**) (3 HIDR*)	795 GPM (7 HIDR**) (3 HIDR*)	671 GPM (6 HIDR**) (2 HIDR*)	451 GPM (4 HIDR**) (1 HIDR*)	N/R	N/R	N/R	N/R
EVSI80X25X1.5G/H	1283 GPM (12 HIDR**) (5 HIDR*)	1147 GPM (11 HIDR**) (4 HIDR*)	1043 GPM (10 HIDR**) (4 HIDR*)	925 GPM (9 HIDR**) (3 HIDR*)	N/R	N/R	N/R	N/R	N/R	N/R	N/R
EVSI100X60X1.5H	1981 GPM (19 HIDR**) (7 HIDR*)	1923 GPM (19 HIDR**) (7 HIDR*)	1853 GPM (18 HIDR**) (7 HIDR*)	1807 GPM (18 HIDR**) (7 HIDR*)	1710 GPM (17 HIDR**) (6 HIDR*)	1568 GPM (15 HIDR**) (6 HIDR*)	1474 GPM (14 HIDR**) (5 HIDR*)	1267 GPM (12 HIDR**) (5 HIDR*)	776 GPM (7 HIDR**) (3 HIDR*)	617 GPM (6 HIDR**) (2 HIDR*)	348 GPM (3 HIDR**) (1 HIDR*)

SISTEMAS DE PRESIÓN



Thunder® | MÁX. 40 °C | IP21 USO INTERIOR | NFPA®20 | NOM NOM-002 STPS-2010 | 6 meses GARANTÍA

- Sistema completamente armado, listo para usarse. Incluye pre calentador de aceite.
- Controlador de motor electrónico incluido con el que se podrá monitorear en tiempo real la presión del aceite y temperatura del motor.
- Flotador para alarmar de bajo nivel en cisterna.
- Tanque de combustible, batería y cargador de batería incluidos.



8IMD2000TH-SCI

IMPORTANTE: Por ser un equipo de sacrificio, el controlador se entrega programado sin protecciones por baja presión de aceite, ni alta temperatura, con apego a la NFPA 20.
Para aplicaciones que demanden un mayor nivel de protección y eficiencia, recomendamos nuestra línea especializada de motobombas de riego (página 144), diseñada para satisfacer estas necesidades de manera confiable y eficiente.

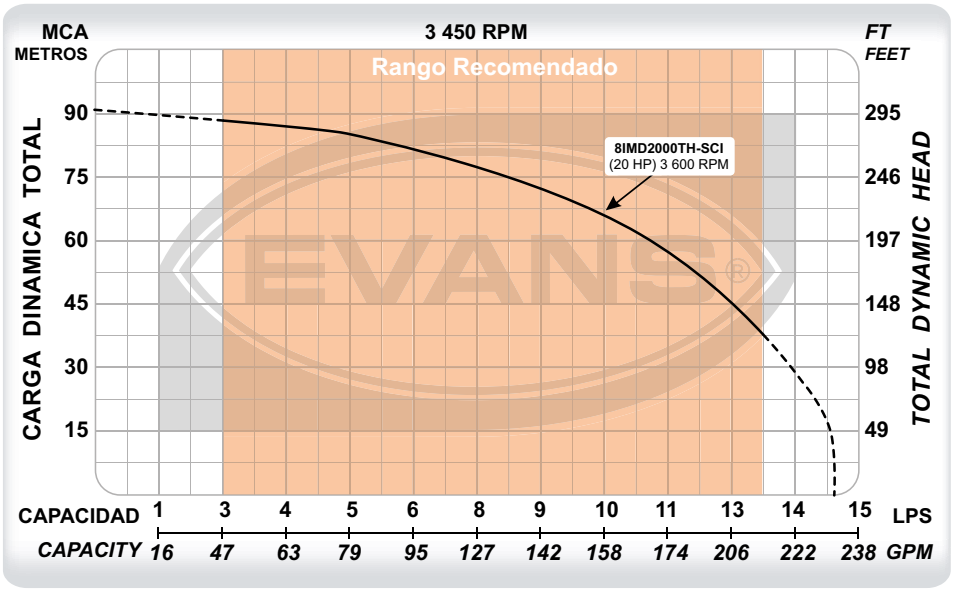

CÓDIGO	PESO	MEDIDAS LARGO XANCHO X ALTO
8IMD2000TH-SCI	273 kg	126 x 90 x 132 cm

CÓDIGO	Ø SUCCIÓN	Ø DESCARGA	POTENCIA	DESPLAZA-MIENTO	ASPIRACIÓN	MOTOR	PRESIÓN MÁXIMA	FLUJO MÁXIMO	PUNTO DE MAYOR EFICIENCIA
8IMD2000TH-SCI★	3"	2"	20 HP	997 CC	NATURAL	THUNDER®	92 m	230 GPM	150 GPM a 70 m

DEBIDO A LAS MEJORAS CONSTANTES, EL PRODUCTO PUEDE VARIAR EN SU APARIENCIA. ESPECIFICACIONES SUJETAS A CAMBIO SIN PREVIO AVISO.

6 meses GARANTÍA | NOM NOM-002 STPS-2010 | NFPA®20 | IP21 USO INTERIOR | MÁX. 40 °C | FAWDE

- Sistema completamente armado, listo para usarse. Incluye pre calentador de refrigerante.
- Controlador de motor electrónico incluido con el que se podrá monitorear en tiempo real la presión del aceite y temperatura del motor.
- Flotador para alarmar de bajo nivel en cisterna.
- Tanque de combustible, batería y cargador de batería incluidos.





9IAMD4500F-SCI

IMPORTANTE: Por ser un equipo de sacrificio, el controlador se entrega programado sin protecciones por baja presión de aceite, ni alta temperatura, con apego a la NFPA 20.
Para aplicaciones que demanden un mayor nivel de protección y eficiencia, recomendamos nuestra línea especializada de motobombas de riego (página 145), diseñada para satisfacer estas necesidades de manera confiable y eficiente.

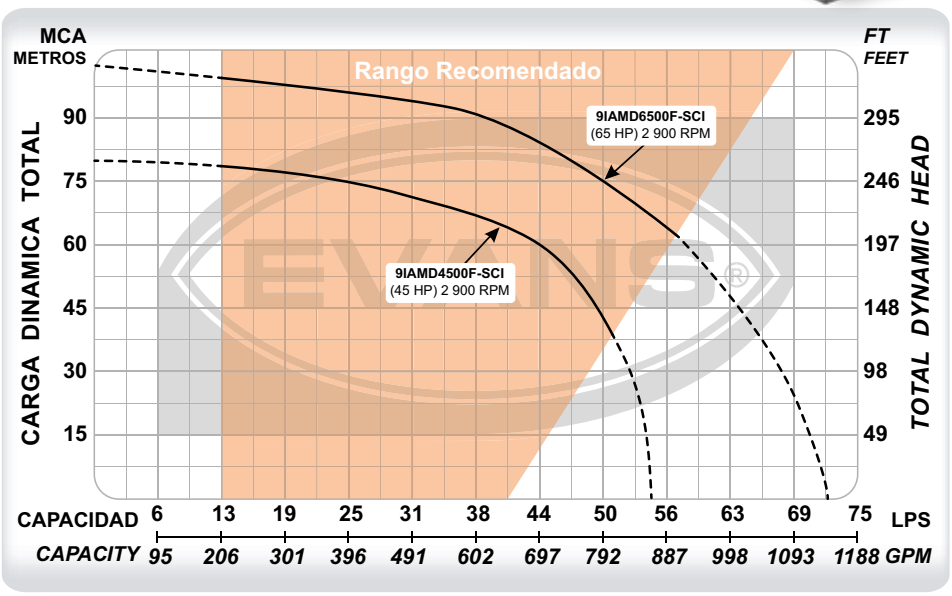

CÓDIGO	PESO	MEDIDAS LARGO XANCHO X ALTO
9IAMD4500F-SCI	680 kg	126 x 90 x 162 cm
9IAMD6500F-SCI	800 kg	126 x 90 x 162 cm

CÓDIGO	Ø SUCCIÓN	Ø DESCARGA	POTENCIA	DESPLAZA-MIENTO	ASPIRACIÓN	MOTOR	PRESIÓN MÁXIMA	FLUJO MÁXIMO	PUNTO DE MAYOR EFICIENCIA
9IAMD4500F-SCI★	3"	3"	45 HP	2 540 CC	NATURAL	FAWDE®	78 m	850 GPM	467 GPM a 70 m
9IAMD6500F-SCI★	3"	3"	65 HP	2 540 CC	TURBO CARGADO	FAWDE®	103 m	1 140 GPM	501 GPM a 93 m

SISTEMAS DE PRESIÓN



FAWDE · MÁX. 40 °C · IP21 USO INTERIOR · NFPA®20 · NOM NOM-002 STPS-2010 · 6 meses GARANTÍA

- Sistema completamente armado, listo para usarse. Incluye pre calentador de refrigerante.
- Controlador de motor electrónico incluido con el que se podrá monitorear en tiempo real la presión del aceite y temperatura del motor.
- Flotador para alarmar de bajo nivel en cisterna.
- Tanque de combustible, batería y cargador de batería incluidos.



10IAMD8000F-SCI

IMPORTANTE: Por ser un equipo de sacrificio, el controlador se entrega programado sin protecciones por baja presión de aceite, ni alta temperatura, con apego a la NFPA 20.
Para aplicaciones que demanden un mayor nivel de protección y eficiencia, recomendamos nuestra línea especializada de motobombas de riego (página 146), diseñada para satisfacer estas necesidades de manera confiable y eficiente.

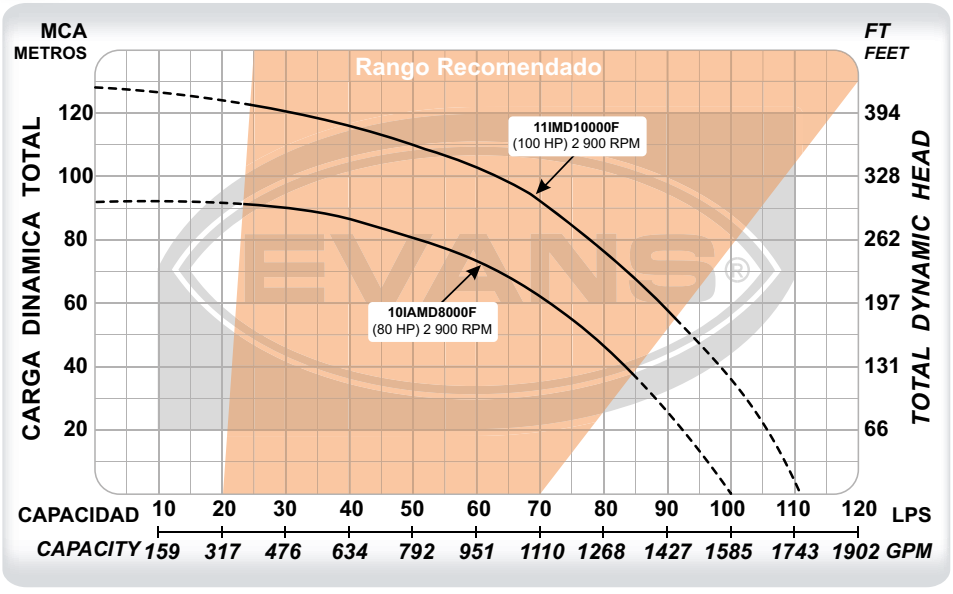

CÓDIGO	PESO	MEDIDAS LARGO XANCHO X ALTO
10IAMD8000F-SCI	898 kg	122 x 210 x 162 cm
11IMD10000F-SCI	1100 kg	122 x 210 x 162 cm

CÓDIGO	Ø SUCCIÓN	Ø DESCARGA	POTENCIA	DESPLAZA-MIENTO	ASPIRACIÓN	MOTOR	PRESIÓN MÁXIMA	FLUJO MÁXIMO	PUNTO DE MAYOR EFICIENCIA
10IAMD8000F-SCI★	4"	3"	80 HP	3 857 CC	NATURAL	FAWDE®	92 m	1 585 GPM	792 GPM a 82 m
11IMD10000F-SCI★	4"	3"	100 HP	3 860 CC	TURBO CARGADO	FAWDE®	124 m	1 743 GPM	760 GPM a 108 m

DEBIDO A LAS MEJORAS CONSTANTES, EL PRODUCTO PUEDE VARIAR EN SU APARIENCIA. ESPECIFICACIONES SUJETAS A CAMBIO SIN PREVIO AVISO.

6 meses GARANTÍA | NOM NOM-002 STPS-2010 | NFPA®20 | IP21 USO INTERIOR | MÁX. 40 °C | FAWDE





El rendimiento mostrado en la tabla de abajo, considera una instalación hidráulica óptima, en donde las pérdidas por fricción resultan mínimas.

** CLASE II HIDRANTE (100 GPM)	
*CLASE I HIDRANTE (250 GPM)	
N/R	NO RECOMENDABLE

CAPACIDAD DE PUNTO BOMBEO EN PISOS / CÓDIGO	7 kg/cm²	7.5 kg/cm²	8 kg/cm²	8.5 kg/cm²	9 kg/cm²	9.5 kg/cm²	10 kg/cm²	10.5 kg/cm²	11 kg/cm²	11.5 kg/cm²	12 kg/cm²
	1 PISO	2 PISO	3 PISO	4 PISO	5 PISO	6 PISO	7 PISO	8 PISO	9 PISO	10 PISO	11 PISO
8IMD2000TH-SCI	150 GPM (1 HIDR**)	N/R	N/R	N/R	N/R	N/R	N/R	N/R	N/R	N/R	N/R
9IAMD4500F-SCI	475 GPM (4 HIDR**) (1 HIDR*)	317 GPM (3 HIDR**) (1 HIDR*)	N/R	N/R	N/R	N/R	N/R	N/R	N/R	N/R	N/R
9IAMD6500F-SCI	824 GPM (8 HIDR**) (2 HIDR*)	792 GPM (7 HIDR**) (3 HIDR*)	713 GPM (7 HIDR**) (3 HIDR*)	697 GPM (6 HIDR**) (2 HIDR*)	507 GPM (5 HIDR**) (2 HIDR*)	396 GPM (3 HIDR**) (1 HIDR*)	206 GPM (3 HIDR**)	N/R	N/R	N/R	N/R
10IAMD8000F-SCI	990 GPM (9 HIDR**) (3 HIDR*)	855 GPM (8 HIDR**) (3 HIDR*)	752 GPM (7 HIDR**) (3 HIDR*)	634 GPM (6 HIDR**) (2 HIDR*)	N/R	N/R	N/R	N/R	N/R	N/R	N/R
11IMD10000F-SCI	1300 GPM (13 HIDR**) (5 HIDR*)	1236 GPM (12 HIDR**) (4 HIDR*)	1172 GPM (11 HIDR**) (4 HIDR*)	1142 GPM (11 HIDR**) (4 HIDR*)	1061 GPM (10 HIDR**) (4 HIDR*)	982 GPM (9 HIDR**) (3 HIDR*)	951 GPM (9 HIDR**) (3 HIDR*)	776 GPM (7 HIDR**) (3 HIDR*)	586 GPM (5 HIDR**) (2 HIDR*)	475 GPM (4 HIDR**) (1 HIDR*)	285 GPM (2 HIDR**) (1 HIDR*)



TABLERO PARA BOMBAS A COMBUSTIÓN DE SISTEMAS CONTRA INCENDIO

IP21 USO INTERIOR · NFPA®20 · NOM NOM-002 STPS-2010

- Control inteligente SmartGen con secuencias de arranque y paro pre programadas para aplicaciones contra incendio.
- Monitoreo en tiempo real de temperatura de motor y presión de aceite.
- Compatible con cualquier motor diesel con inyección mecánica.
- Incluye cargador de baterías.
- Entradas auxiliares para señales de protección, paro y arranque.

CÓDIGO	INYECCIÓN MOTOR	VOLTAJE DE OPERACIÓN MOTOR	VOLTAJE DE ALIMENTACIÓN	PESO	MEDIDAS LARGO XANCHO X ALTO
AB-AMDM12VC	MECÁNICA	12 VCD	127-220 VCA	9 kg	30 x 20 x 40 cm
AB-AMDM24VC	MECÁNICA	24 VCD	127-220 VCA	9 kg	30 x 20 x 40 cm



AB-ABE10G **AB-ABJ2G**

TABLERO PARA BOMBAS ELÉCTRICAS DE SISTEMAS CONTRA INCENDIO

- Modo de operación Manual / Fuera / Automático
- Piloto de operación de bomba
- Piloto de alarma para válvula de seccionamiento cerrada (Bomba Eléctrica)
- Piloto de alarma para bajo nivel de agua en cisterna (Bomba Jockey)
- Retardo al paro configurable para evitar falsas señales de arranque (Bomba Jockey)

CÓDIGO	USO	METODO DE ARRANQUE	VOLTAJE	POTENCIA POR BOMBA	CORRIENTE MÁXIMA	PESO	MEDIDAS LARGO XANCHO X ALTO
AB-ABJ2G	JOCKEY	TENSION PLENA	220 V~ 3 Φ	2 HP	9 A	7 kg	25 x 16 x 30 cm
AB-ABJ2H			440 V~ 3 Φ				
AB-ABJ3G			220 V~ 3 Φ	3 HP			
AB-ABJ3H			440 V~ 3 Φ				
AB-ABE10G	ELÉCTRICA		220 V~ 3 Φ	10 HP	40 A		
AB-ABE10H			440 V~ 3 Φ		16 A		
AB-ABE15G			220 V~ 3 Φ	15 HP	50 A		
AB-ABE15H			440 V~ 3 Φ		25 A		
AB-ABE20G			220 V~ 3 Φ	20 HP	65 A		
AB-ABE20H			440 V~ 3 Φ		32 A		
AB-ABE25G			220 V~ 3 Φ	25 HP	80 A		
AB-ABE25H			440 V~ 3 Φ		40 A		
AB-ABE30G-SS		SUAVE	220 V~ 3 Φ	30 HP	105 A	22 kg	60 x 60 x 30 cm
AB-ABE30H-SS			440 V~ 3 Φ		45 A	18 kg	50 x 40 x 20 cm
AB-ABE40G-SS			220 V~ 3 Φ	40HP	143 A	22 kg	60 x 60 x 30 cm
AB-ABE40H-SS			440 V~ 3 Φ		60 A		
AB-ABE50H-SS			440 V~ 3 Φ	50 HP	72 A	18 kg	50 x 40 x 20 cm
AB-ABE60H-SS			440 V~ 3 Φ	60 HP	85 A		



TANQUE DE COMBUSTIBLE

- Mirilla de nivel incluida.
- Conexión de retorno incluida.
- Tanque fabricado en lámina calibre 14.
- Conexión de purga para mantenimiento periódico.

El equipo puede ser alimentado y/o conectado a bombas monofásicas (220 V~ 60 Hz 1Φ), siempre que la capacidad de amperes del contactor no sea excedida.

CÓDIGO	CAPACIDAD	PESO	MEDIDAS LARGO XANCHO X ALTO
AGE-TEX-100	100 Litros	22 kg	56 x 56 x 140 cm
AGE-TEX-200	200 Litros	30 kg	66 x 66 x 120 cm
AGE-TEX-300	300 Litros	50 kg	76 x 76 x 102 cm
AGE-TEX-450	450 Litros	65 kg	77 x 47 x 86 cm

DEBIDO A LAS MEJORAS CONSTANTES, EL PRODUCTO PUEDE VARIAR EN SU APARIENCIA. ESPECIFICACIONES SUJETAS A CAMBIO SIN PREVIO AVISO.

EVANS®



BOMBEO SOLAR

Captura el poder del sol

evans.com.mx

BOMBEO SOLAR



FUNCIONA CON 1 PANEL SOLAR

PROTECCIÓN VS CORRIDA EN SECO

TECNOLOGÍA MAGNETO PERMANENTE

RED DE SERVICIO Y REFACCIONES

1 año GARANTÍA

- Bomba con alimentación en corriente directa y motor de magnetos permanentes extra eficiente.
- Puede instalarse en zonas remotas sin acceso a la energía eléctrica.
- Cuenta con sistema integrado MPPT para rastrear el punto de máxima potencia según la irradiancia disponible, maximizando el rendimiento del equipo.
- Cuenta con diversas protecciones como: corrida en seco, sobrecarga, sobre voltaje, pérdida de fase y protección por bloqueo.

SOLAR025-BP1 ★



Cuenta con display que indica los parámetros de funcionamiento.

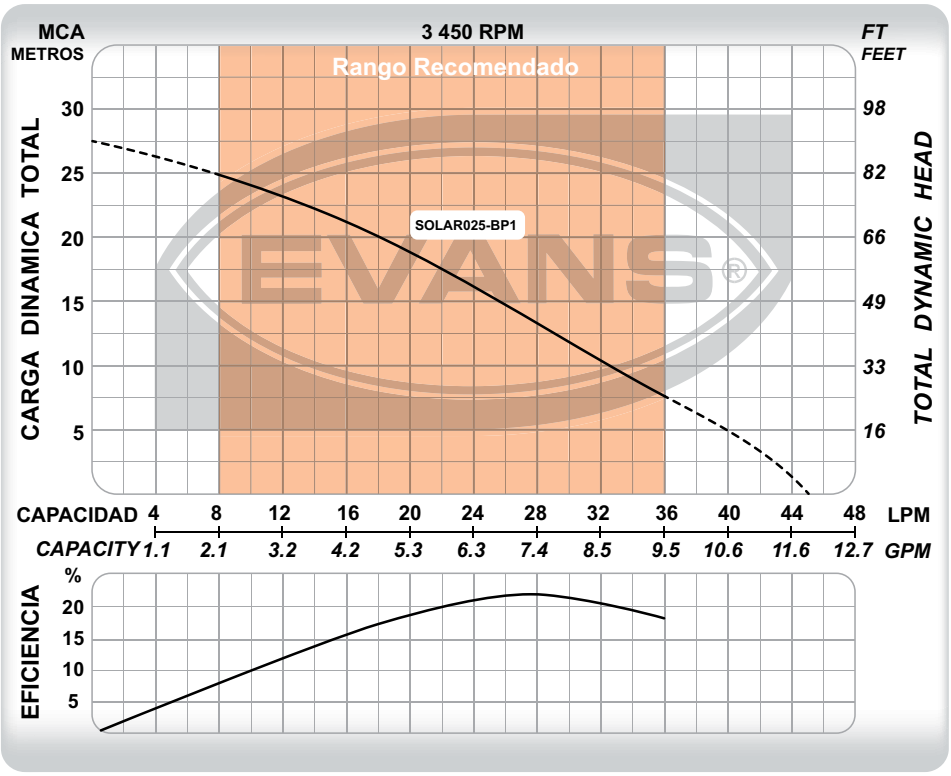

CÓDIGO	PESO	MEDIDAS LARGO X ANCHO X ALTO
SOLAR025-BP1	4 kg	26.5 x 15.5 x 10 cm

CÓDIGO	Ø SUCCIÓN	Ø DESCARGA	POTENCIA	VOLTAJE	CORRIENTE	FLUJO MÁXIMO	PRESIÓN MÁXIMA	PUNTO DE MAYOR EFICIENCIA
SOLAR025-BP1	1"	1"	1/4 HP	40 Vmp / 48 Voc	15 A	45 l/min	27.5 m	28 l/min a 12 m

BOMBA	NÚMERO DE SERIES	PANELES POR SERIE	MODELO DE PANEL	V (VMP) ALIMENTACIÓN	W ALIMENTACIÓN	BASE COMPATIBLE
SOLAR025-BP1	1	1	P30V-300W	39	300	ASB01MFVSP-1X1

DEBIDO A LAS MEJORAS CONSTANTES, EL PRODUCTO PUEDE VARIAR EN SU APARIENCIA. ESPECIFICACIONES SUJETAS A CAMBIO SIN PREVIO AVISO.

BOMBAS PARA PISCINA SOLARES

Captura el poder del sol

CLASE 7D

1 año GARANTÍA

RED DE SERVICIO Y REFACCIONES

TECNOLOGÍA MAGNETO PERMANENTE

TERMOPLÁSTICO ALTA RESISTENCIA

PROTECCIÓN VS ALTA TEMPERATURA EN CONTROLADOR

- Bombas de corriente directa, se alimentan mediante la energía generada por paneles solares.
- Cuentan con motor de magnetos permanentes que consume menos energía y aumenta el rendimiento de la bomba.
- Incluyen adaptadores en la succión y descarga para facilitar su instalación.
- Misma hidráulica que la familia de bombas HP, refacciones intercambiables.
- Cuenta con sistema integrado MPPT para rastrear el punto de máxima potencia según la irradiancia disponible, maximizando el rendimiento del equipo.
- Cuenta con diversas protecciones como: corrida en seco, sobrecarga, sobre voltaje, pérdida de fase y protección por bloqueo.

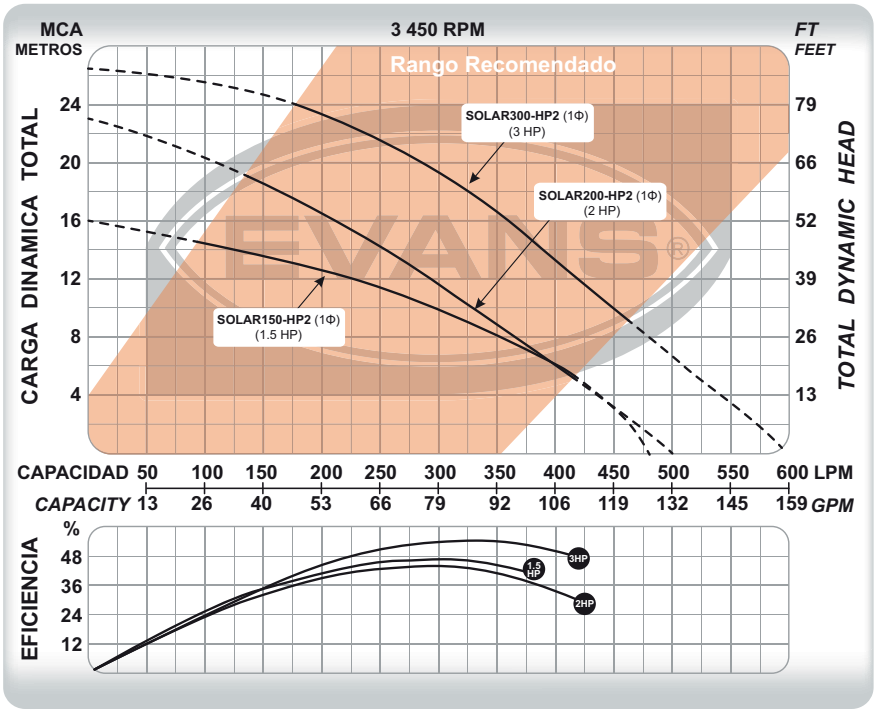



SOLAR150-HP2 ★

SOLAR300-HP2 ★



CONTROLADOR SOLAR
Incluido con la bomba

PROTECCIÓN VS CORRIDA EN SECO

PROTECCIÓN DE BAJO VOLTAJE

PROTECCIÓN DE ALTO VOLTAJE

PROTECCIÓN VS CORTO CIRCUITOS

CÓDIGO	PESO	MEDIDAS LARGO X ANCHO X ALTO
SOLAR150-HP2	4.8 kg	67 x 36 x 30 cm
SOLAR200-HP2	14.6 kg	73 x 46 x 35 cm
SOLAR300-HP2	15.2 kg	73 x 46 x 35 cm

CÓDIGO	Ø SUCCIÓN	Ø DESCARGA	POTENCIA	VOLTAJE CD	CORRIENTE	FLUJO MÁXIMO	PRESIÓN MÁXIMA	PUNTO DE MAYOR EFICIENCIA
SOLAR150-HP2	2"	2"	1.5 HP	(80-150) V 150 Vmp/200 Voc	15 A	480 l/min	16 m	300 l/min a 10 m
SOLAR200-HP2			2 HP	(60-380) V 380 Vmp/450Voc	10 A	500 l/min	23 m	285 l/min a 12.5 m
SOLAR300-HP2			3 HP		10 A	600 l/min	26.5 m	335 l/min a 17.5 m

BOMBA	NÚMERO DE SERIES	PANELES POR SERIE	MODELO DE PANEL	V (VMP) ALIMENTACIÓN	W ALIMENTACIÓN	BASE COMPATIBLE
SOLAR150-HP2	1	3	P40V-610W	125	1830	ASB4MFVDL-2x2
SOLAR200-HP2	1	4	P40V-610W	167	2440	ASB4MFVDL-2x2
SOLAR300-HP2	1	5	P40V-610W	208	3050	ASB8MFVDL-2x4

EQUIPO DE RIEGO SUMERGIBLE SOLAR CON CONTROLADOR INTEGRADO DE CORRIENTE DIRECTA



RED DE SERVICIO Y REFACCIONES

1 año GARANTÍA

¿Qué es un sistema SOLAR-MINI?

Es un equipo de riego conformado por una bomba sumergible solar. Esta a su vez está compuesta por un motor de magnetos permanentes con controlador interno y una unidad de bombeo fabricada 100% en acero inoxidable o Noryl, ambos altamente eficientes.

Esta familia está compuesta por motobombas de 1/4, 1/2, 3/4, 1, 1.5 y 2 HP, que se pueden energizar con 1, 2, 3, 4, 5 y 7 paneles solares respectivamente, haciéndolos los más eficientes del mercado.

ALIMENTACIÓN EN CD
Desde 20 hasta 280 VCD según el modelo.
*** Consulta las opciones de monitoreo y gabinete de protecciones para estos equipos en la página #385.



Unidad de bombeo en Noryl®



UNIDAD DE BOMBEO
Contamos con 2 opciones de unidades de bombeo en Noryl® y acero inoxidable.

Construcción en Noryl® y policarbonato:
La más resistente a la arena en su categoría.
Larga vida útil del equipo.

Construcción en acero inoxidable 304:
Alta eficiencia y durabilidad.

MOTOR DE MAGNETOS PERMANENTES
Eficiencia del 98%

ROTOR ENCAPSULADO ENFRIADO POR AGUA
Inmersión de hasta 150 metros.

SISTEMA MPPT
Constante monitoreo de la potencia de entrada disponible para maximizar el desempeño de la bomba según la irradiancia.

CONTROLADOR INTEGRADO
El motor cuenta con el controlador en su interior, por lo que puede instalarse rápidamente de forma más sencilla que su contraparte con controlador externo.

PROTECCIONES INTEGRADAS
Corrida en seco, bajo voltaje, sobrecarga y pérdida de fase.

DEBIDO A LAS MEJORAS CONSTANTES, EL PRODUCTO PUEDE VARIAR EN SU APARIENCIA. ESPECIFICACIONES SUJETAS A CAMBIO SIN PREVIO AVISO.

EQUIPO DE RIEGO SUMERGIBLE SOLAR DE 3HP DE CORRIENTE DIRECTA E INVERSOR INTEGRADO

1 año GARANTÍA

RED DE SERVICIO Y REFACCIONES



¿Qué es un sistema SOLAR-POWER®?

Es el sistema de bombeo solar más eficiente del mercado, compuesto por un motor sumergible con tecnología de magnetos permanentes (y eficiencia cercana al 100%) acoplado a una unidad de bombeo ≤ 3 HP. Es la solución perfecta para extracción de agua en pozos, riego agrícola, suministro de agua en ganadería y otras aplicaciones de bombeo en áreas remotas con difícil acceso a electricidad.

Puede alimentarse con un amplio rango de voltaje:
90-360 VCD ó 90-240 VCA y puede funcionar con alimentación desde tan solo 3 paneles solares. Cuenta con un algoritmo programado MPPT (maximum power point tracking) que monitorea la irradiancia disponible y modifica las revoluciones del motor para maximizar la eficiencia en todo momento. El motor cuenta con varias protecciones internas como: corrida en seco, sobrecarga y giro invertido.

ALIMENTACIÓN CA/CD
Amplio rango de voltaje de entrada 90-360 V en CD y 90-240 V en CA.

Amplio rango de potencia de entrada para su funcionamiento 200-3000W en CD y 200-2200W en CA.

UNIDAD DE BOMBEO
Contamos con 2 opciones de unidades de bombeo en Noryl® y acero inoxidable.

Construcción en Noryl® y policarbonato:
La más resistente a la arena en su categoría.
Larga vida útil del equipo.

Construcción en acero inoxidable 304:
Alta eficiencia y durabilidad.

MOTOR EN TECNOLOGÍA DE MAGNETOS PERMANENTES
Ofrece una eficiencia del 98%.

Requiere un menor número de paneles por su alta eficiencia.

Sistema de enfriamiento por agua.

Rotor encapsulado. Inmersión máxima de 180 metros.

SISTEMA MPPT
Monitorea el desempeño del motor según la irradiancia disponible para maximizar la eficiencia y desempeño del equipo.

INVERSOR
Energiza el motor por medio de arranque suave y velocidad variable. Ofrece protecciones por sobrecarga, y corrida en seco.





Unidad de bombeo en Noryl®

EQUIPO DE RIEGO SUMERGIBLE SOLAR DE 5 HP DE CORRIENTE DIRECTA



1 año GARANTÍA

¿Qué es un sistema SOLAR-MASTER?

Es un equipo de riego conformado por una motobomba sumergible solar. Esta a su vez está compuesta por un motor de magnetos permanentes de 5 HP, controlador externo y una unidad de bombeo fabricada 100% en acero inoxidable y/o Noryl®, altamente eficientes. Se utilizan diferentes unidades de bombeo para ofrecer múltiples presiones y flujos según la necesidad de cada usuario que oscilan desde 60 l/min a 220 m hasta 250 l/min a 59 m en su punto de máxima eficiencia. Su alta eficiencia permite un óptimo funcionamiento con tan solo 16 paneles de 120 celdas o 14 paneles de 144 celdas.

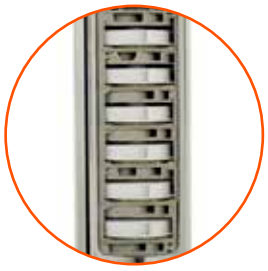

Unidad de bombeo en Noryl®





ALIMENTACIÓN EN CD
Desde 90 hasta 360 VCD.
*** Consulta las opciones de gabinete de protecciones para estos equipos en la página #385.

UNIDAD DE BOMBEO
Contamos con 2 opciones de unidades de bombeo en Noryl® y acero inoxidable.

Construcción en Noryl® y policarbonato:
La más resistente a la arena en su categoría.
Larga vida útil del equipo.

Construcción en acero inoxidable 304:
Alta eficiencia y durabilidad.

ROTOR ENCAPSULADO ENFRIADO POR AGUA
Inmersión de hasta 150 metros.

MOTOR DE MAGNETOS PERMANENTES
Eficiencia del 98%

CONTROLADOR (incluido)
Su controlador externo cuenta con sistema de monitoreo de potencia, corriente, temperatura, voltaje e indicadores de tanque lleno, falla, corrida en seco. También ejerce protecciones por corrida en seco, bajo voltaje, sobrecarga, giro invertido y pérdida de fase.

SISTEMA MPPT
Constante monitoreo de la potencia de entrada disponible para maximizar el desempeño de la bomba según la irradiancia.

DEBIDO A LAS MEJORAS CONSTANTES, EL PRODUCTO PUEDE VARIAR EN SU APARIENCIA. ESPECIFICACIONES SUJETAS A CAMBIO SIN PREVIO AVISO.

EQUIPO DE RIEGO SUMERGIBLE SOLAR 3”

Captura el poder del sol

CLASE 7D



- Equipo de riego sumergible para pozo de 3” ademe acopladas a motores de corriente directa.
- Motores altamente eficientes con tecnología de magnetos permanentes enfriados por agua.
- Gracias a su controlador incluido, puede trabajar de manera autónoma con la confianza de contar con autoprotecciones como corrida en seco y sobre carga.
- Ideales para extracción de agua en zonas rurales sin acceso a electricidad.
- Modelos para 1, 2, 3 ó 4 paneles solares.
- Cuenta con protecciones como: corrida en seco, bajo voltaje, sobrecorriente, pérdida de fase y cuenta con el monitoreo constante de MPPT.
- Cable con bobina en cobre niquelado, ofrece la mayor vida útil y calidad.

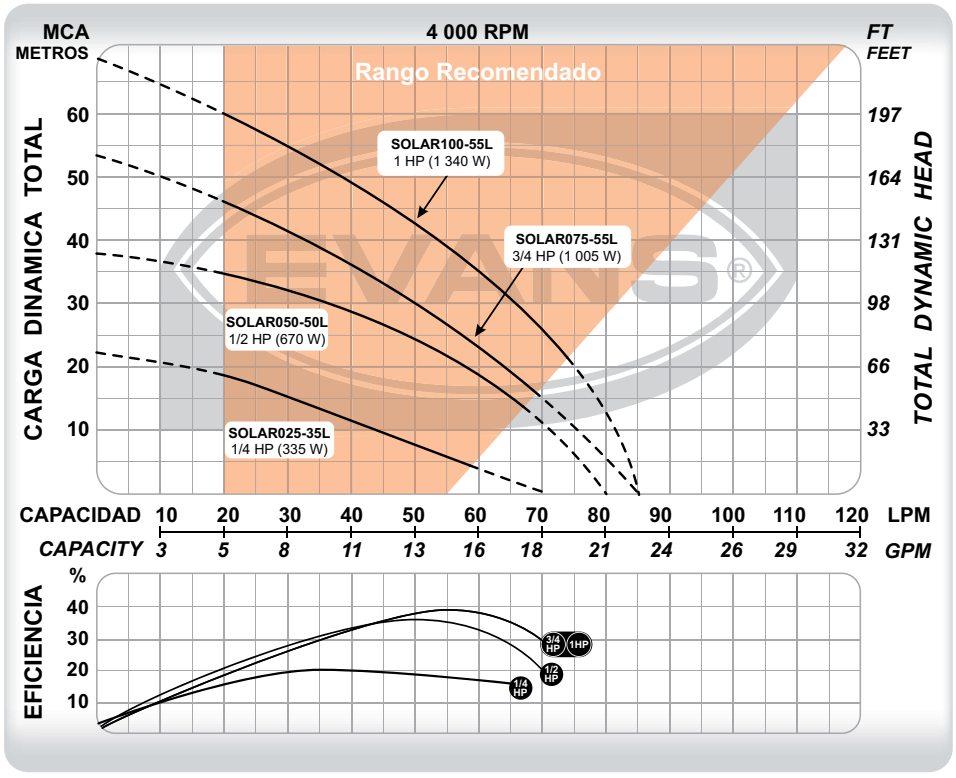



El monitor **SOLAR-MONIT-025** y **SOLAR-MONITOR** se vende por separado y no es necesario para la instalación del equipo, provee lecturas de datos como: corriente, voltaje, potencia de entrada, entre otros.

CÓDIGO	PESO	MEDIDAS LARGO X ANCHO X ALTO
SOLAR025-35L	10 kg	61 x 9 x 9 cm
SOLAR050-50L	10 kg	61 x 9 x 9 cm
SOLAR075-55L	10 kg	85 x 9 x 9 cm
SOLAR100-55L	11 kg	85 x 9 x 9 cm

CÓDIGO	Ø DESCARGA	POTENCIA	VOLTAJE	CORRIENTE	ETAPAS	FLUJO MÁXIMO	PRESIÓN MÁXIMA	PUNTO DE MAYOR EFICIENCIA
SOLAR025-35L	1 ¼"	1/4 HP	(20-48) VCD	15 A	3	70 l/min	22 m	35 l/min a 14 m
SOLAR050-50L	1 ¼"	1/2 HP	(40-96) VCD	15 A	5	80 l/min	38 m	50 l/min a 24 m
SOLAR075-55L	1 ¼"	3/4 HP	(60-150) VCD	15 A	7	85 l/min	53 m	55 l/min a 26m
SOLAR100-55L	1 ¼"	1 HP	(80-180) VCD	15 A	9	85 l/min	68 m	55 l/min a 38 m



IMPULSORES EN NORYL® · ALTA EFICIENCIA · TECNOLOGÍA MAGNETO PERMANENTE · 55 Litros x Minuto · RED DE SERVICIO Y REFACCIONES · 1 año GARANTÍA

- Equipo de riego sumergible para pozo de 4" ademe.
- **SOLAR150, SOLAR200 Y SOLAR-MASTER** motores de corriente directa de alta eficiencia con tecnología de magnetos permanentes y cuenta con un controlador incluido, puede trabajar de manera autónoma con la confianza de contar con autoprotecciones como corrida en seco y sobre carga.
- **SOLAR-POWER** cuenta con un motor que puede ser alimentado con corriente alterna y/o corriente directa e incluye protección contra corrida en seco, por sobrecarga y temperatura en devanados.
- Cuenta con arranque suave y velocidad variable para operar aun cuando exista baja potencia de alimentación.
- Ideales para extracción de agua en zonas rurales sin acceso de electricidad.
- El monitor **SOLAR-MONITOR** se vende por separado y no es necesario para la instalación del equipo, provee lecturas de datos como: corriente, voltaje, potencia de entrada, entre otros, aplica para SOLAR150 y SOLAR200.
- El monitor **SOLAR-CONTROL** se vende por separado y no es necesario para la instalación del equipo. Sirve como un switch de transferencia automático entre fuentes de suministro CD y CA compatible con SOLAR-POWER.
- El controlador **SOLAR-CTROL-MTR** brinda protecciones como corrida en seco, sobre carga y variaciones de voltaje está incluido para SOLAR-MASTER.



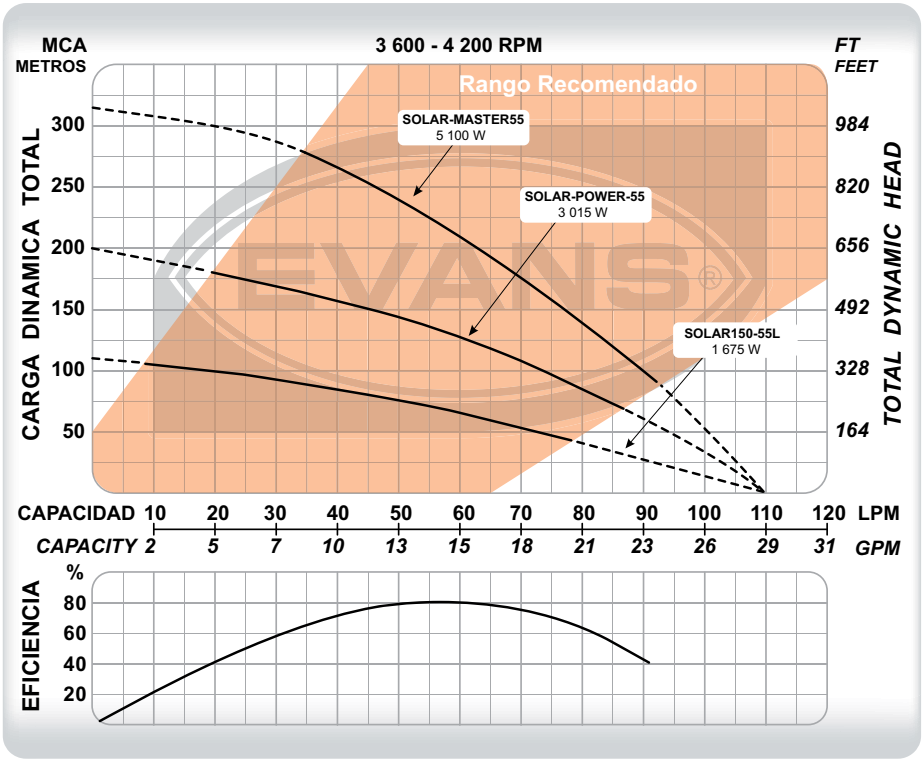

CÓDIGO	PESO	MEDIDAS LARGO X ANCHO X ALTO
SOLAR150-55L	10 kg	80 x 12 x 12 cm
SOLAR-POWER-55	15 kg	135 x 12 x 12 cm
SOLAR-MASTER55	15 kg	137 x 12 x 12 cm

CÓDIGO	Ø DESCARGA	POTENCIA	VOLTAJE	CORRIENTE	ETAPAS	FLUJO MÁXIMO	PRESIÓN MÁXIMA	PUNTO DE MAYOR EFICIENCIA
SOLAR150-55L ★	1 ¼"	1.5 HP	(130 - 190) VCD	15 A	10	110 l/min	110 m	55 l/min a 71 m
SOLAR-POWER-55 ★	1 ¼"	3 HP	(90-360) VCD (90-240) VCA	CD: 12 A CA: 10 A	17	110 l/min	200 m	55 l/min a 136 m
SOLAR-MASTER55 ★	1 ¼"	5 HP	(90 - 360) VCD	18 A	27	110 l/min	315 m	55 l/min a 225 m

DEBIDO A LAS MEJORAS CONSTANTES, EL PRODUCTO PUEDE VARIAR EN SU APARIENCIA. ESPECIFICACIONES SUJETAS A CAMBIO SIN PREVIO AVISO.

EQUIPO DE RIEGO SUMERGIBLE SOLAR 4" | 60 LPM

Captura el poder del sol

CLASE 7D

1 año GARANTÍA · RED DE SERVICIO Y REFACCIONES · ALTA EFICIENCIA · TECNOLOGÍA MAGNETO PERMANENTE · 60 Litros x Minuto · IMPULSOR ACERO INOXIDABLE · 4" DIÁMETRO



- Funcionan con arranque suave y velocidad variable para operar aun cuando exista baja potencia de alimentación.
- Ideales para extracción de agua en zonas rurales sin acceso de electricidad.
- SOLAR150, SOLAR200 y SOLAR-MASTER motores de corriente directa de alta eficiencia con tecnología de magnetos permanentes y cuentan con un controlador incluido; puede trabajar de manera autónoma con la confianza de contar con autoprotecciones como corrida en seco y sobre carga.
- SOLAR-POWER cuenta con un motor que puede ser alimentado con corriente alterna y/o corriente directa e incluye protección contra corrida en seco, por sobrecarga y temperatura en devanados.
- El monitor SOLAR-MONITOR se vende por separado y no es necesario para la instalación del equipo, provee lecturas de datos como: corriente, voltaje, potencia de entrada, entre otros, aplica para SOLAR150 y SOLAR200.
- El monitor SOLAR-CONTROL se vende por separado y no es necesario para la instalación del equipo. Sirve como un switch de transferencia automático entre fuentes de suministro CD y CA compatible con SOLAR-POWER.
- El controlador SOLAR-CTROL-MTR brinda protecciones como corrida en seco, sobre carga y variaciones de voltaje está incluido para SOLAR-MASTER.

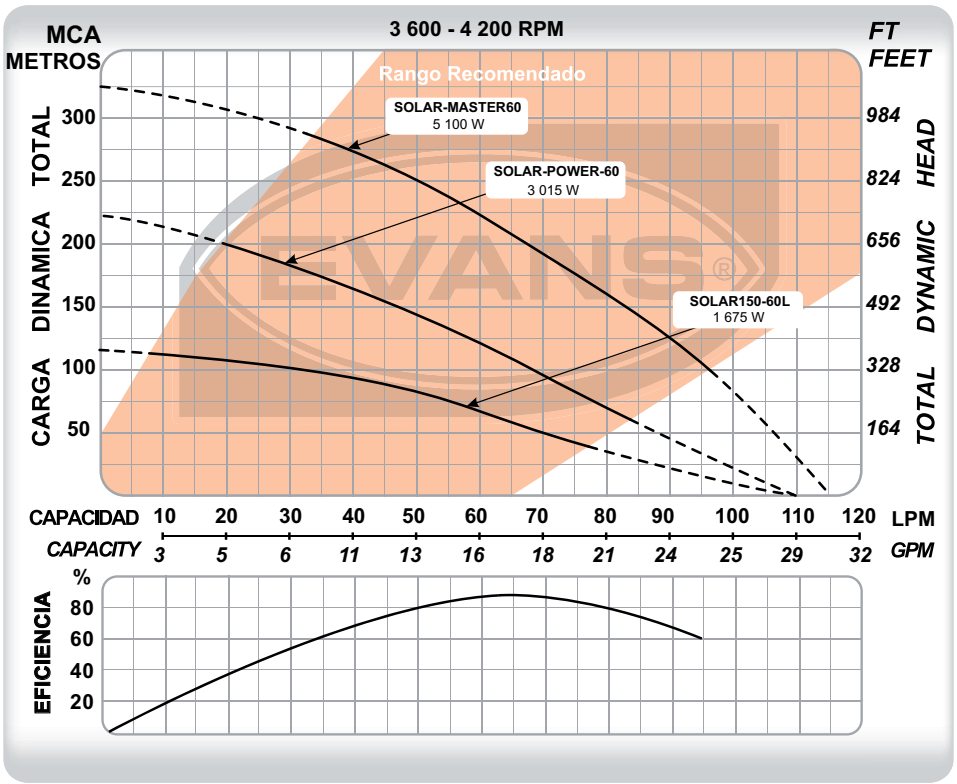



CÓDIGO	PESO	MEDIDAS LARGO X ANCHO X ALTO
SOLAR150-60L	12 kg	78 x 12 x 12 cm
SOLAR-POWER-60	19 kg	132 x 12 x 12 cm
SOLAR-MASTER60	24 kg	130 x 12 x 12 cm

CÓDIGO	Ø DESCARGA	POTENCIA	VOLTAJE	CORRIENTE	ETAPAS	FLUJO MÁXIMO	PRESIÓN MÁXIMA	PUNTO DE MAYOR EFICIENCIA
SOLAR150-60L	1 ¼"	1.5 HP	(130 - 190) VCD	15 A	12	110 l/min	115 m	60 l/min a 64 m
SOLAR-POWER-60	1 ¼"	3 HP	(90-360) VCD (90-240) VCA	CD: 12 A CA: 10 A	21	110 l/min	220 m	60 l/min a 120 m
SOLAR-MASTER60	1 ¼"	5 HP	(90 - 360) VCD	18 A	33	115 l/min	320 m	60 l/min a 220 m



4" DIÁMETRO · IMPULSOR ACERO INOXIDABLE · ALTA EFICIENCIA · TECNOLOGÍA MAGNETO PERMANENTE · 100 Litros x Minuto · RED DE SERVICIO Y REFACCIONES · 1 año GARANTÍA

- Funcionan con arranque suave y velocidad variable para operar aun cuando exista baja potencia de alimentación.
- Ideales para extracción de agua en zonas rurales sin acceso de electricidad.
- **SOLAR150, SOLAR200** y **SOLAR-MASTER** motores de corriente directa de alta eficiencia con tecnología de magnetos permanentes y cuenta con un controlador incluido, puede trabajar de manera autónoma con la confianza de contar con autoprotecciones como corrida en seco y sobre carga.
- **SOLAR-POWER** cuenta con un motor de puede ser alimentado con corriente alterna y/o corriente directa e incluye protección contra corrida en seco, por sobrecarga y temperatura en devanados.
- El monitor **SOLAR-MONITOR** se vende por separado y no es necesario para la instalación del equipo, provee lecturas de datos como: corriente, voltaje, potencia de entrada, entre otros, aplica para SOLAR150 y SOLAR200.
- El monitor **SOLAR-CONTROL** se vende por separado y no es necesario para la instalación del equipo. Sirve como un switch de transferencia automático entre fuentes de suministro CD y CA compatible con SOLAR-POWER.
- El controlador **SOLAR-CTROL-MTR** brinda protecciones como corrida en seco, sobre carga y variaciones de voltaje está incluido para SOLAR-MASTER.



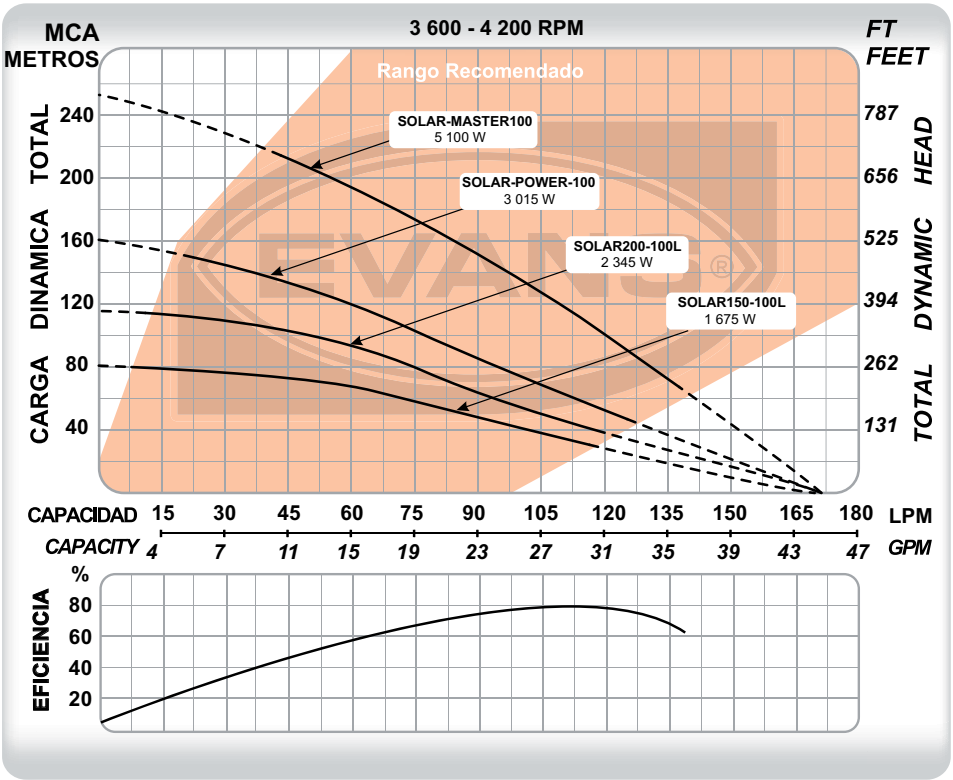

CÓDIGO	PESO	MEDIDAS LARGO X ANCHO X ALTO
SOLAR150-100L	11 kg	69 x 12 x 12 cm
SOLAR200-100L	14 kg	85 x 12 x 12 cm
SOLAR-POWER-100	18 kg	120 x 12 x 12 cm
SOLAR-MASTER100	21 kg	113 x 12 x 12 cm

CÓDIGO	Ø DESCARGA	POTENCIA	VOLTAJE	CORRIENTE	ETAPAS	FLUJO MÁXIMO	PRESIÓN MÁXIMA	PUNTO DE MAYOR EFICIENCIA
SOLAR150-100L	2"	1.5 HP	(130 - 190) VCD	15 A	8	170 l/min	80 m	100 l/min a 40 m
SOLAR200-100L	2"	2 HP	(180 - 280) VCD	10 A	11	170 l/min	115 m	100 l/min a 55 m
SOLAR-POWER-100	2"	3 HP	(90-360) VCD (90-240) VCA	CD: 12 A CA: 10 A	15	170 l/min	160 m	100 l/min a 75 m
SOLAR-MASTER100	2"	5 HP	(90 - 360) VCD	18 A	24	171 l/min	250 m	100 l/min a 130 m

DEBIDO A LAS MEJORAS CONSTANTES, EL PRODUCTO PUEDE VARIAR EN SU APARIENCIA. ESPECIFICACIONES SUJETAS A CAMBIO SIN PREVIO AVISO.

EQUIPO DE RIEGO SUMERGIBLE SOLAR 4" | 150 LPM

Captura el poder del sol

1 año GARANTÍA · RED DE SERVICIO Y REFACCIONES · 150 Litros x Minuto · TECNOLOGÍA MAGNETO PERMANENTE · ALTA EFICIENCIA · IMPULSORES EN NORYL®



- Equipo de riego sumergible para pozo de 4" ademe.
- SOLAR-MASTER motor de corriente directa de alta eficiencia con tecnología de magnetos permanentes y cuenta con un controlador incluido, puede trabajar de manera autónoma con la confianza de contar con autoprotecciones como corrida en seco y sobre carga.
- SOLAR-POWER cuenta con un motor de puede ser alimentado con corriente alterna y/o corriente directa e incluye protección contra corrida en seco, por sobrecarga y temperatura en devanados.
- Cuenta con arranque suave y velocidad variable para operar aun cuando exista baja potencia de alimentación.
- Ideales para extracción de agua en zonas rurales sin acceso de electricidad.
- El monitor SOLAR-CONTROL se vende por separado y no es necesario para la instalación del equipo. Sirve como un switch de transferencia automático entre fuentes de suministro CD y CA compatible con SOLAR-POWER.
- El controlador SOLAR-CTROL-MTR brinda protecciones como corrida en seco, sobre carga y variaciones de voltaje está incluido para SOLAR-MASTER.

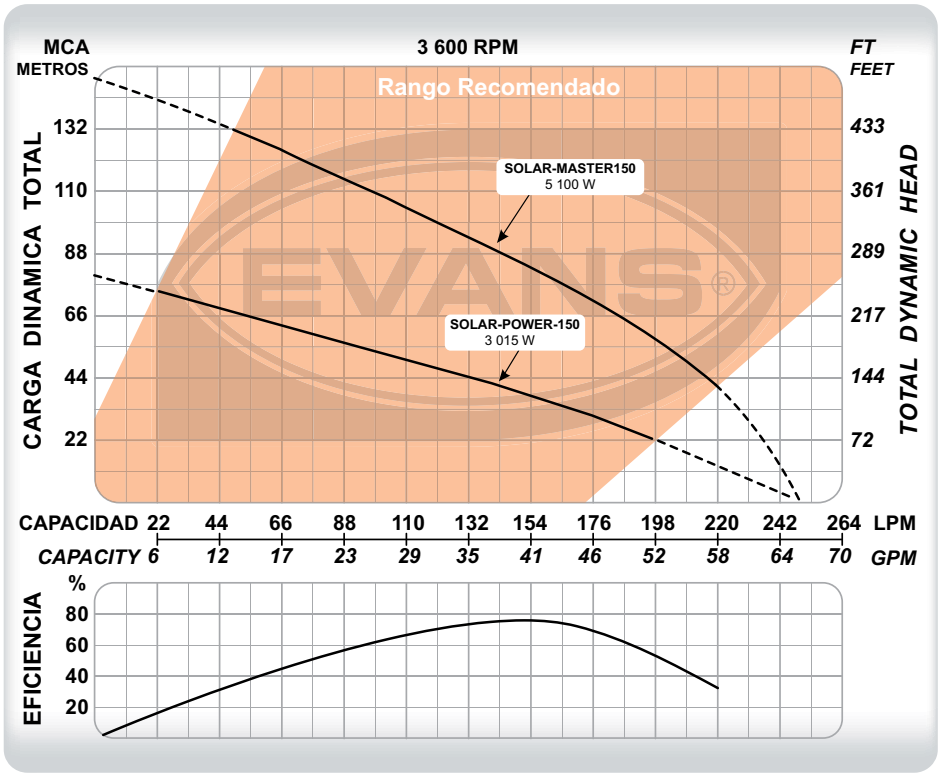



CÓDIGO	PESO	MEDIDAS LARGO X ANCHO X ALTO
SOLAR-POWER-150	15 kg	110 x 12 x 12 cm
SOLAR-MASTER150	17 kg	125 x 12 x 12 cm

CÓDIGO	Ø DESCARGA	POTENCIA	VOLTAJE	CORRIENTE	ETAPAS	FLUJO MÁXIMO	PRESIÓN MÁXIMA	PUNTO DE MAYOR EFICIENCIA
SOLAR-POWER-150 ★	2"	3 HP	(90-360) VCD (90-240) VCA	CD: 12 A CA: 10 A	7	250 l/min	80 m	150 l/min a 39 m
SOLAR-MASTER150 ★	2"	5 HP	(90 - 360) VCD	18 A	12	250 l/min	150 m	150 l/min a 85 m

EQUIPO DE RIEGO SUMERGIBLE SOLAR 4" | 160 LPM

Captura el poder del sol

BOMBEO SOLAR



ALTA EFICIENCIA · TECNOLOGÍA MAGNETO PERMANENTE · 160 Litros x Minuto · IMPULSOR ACERO INOXIDABLE · 4" DIÁMETRO · RED DE SERVICIO Y REFACCIONES · 1 año GARANTÍA

- Funcionan con arranque suave y velocidad variable para operar aun cuando exista baja potencia de alimentación.
- Ideales para extracción de agua en zonas rurales sin acceso de electricidad.
- SOLAR150, SOLAR200 y SOLAR-MASTER motores de corriente directa de alta eficiencia con tecnología de magnetos permanentes y cuenta con un controlador incluido, puede trabajar de manera autónoma con la confianza de contar con autoprotecciones como corrida en seco y sobre carga.
- SOLAR-POWER cuenta con un motor de puede ser alimentado con corriente alterna y/o corriente directa e incluye protección contra corrida en seco, por sobrecarga y temperatura en devanados.
- El monitor SOLAR-MONITOR se vende por separado y no es necesario para la instalación del equipo, provee lecturas de datos como: corriente, voltaje, potencia de entrada, entre otros, aplica para SOLAR150 y SOLAR200.
- El monitor SOLAR-CONTROL se vende por separado y no es necesario para la instalación del equipo. Sirve como un switch de transferencia automático entre fuentes de suministro CD y CA compatible con SOLAR-POWER.
- El controlador SOLAR-CTROL-MTR brinda protecciones como corrida en seco, sobre carga y variaciones de voltaje está incluido para SOLAR-MASTER.



CÓDIGO	PESO	MEDIDAS LARGO X ANCHO X ALTO
SOLAR150-160L	11 kg	66 x 12 x 12 cm
SOLAR200-160L	14 kg	91 x 12 x 12 cm
SOLAR-POWER-160	17 kg	110 x 12 x 12 cm
SOLAR-MASTER160	19 kg	102 x 12 x 12 cm

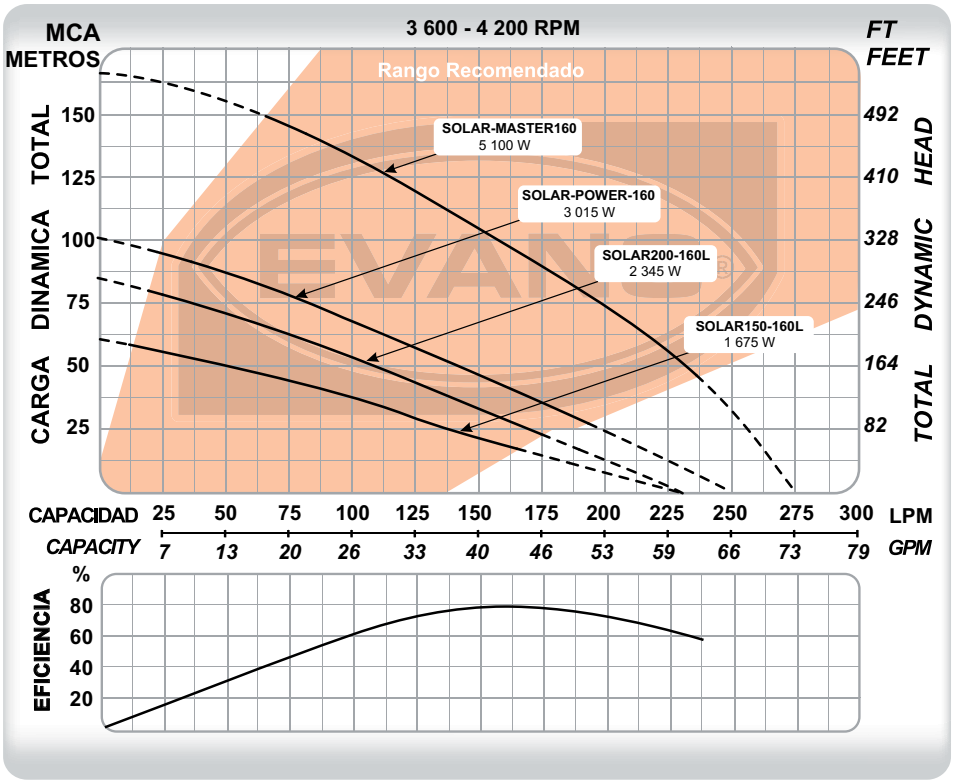

CÓDIGO	Ø DESCARGA	POTENCIA	VOLTAJE	CORRIENTE	ETAPAS	FLUJO MÁXIMO	PRESIÓN MÁXIMA	PUNTO DE MAYOR EFICIENCIA
SOLAR150-160L	2"	1.5 HP	(130 - 190) VCD	15 A	5	230 l/min	60 m	160 l/min a 19 m
SOLAR200-160L	2"	2 HP	(180 - 280) VCD	10 A	7	230 l/min	85 m	160 l/min a 29 m
SOLAR-POWER-160	2"	3 HP	(90-360) VCD (90-240) VCA	CD: 12 A CA: 10 A	8	250 l/min	100 m	160 l/min a 43 m
SOLAR-MASTER160	2"	5 HP	(90 - 360) VCD	18 A	15	275 l/min	165 m	160 l/min a 100 m

DEBIDO A LAS MEJORAS CONSTANTES, EL PRODUCTO PUEDE VARIAR EN SU APARIENCIA. ESPECIFICACIONES SUJETAS A CAMBIO SIN PREVIO AVISO.

EQUIPO DE RIEGO SUMERGIBLE SOLAR 4" | 250 LPM

Captura el poder del sol

CLASE 7D



- Funciona con arranque suave y velocidad variable para operar aun cuando exista baja potencia de alimentación.
- Ideales para extracción de agua en zonas rurales sin acceso de electricidad.
- **SOLAR150, SOLAR200** y **SOLAR-MASTER** motores de corriente directa de alta eficiencia con tecnología de magnetos permanentes y cuenta con un controlador incluido, puede trabajar de manera autónoma con la confianza de contar con autoprotecciones como corrida en seco y sobre carga.
- **SOLAR-POWER** cuenta con un motor de puede ser alimentado con corriente alterna y/o corriente directa e incluye protección contra corrida en seco, por sobrecarga y temperatura en devanados.
- El monitor **SOLAR-MONITOR** se vende por separado y no es necesario para la instalación del equipo, provee lecturas de datos como: corriente, voltaje, potencia de entrada, entre otros, aplica para SOLAR150 y SOLAR200.
- El monitor **SOLAR-CONTROL** se vende por separado y no es necesario para la instalación del equipo. Sirve como un switch de transferencia automático entre fuentes de suministro CD y CA compatible con SOLAR-POWER.
- El controlador **SOLAR-CTROL-MTR** brinda protecciones como corrida en seco, sobre carga y variaciones de voltaje está incluido para SOLAR-MASTER.

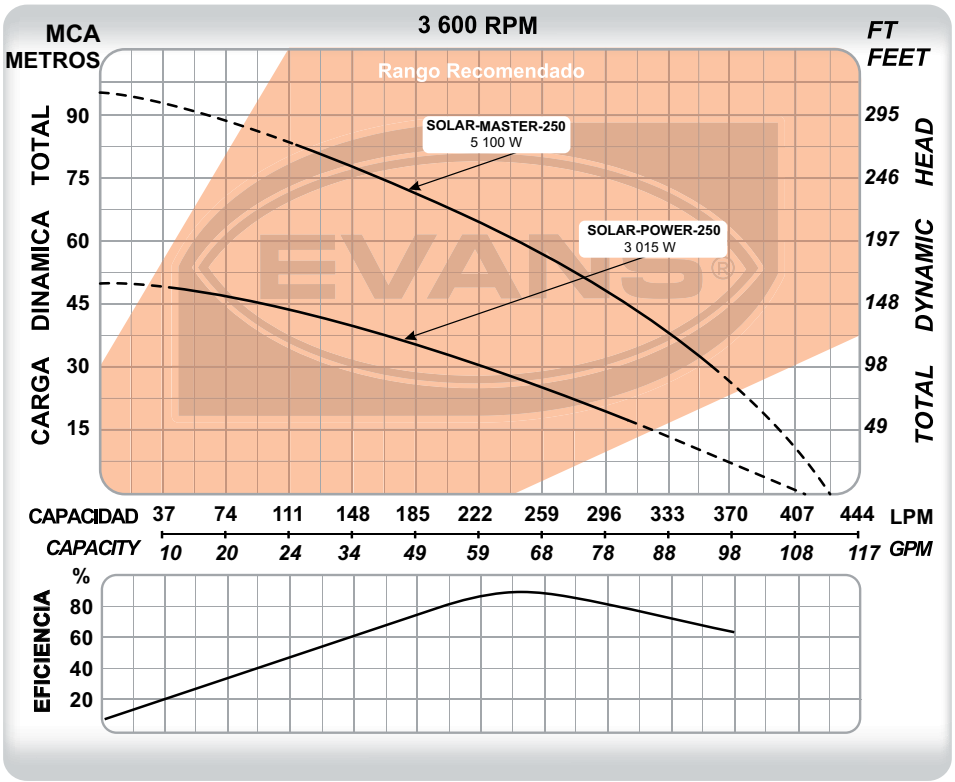



CÓDIGO	PESO	MEDIDAS LARGO X ANCHO X ALTO
SOLAR-POWER-250	17 kg	113 x 12 x 12 cm
SOLAR-MASTER250	20 kg	100 x 12 x 12 cm

CÓDIGO	Ø DESCARGA	POTENCIA	VOLTAJE	CORRIENTE	ETAPAS	FLUJO MÁXIMO	PRESIÓN MÁXIMA	PUNTO DE MAYOR EFICIENCIA
SOLAR-POWER-250	2"	3 HP	(90-360) VCD (90-240) VCA	CD: 12 A CA: 10 A	5	410 l/min	50 m	250 l/min a 26 m
SOLAR-MASTER250	2"	5 HP	(90 - 360) VCD	18 A	8	427 l/min	95 m	250 l/min a 59 m

RED DE SERVICIO Y REFACCIONES
1 año GARANTÍA

- El monitor **SOLAR-MONIT-025** es un accesorio, puedes controlar el encendido y apagado de forma directa y también con la instalación de electro niveles, provee lecturas de datos como: corriente, voltaje, potencia de entrada, entre otros.
- El monitor **SOLAR-MONITOR** es un accesorio, puedes controlar el encendido y apagado de forma directa y también con la instalación de electro niveles, provee lecturas de datos como: corriente, voltaje, potencia de entrada, entre otros.
- El controlador **AB-CP-MINI, AB-CP-MASTER** son accesorios, los cuales integran todas las protecciones eléctricas necesarias en CD para complementar la instalación del sistema de bombeo solar.
- El controlador **AB-CP-POWER** es un accesorio, el cual integra todas las protecciones eléctricas necesarias en CD y CA para complementar la instalación del sistema de bombeo solar.
- El monitor **SOLAR-CONTROL** es un accesorio, funciona como un switch de transferencia automático entre fuentes de suministro CD y CA trabajando de manera autónoma, puedes controlar el encendido y apagado de forma directa y también con la instalación de electro niveles. provee lecturas de datos como: fuente de alimentación disponible y estado de operación de la bomba.
- El controlador **SOLAR-CTROL-MTR** provee lecturas como voltaje, corriente, potencia, temperatura del controlador y brinda protecciones como corrida en seco, sobre carga y variaciones de voltaje, puedes controlar el encendido y apagado de forma directa y también con la instalación de electro niveles.

CÓDIGO	RANGO DE VOLTAJE DE ALIMENTACIÓN	POTENCIA	CORRIENTE MÁXIMA	COMPATIBLE CON EL EQUIPO DE RIEGO SUMERGIBLE			
SOLAR-MONIT-025	(20 - 96) VCD	(1/4 - 1/2) HP	15 A	SOLAR025-35L SOLAR050-50L			
SOLAR-MONITOR	(60 - 360) VCD	(1/2 - 3) HP	(10 - 15) A	SOLAR050-50L SOLAR075-55L SOLAR100-55L	SOLAR150-55L SOLAR150-60L SOLAR150-100L SOLAR150-160L	SOLAR200-100L SOLAR200-160L	SOLAR-POWER-55 SOLAR-POWER-60 SOLAR-POWER-100 SOLAR-POWER-150 SOLAR-POWER-160 SOLAR-POWER-250
AB-CP-MINI	(20 - 280) VCD	(1/4 - 2) HP	15 A	SOLAR025-35L SOLAR050-50L SOLAR075-55L SOLAR100-55L	SOLAR150-55L SOLAR150-60L SOLAR150-100L SOLAR150-160L	SOLAR200-100L SOLAR200-160L	
AB-CP-POWER	(90 - 360) VCD (90 - 240) V ~ 60 Hz 1Φ	3 HP	CD: 12 A CA: 10 A	SOLAR-POWER-55 SOLAR-POWER-60 SOLAR-POWER-100 SOLAR-POWER-150 SOLAR-POWER-160 SOLAR-POWER-250			
AB-CP-MASTER	(90 - 360) VCD	5 HP	18 A	SOLAR-MASTER55 SOLAR-MASTER60 SOLAR-MASTER100 SOLAR-MASTER150 SOLAR-MASTER160 SOLAR-MASTER250	**SOLAR-MONITOR** **SOLAR-MONIT-025**	**AB-CP-MINI** **AB-CP-POWER** **AB-CP-MASTER**	
SOLAR-CONTROL	(90 - 360) VCD (90 - 240) V ~ 60 Hz 1Φ	3 HP	CD: 12 A CA: 10 A	SOLAR-POWER-55 SOLAR-POWER-60 SOLAR-POWER-100 SOLAR-POWER-150 SOLAR-POWER-160 SOLAR-POWER-250			
SOLAR-CTROL-MTR	(90 - 360) VCD	5 HP	18 A	SOLAR-MASTER55 SOLAR-MASTER60 SOLAR-MASTER100 SOLAR-MASTER150 SOLAR-MASTER160 SOLAR-MASTER250	**SOLAR-CONTROL**	**SOLAR-CTROL-MTR**	

DEBIDO A LAS MEJORAS CONSTANTES, EL PRODUCTO PUEDE VARIAR EN SU APARIENCIA. ESPECIFICACIONES SUJETAS A CAMBIO SIN PREVIO AVISO.

SELECCIÓN SUGERIDA DE LA ESTRUCTURA Y PANEL SOLAR EVANS® PARA EL EQUIPO DE BOMBEO SOLAR.

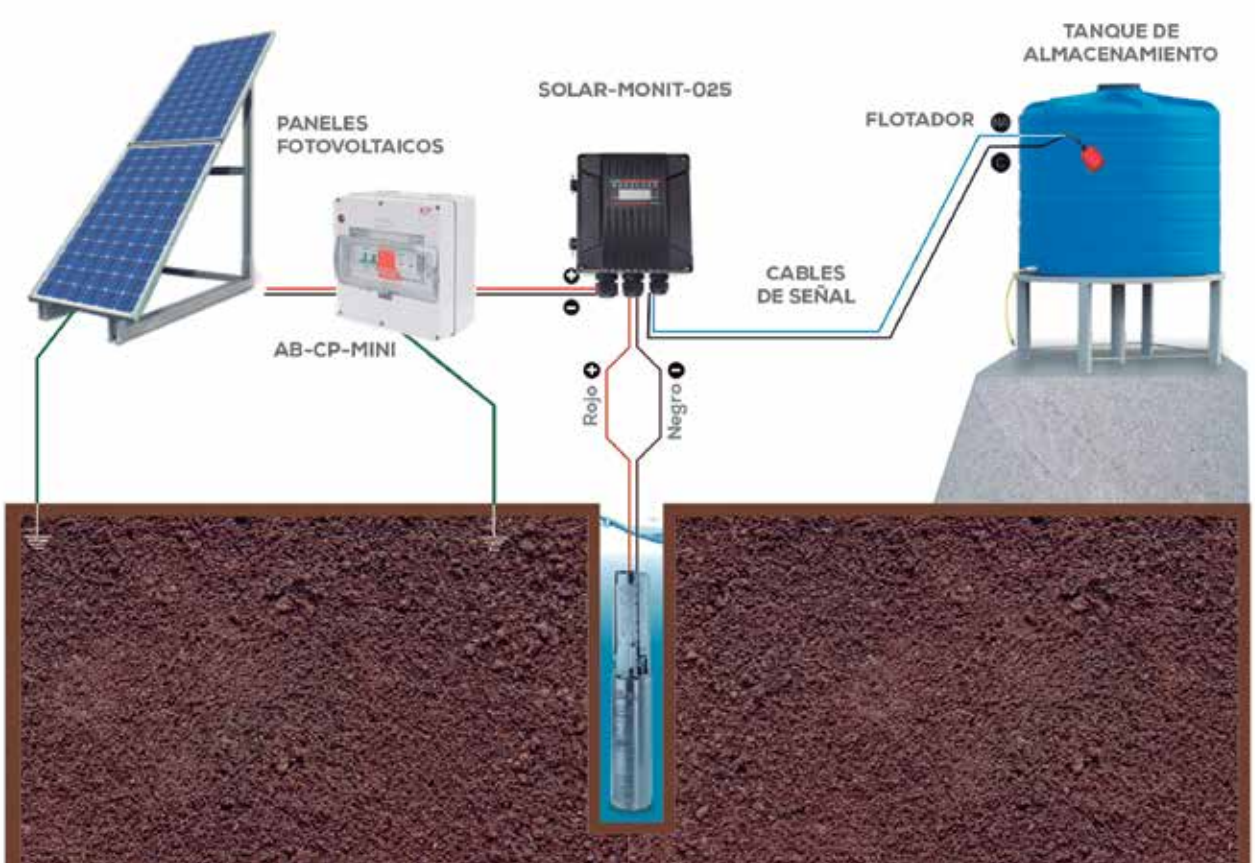

TABLA DE SELECCIÓN DE PANELES SOLARES Y BASE PARA PANELES SOLARES EVANS®

EQUIPO SOLAR EVANS®	PANEL Y BASE EVANS®		PANEL Y BASE EVANS®	
	P30V-300W	Base (código)	P40V-610W	Base (código)
SOLAR025-35L	**1 Panel**	ASB01MFVSP-1X1	N/A	N/A
SOLAR050-50L	**2 Paneles** 1 Cadena en serie con 2 paneles.	ASB02MFVSP-1X2	N/A	N/A
SOLAR075-55L	**3 Paneles** 1 Cadena en serie con 3 paneles.	ASB01MFVSP-1X1 (1 pieza) ASB02MFVSP-1X2 (1 pieza)	N/A	N/A
SOLAR100-55L	**4 Paneles** 1 Cadena en serie con 4 paneles.	ASB02MFVSP-1X2 (2 piezas)	N/A	N/A
SOLAR150	N/A	N/A	**4 Paneles** 1 Cadena en serie con 4 paneles.	ASB8MFVDL-2X4
SOLAR200	N/A	N/A	**7 Paneles** 1 Cadena en serie con 7 paneles.	ASB8MFVDL-2X4
SOLAR-POWER	N/A	N/A	**8 Paneles** 1 Cadena en serie con 8 paneles.	ASB12MFVDL-2X6
SOLAR-MASTER	N/A	N/A	**16 Paneles** 2 Cadenas en serie con 8 paneles y conectadas en paralelo.	ASB20MFVDL-2X10
	N/A	N/A		

DIAGRAMA DE INSTALACIÓN (CON SOLAR-CONTROL®)



- El diagrama a continuación consta de 8 paneles de 370 W y 35 Vmp c/u.
- Conectados en serie suministran una potencia de 2,960 W y un voltaje de 280 V.
- También muestra un generador como fuente de corriente alterna en caso que la irradiancia solar sea demasiado baja y se requiera seguir operando el equipo.
- El equipo está protegido por un flotador que indica el arranque y paro del equipo según el nivel de agua en el depósito.

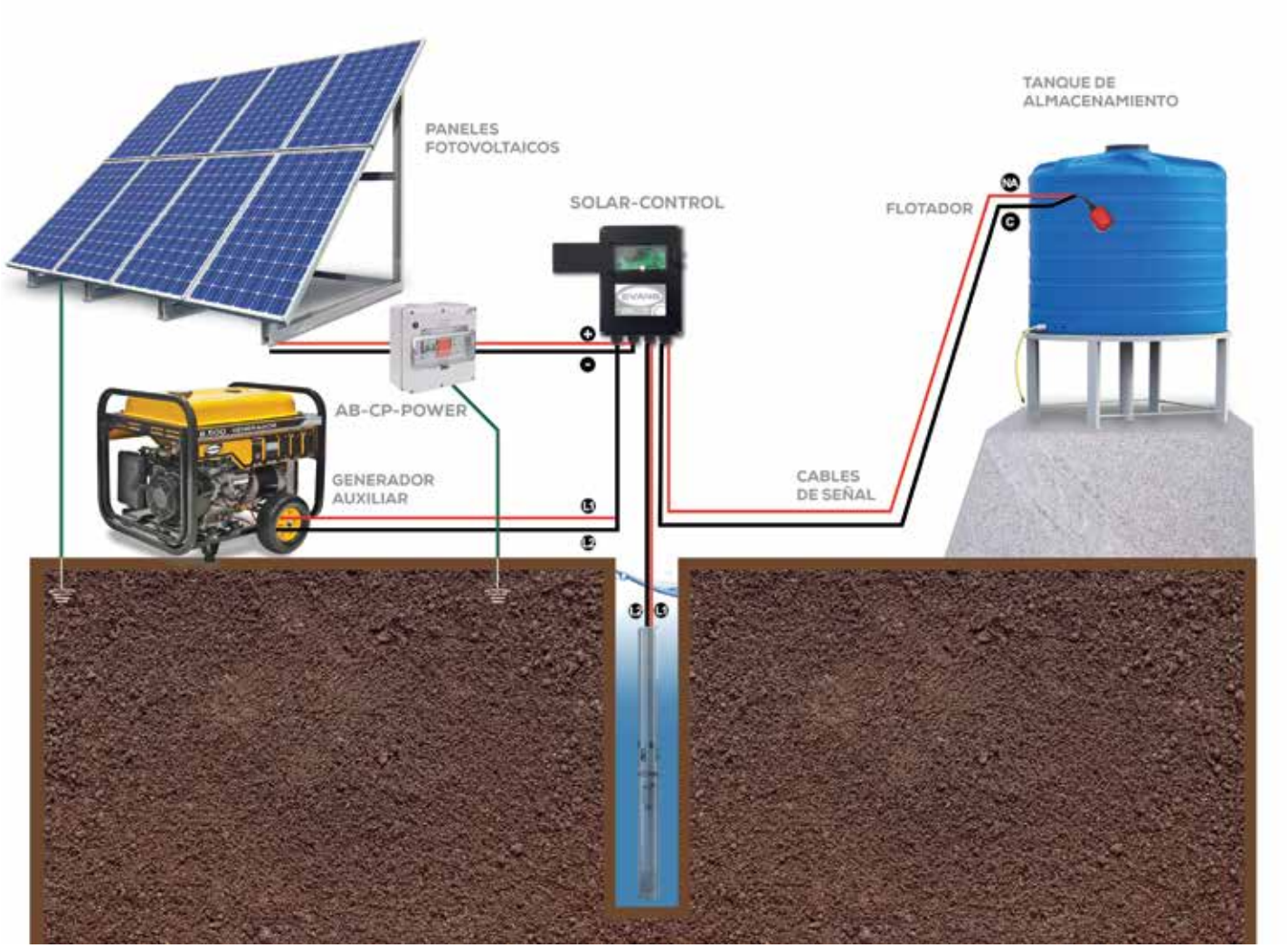

AL INSTALAR EL SOLAR-CONTROL® EL EQUIPO ESTÁ PROTEGIDO POR SOBRE VOLTAJE Y DESCARGAS ELÉCTRICAS OCASIONADAS POR RAYOS.

DEBIDO A LAS MEJORAS CONSTANTES, EL PRODUCTO PUEDE VARIAR EN SU APARIENCIA. ESPECIFICACIONES SUJETAS A CAMBIO SIN PREVIO AVISO.

1 año GARANTÍA

RED DE SERVICIO Y REFACCIONES





*Pantalla extraible.

Este Inversor/Variador convierte la energía en corriente directa (CD) proveniente de un conjunto de paneles solares, en corriente alterna trifásica (CA), para poder operar el motor de la bomba. A su vez se encarga de variar la frecuencia de operación con base a la irradiación solar disponible. Puede ser alimentado por corriente directa (módulo solar) o bien por corriente alterna (generador o toma de corriente), pero nunca ambas a la vez. Su función de arranque suave permite seleccionar un generador de menor capacidad para operar en corriente alterna.

Incluye un algoritmo programado MPPT (Maximum Power Point Tracker), que hace muestreos continuos de la irradiancia disponible y modifica la frecuencia del motor con base a ésta, maximizando así la eficiencia y tiempo de operación del equipo.
El equipo ejerce protecciones para el motor de: sobrecarga, corto circuito y falla de fase.

En la instalación es importante tener en cuenta la distancia de los conductores que existe entre la bomba y el inversor/variador. Si esta distancia supera los 50 metros, es necesario instalar un Filtro de Rechazo de Armónicos Evans® (ver página 230), o un gabinete para bombeo solar para uso hasta 500 metros de conductor (ver página 357).

OTRA APLICACIÓN COMÚN DE ESTOS VARIADORES ES USARLOS COMO ARRANCADOR SUAVE EN SISTEMAS DE CORRIENTE ALTERNA CONVENCIONALES. EL ARRANQUE POR VARIACIÓN DE FRECUENCIA EVITA EL PICO DE CORRIENTE QUE GENERA UN ARRANCADOR SUAVE TRADICIONAL O DE ESTADO SÓLIDO.
NO PUEDEN SUMINISTRAR PRESIÓN CONSTANTE YA QUE NO SE PUEDEN INSTALAR CON TRANSDUCTOR DE PRESIÓN.





INVERSOR / VARIADOR EVANS®	POTENCIA	VOLTAJE SALIDA	CORRIENTE DE LA BOMBA	MÁX. VOLTAJE CD DE ALIMENTACIÓN (VOC)	VOLTAJE CD ÓPTIMO (VMP)	VOLTAJE CA ENTRADA	MODELO DEL MÓDULO	EJEMPLO DE ARREGLO SOLAR	CANTIDAD TOTAL DE MÓDULOS	MODELO DE LAS BASES	CANTIDAD DE LAS BASES
EVANS-SOLAR-1.0	1 HP	220 V ~ 60Hz 3Φ	5 A	410 VCD	305 VCD	220 V~	P30V-300W	1 serie de 8 módulos	8	ASB02MFVSP2-1X2	4
EVANS-SOLAR-2.0	2 HP		8 A				P30V-300W	1 serie de 8 módulos	8	ASB02MFVSP2-1X2	4
EVANS-SOLAR-3.0	3 HP		11 A				P40V-610W	1 serie de 7 módulos	7	ASB8MFVDL-2x4	1
EVANS-SOLAR-5.0	5 HP		18 A				P40V-610W	2 series de 7 módulos	14	ASB8MFVDL-2x4	2
EVANS-SOLAR-7.5	7.5 HP		23 A				P40V-610W	2 series de 7 módulos	14	ASB8MFVDL-2x4	2
EVANS-SOLAR-10	10 HP		36 A				P40V-610W	3 series de 7 módulos	21	ASB12MFVDL-2x6	2
EVANS-SOLAR-15	15 HP		45 A				P40V-610W	4 series de 7 módulos	28	ASB8MFVDL-2x4 ASB20MFVDL-2x10	1 1
EVANS-SOLAR-20	20 HP		60 A				P40V-610W	6 series de 7 módulos	42	ASB2MFVDL-1X2 ASB20MFVDL-2x10	1 2
EVANS-SOLAR-25	25 HP		75 A				P40V-610W	7 series de 7 módulos	49	ASB12MFVDL-2x6 ASB20MFVDL-2x10	1 2
EVANS-SOLAR-30	30 HP		90 A				P40V-610W	8 series de 7 módulos	56	ASB8MFVDL-2x4 ASB20MFVDL-2x10	2 2
EVANS-SOLAR-10H	10 HP	440 V ~ 60Hz 3Φ	17 A	800 VCD	610 VCD	440 V~	P40V-610W	2 series de 15 módulos	30	ASB12MFVDL-2x6 ASB20MFVDL-2x10	1 1
EVANS-SOLAR-15H	15 HP		25 A				P40V-610W	2 series de 15 módulos	30	ASB12MFVDL-2x6 ASB20MFVDL-2x10	1 1
EVANS-SOLAR-20H	20 HP		32 A				P40V-610W	3 series de 15 módulos	45	ASB12MFVDL-2x6	4
EVANS-SOLAR-25H	25 HP		38 A				P40V-610W	4 series de 15 módulos	60	ASB20MFVDL-2x10	3
EVANS-SOLAR-30H	30 HP		45 A				P40V-610W	5 series de 15 módulos	75	ASB20MFVDL-2x10	4
EVANS-SOLAR-40H	40 HP		60 A				P40V-610W	6 series de 15 módulos	90	ASB12MFVDL-2x6 ASB20MFVDL-2x10	1 4
EVANS-SOLAR-50H	50 HP		75 A				P40V-610W	7 series de 15 módulos	105	ASB8MFVDL-2x4 ASB20MFVDL-2x10	1 5
EVANS-SOLAR-60H	60 HP		100 A				P40V-610W	8 series de 15 módulos	120	ASB20MFVDL-2x10	6
EVANS-SOLAR-75H	75 HP		120 A				P40V-610W	10 series de 15 módulos	150	ASB12MFVDL-2x6 ASB20MFVDL-2x10	1 7
EVANS-SOLAR-100	100 HP		160 A				P40V-610W	13 series de 15 módulos	195	ASB20MFVDL-2x10	10
EVANS-SOLAR-125	125 HP		191 A				P40V-610W	17 series de 15 módulos	255	ASB20MFVDL-2x10	13
EVANS-SOLAR-150	150 HP		225 A				P40V-610W	20 series de 15 módulos	300	ASB20MFVDL-2x10	15



¿Qué es un sistema EVANS-SOLAR?

Es un sistema de bombeo alimentado por energía solar. Está compuesto por tres principales elementos:

- Conjunto de paneles.
- Controlador.
- Bomba.

Adicional a estos tres elementos, tenemos la opción de agregar un generador de electricidad de respaldo en caso que se necesite la bomba y no haya suficiente luz solar.



¿Cuáles son sus principales aplicaciones?

Extracción de agua en pozos profundos, riego agrícola, circulación de agua en albercas, transferencia de agua limpia, aireación de agua en estanques, fuentes decorativas, etc.

¿Cómo funciona?

- El conjunto de paneles suministra corriente directa (CD) al controlador.
- El controlador hace la función de inversor/ variador porque invierte la corriente de directa a corriente alterna (CA) y a su vez opera a velocidad variable según la disponibilidad solar.

Se puede hacer uso de flotador (electro nivel, interruptor de nivel) conectado directamente al controlador para evitar que la bomba corra en seco o siga operando cuando el nivel de agua dentro de un depósito a llenar ya rebasó el nivel deseado.

- La bomba traslada el agua de un lugar a otro.
- El algoritmo MPPT (Maximum Power Point Tracking) monitore la operación del sistema según la disponibilidad solar para maximizar la eficiencia del equipo en todo momento.

DEBIDO A LAS MEJORAS CONSTANTES, EL PRODUCTO PUEDE VARIAR EN SU APARIENCIA. ESPECIFICACIONES SUJETAS A CAMBIO SIN PREVIO AVISO.

3 años
GARANTÍA

La familia de gabinetes para bombeo solar, controlan bombas trifásicas de corriente alterna (CA), con alimentación en corriente directa (CD) desde paneles solares, o en corriente alterna (CA), una a la vez.

En su interior incluyen un inversor/variador de la línea EVANS-SOLAR interconectado a todas las protecciones eléctricas necesarias para la operación segura de sistema, las cuales se integran en el mismo gabinete.

Incluye protección por corto circuito, variación de voltaje, descargas atmosféricas (aparta rayos) y sobre carga.

Se cuentan con 2 versiones: la versión "50M" para casos donde la longitud del conductor que conecta el motor y el gabinete NO excede los 50m y otra para cuando esta distancia sea mayor, la cual soporta hasta 500m.
La versión "500M", incluye un filtro de tipo dv/dt, para atenuar los armónicos generados naturalmente en grandes distancias por las variaciones de frecuencia.

El equipo está listo para ser alimentado por cada cadena de páneles solares dentro de sus respectivos portafusibles para polos (+) y (-) , o para ser alimentado con corriente alterna.

Se surten dentro de un gabinete termoplástico marca ABB con ventilación y protección IP55.

TODOS NUESTROS GABINETES SE ENSAMBLAN CON COMPONENTES ELECTRÓNICOS DE LA MEJOR CALIDAD.





AB - GBS 7.5 H - 500M

1 ACCESORIO BOMBA

2 GABINETE PARA BOMBA SOLAR

3 POTENCIA DE LA BOMBA

5	5 HP 3Φ	**40**	40 HP 3Φ
7.5	7.5 HP 3Φ	**50**	50 HP 3Φ
10	10 HP 3Φ	**60**	60 HP 3Φ
15	15 HP 3Φ	**75**	75 HP 3Φ
20	20 HP 3Φ	**100**	100 HP 3Φ
25	25 HP 3Φ	**125**	125 HP 3Φ
30	30 HP 3Φ	**150**	150 HP 3Φ

4 VOLTAJE

G	220 V ~60 Hz
H	440 V ~60 Hz

5 DISTANCIA MÁXIMA EN CABLEADO ENTRE GABINETE Y BOMBA

50 M	50 metros
500 M	500 metros


45270020


45270025


45100924


45100927


45100929


45100931


45100932


45100933


45100934


45100935


SPP-3P1000V


PFS-1P-32A


FS1000-12A
FS1000-15A

CÓDIGO	DESCRIPCIÓN	VOLTAJE NOMINAL	CORRIENTE NOMINAL	POLOS
45270020	Desconectador de carga solar	1 000 VDC	32 A	4
45270025	Desconectador de carga solar		16 A	4
45100924	Interruptor termomagnético solar	250 VDC	20 A	1
45100927	Interruptor termomagnético solar	800 VDC	25 A	2
45100929	Interruptor termomagnético solar		40 A	
45100931	Interruptor termomagnético solar		63 A	
45100932	Interruptor termomagnético solar	1 200 VDC	20 A	4
45100933	Interruptor termomagnético solar		32 A	
45100934	Interruptor termomagnético solar		40 A	
45100935	Interruptor termomagnético solar		63 A	
SPP-3P1000V	Supresor de picos solar	1 000 VDC	20kA	3
PFS-1P-32A	Portafusible solar	1 000 VDC	N/A	1
FS1000-12A	Fusible solar	1 000 VDC	12 A	N/A
FS1000-15A	Fusible solar	1 000 VDC	15 A	N/A

DEBIDO A LAS MEJORAS CONSTANTES, EL PRODUCTO PUEDE VARIAR EN SU APARIENCIA. ESPECIFICACIONES SUJETAS A CAMBIO SIN PREVIO AVISO.

SELECCIÓN DE CABLES : 1/2 A 10 HP, TRIFÁSICOS 230 V

Calibre del cable A.W.G.	LONGITUD MÁXIMA DEL CABLE DEL MOTOR AL ARRANCADOR (METROS)								
	1/2 HP	3/4 HP	1 HP	1.5 HP	2 HP	3 HP	5 HP	7.5 HP	10 HP
No. 14	283	204	170	128	97	73	43	0	0
No. 12	454	329	277	204	155	119	70	49	0
No. 10	716	518	435	323	247	189	113	79	58
No. 8	1127	816	688	509	390	302	180	128	95
No. 6		1277	1073	795	613	469	280	198	149
No. 4				1234	954	731	436	311	232
No. 2					1454	1116	668	475	357
No. 1							820	585	439

SELECCIÓN DE CABLES : 1/3 A 5 HP, MONOFÁSICOS

Calibre del cable A.W.G.	LONGITUD MAXIMA DEL CABLE DEL MOTOR AL ARRANCADOR (METROS)								
	1/3 HP		1/2 HP		3/4 HP	1 HP	1.5 HP	2 HP	3 HP	5 HP
	115 V	230 V	115 V	230 V	230 V					
No. 14	40	168	30	122	91	76	58	46	37	0
No. 12	64	268	49	198	146	122	95	76	58	34
No. 10	104	424	76	311	232	192	146	119	91	55
No. 8	165	668	119	491	366	302	235	189	143	85
No. 6	256	1036	189	765	570	469	366	296	228	137
No. 4	396		293	1183	881	725	570	466	363	216
No. 2	597		445		1332	1100	869	719	564	338
No. 1	728		543				1067	893	707	424

CABLES Y PROTECCIONES PARA MOTORES ELÉCTRICOS MONOFÁSICOS

VOLTAJE DE OPERACIÓN	115 HASTA 127 V					220 HASTA 230 V					
CAPACIDAD DEL MOTOR (HP)	3/4	1	1.5	2	3	3/4	1	1.5	2	3	5
CORRIENTE NOMINAL (A)	12.5	15.5	18.4	24	30	6	8.9	9	12	15	22
CAPACIDAD DEL INTERRUPTOR (A)	30	35	40	50	60	15	20	20	30	35	50
CALIBRE MÍN. DEL CABLE A 20 M	10	10	10	8	8	14	12	12	10	8	8

CABLES Y PROTECCIONES PARA MOTORES ELÉCTRICOS TRIFÁSICOS

VOLTAJE DE OPERACIÓN	220 HASTA 230 V									
CAPACIDAD DEL MOTOR (HP)	2	3	5	7.5	10	15	20	25	30	40
CORRIENTE NOMINAL (A)	7.24	10.3	16.1	23	28.7	43.7	57.5	71.3	86.2	110.4
CAPACIDAD DEL INTERRUPTOR (A)	20	30	30	50	50	70	100	125	125	200
CALIBRE MÍN. DEL CABLE A 20 M	14	14	12	10	8	6	6	4	3	1

VOLTAJE DE OPERACIÓN	440 HASTA 450 V									
CAPACIDAD DEL MOTOR (HP)	2	3	5	7.5	10	15	20	25	30	40
CORRIENTE NOMINAL (A)	3.6	5.1	8.0	11.5	14.4	21.8	28.7	35.6	43.1	55.2
CAPACIDAD DEL INTERRUPTOR (A)	15	15	15	20	30	30	50	70	70	100
CALIBRE MÍN. DEL CABLE A 20 M	14	14	14	12	12	10	8	8	6	6

PERDIDAS POR FRICCIÓN EN TUBERÍAS

Perdidas de altura en metros debido a la friccion por cada 100 m de tuberia de 17 años de uso.
Para tuberías de cobre, plástico o nueva; multiplique sus lecturas por 0.6

Para tuberías 25 años de uso o más multiplique las lecturas por 1.2

TAMAÑO DE LA TUBERÍA

LPM	½	¾	1	1½	2	2½	3	4	5	6	8	GPM
	PERDIDA DE ALTURA EN METROS (P.A.M.)											
7.5	7.4	1.9										2
15.4	27	7	2.14	0.26								4
22.7	57	14.7	4.55	0.66	0.2							6
30.28	98	25	7.8	0.95	0.33	0.11						8
37.85	147	28	11.7	1.43	0.5	0.17						10
45.42		53	16.4	2.01	0.87	0.23						12
56.7		80	25	3	1.08	0.36						15
68.13		108.2	35	4.24	1.49	0.5						18
75.0		136	42	5.2	1.82	0.61						20
94.6			64	7.3	2.73	0.92						25
113.6			89	11	3.84	1.29						30
132.5			119	14.7	5.1	1.72						35
151.4			152	18.5	6.6	2.2						40
170.3				23.2	8.8	2.8						45
190.0				28.4	9.9	3.32						50
208.1				34	11.8	4.01						55
227.1				39.6	13.9	4.65						60
246.0				45.9	16.1	5.4	2.16	0.53	0.19	0.07		65
264.5				53	18.4	6.2	2.67	0.63	0.21	0.08		70
283.8				60	20.9	7.1	3	0.73	0.24	0.1		75
302.8				68	23.7	7.9	3.28	0.81	0.27	0.11		80
321.7				75.1	26.5	8.1	3.64	1.91	0.31	0.12		85
340.6				84	29.4	9.8	4.08	1	0.34	0.14		90
359.5				93	32.6	10.8	4.33	1.12	0.38	0.15		95
378.0				102	35.8	12	4.96	1.22	0.41	0.17		100
416.3				122	42.9	14.5	6	1.46	0.49	0.21		110
454.2				143	50	16.8	7	1.17	0.58	0.24		120
492.0				166	58	18.7	8.1	1.97	0.67	0.29		130
529.9				190	67	22.3	9.2	2.28	0.76	0.32	0.08	140
567.7					76	25.6	10.6	2.62	0.88	0.36	0.09	150
606.6					86	29	11.8	2.91	0.98	0.45	0.4	160
643.4					96	34.1	13.3	3.26	1.08	0.45	0.45	170
681.3					107	35.7	14	3.61	1.22	1.22	0.5	180
719.1					118	39.6	15.5	4.01	1.35	1.35	0.55	190
757.0					129	43.1	17.8	4.4	1.48	1.48	0.62	200

LPM	2	2½	3	4	5	6	8	10	GPM
	PERDIDA DE ALTURA EN METROS (P.A.M.)								
832.7	154	52	21.3	5.2	1.77	0.73	0.18	0.06	220
908.4	182	61	25.1	6.2	2.08	0.87	0.22	0.07	240
984.1	211	70	29.1	7.2	2.41	1	0.25	0.08	260
1060		81	33.4	8.2	2.77	1.14	0.28	0.09	280
1136		92	38	9.3	3.14	1.32	0.32	0.11	300
1211		103	42.8	10.5	3.54	1.47	0.37	0.12	320
1287		116	47.9	11.7	3.97	1.62	0.41	0.14	340
1363		128	53	13.1	4.4	1.83	0.45	0.15	360
1438		142	59	14	4.8	2	0.5	0.17	380
1514		156	65	16	5.4	2.2	0.54	0.19	400
1703			78	19.8	6.7	2.7	0.68	0.23	450
1893			98	24	8.1	2.9	0.82	0.28	500
2082			117.1	28.7	9.6	3.96	0.97	0.33	550
2271			137	33.7	11.3	4.8	1.14	0.39	600
2460				39	13.2	5.4	1.34	0.45	650
2650				44.9	15.1	6.21	1.53	0.52	700
2839				51	17.2	7.12	1.74	0.59	750
3028				57	17.2	7.12	1.9	0.66	800
3217				64	21.7	8.95	2.2	0.75	850
3407				71	24	10.11	2.46	0.83	900
3596					26.7	11.2	2.87	1.91	950
3785					29.2	12	2.97	1.03	1000
4164					34.9	14.55	3.62	1.19	1100
4242					40.9	17.1	4.17	1.4	1200
4921						18.4	4.86	1.62	1300
5199						22.6	5.5	1.87	1400
5678						25.6	6.24	2.13	1500
6056						26.9	7	2.39	1600
6813							8.78	2.96	1800
7570							10.71	3.59	2000
8327							12.78	4.24	2200
9084							14.2	5.04	2400
11355								7.62	3000
12112								7.8	3200

NOTA:

Las gráficas de las bombas publicadas en este catálogo son reales y están realizadas en nuestro laboratorio de pruebas a 1 m. de succión negativa del nivel del agua, con un a temperatura de 16° C y a una elevación sobre el nivel del mar de 1540 m. (Nivel de Guadalajara), en motores eléctricos a una velocidad constante de:
3450 RPM 2 polos y 1750 RPM 4 polos. En motores a gasolina y motores diesel, a velocidad real de operación con carga.

Cualquier variación de las características anteriores nos provocan cambios en el rendimiento de los equipos.

DEBIDO A LAS MEJORAS CONSTANTES, EL PRODUCTO PUEDE VARIAR EN SU APARIENCIA. ESPECIFICACIONES SUJETAS A CAMBIO SIN PREVIO AVISO.

PERDIDAS POR FRICCIÓN EN ACCESORIOS

ACCESORIOS	TIPO	MATERIAL	DIÁMETRO DE TUBO (pulgadas) LONGITUD EQUIVALENTE A METROS																		
			¼	½	¾	1	1¼	1½	2	2½	3	4	5	6	8	10	12	14	16	18	20	24
CODO NORMAL DE 90 	ROSCADO	ACERO	0.7	1	1.3	1.5	2	2.2	2.5	2.8	3.3	3.9									
		HIERRO								2.7	3.3										
	BRIDADO	ACERO		0.28	0.36	0.48	0.64	0.73	0.94	1	1.3	1.7	2.2	2.7	3.6	4.2	5.1	5.7	6.4	7	7.6	9.1
		HIERRO									1	1.4		2.1	2.9	3.6	4.5	5.1	5.7	6.7	7.3	8.5
CODO RADIO LARGO 90 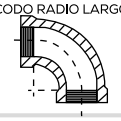	ROSCADO	ACERO	0.45	0.67	0.7	0.82	0.97	1	1	1	1.2	1.4									
		HIERRO									1	1.1									
	BRIDADO	ACERO		0.33	0.39	0.48	0.6	0.7	0.82	0.88	1	1.2	1.5	1.7	2.1	2.4	2.7	2.8	3	3.3	3.6	4.2
		HIERRO									0.85	1		1.4	1.7	1.9	2.3	2.6	2.9	3.3	3.3	3.9
CODO NORMAL DE 45 	ROSCADO	ACERO	0.1	0.21	0.28	0.39	0.51	0.64	0.82	0.97	1.2	1.6									
		HIERRO									1	1.3									
	BRIDADO	ACERO		0.13	0.17	0.24	0.33	0.39	0.51	0.6	0.79	1	1.3	1.7	2.3	2.7	3.3	3.9	4.5	4.8	5.4	6.7
		HIERRO									0.64	0.88									
TEE FLUJO EN LÍNEA 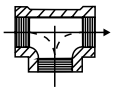	ROSCADO	ACERO	0.24	0.51	0.73	0.97	1.4	1.7	2.3	2.8	3.6	5.1									
		HIERRO									3	4.2									
	BRIDADO	ACERO		0.21	0.24	0.3	0.39	0.45	0.54	0.57	0.67	0.85	1	1.1	1.4	1.5	1.8	1.9	2.1	2.3	2.4	2.9
		HIERRO									0.57	0.67									
TEE FLUJO DERIVADO 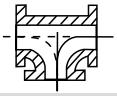	ROSCADO	ACERO	0.73	1.2	1.6	2	2.6	3	3.6	3.9	5.1	6.4									
		HIERRO									4.2	5.1									
	BRIDADO	ACERO		0.6	0.79	1	1.3	1.5	2	2.2	2.8	3.6	4.5	5.4	7.3	9.1	10.3	11.2	13.1	14.3	15.8	18.8
		HIERRO									2.3	3									
RETORNO DE 180 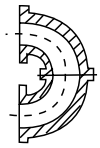	ROSCADO	ACERO	0.7	1	1.3	1.5	2	2.2	2.5	2.8	3.3	3.9									
		HIERRO									2.7	3.3									
	RADIO REG. BRIDADO	ACERO		0.23	0.36	0.46	0.64	0.73	0.94	1	1.3	1.7	2.2	2.7	3.6	4.2	5.1	5.4	6.4	7	7.6	9.1
		HIERRO									1	1.4									
	R. LARGO BRIDADO	ACERO		0.33	0.39	0.48	0.6	0.7	0.82	0.88	1	1.2	1.5	1.7	2.1	2.4	2.7	2.8	3	3.3	3.6	4.2
		HIERRO									0.85	1		1.4	1.7	2	2.3	2.6	2.9	3.3	3.3	3.9
VÁLVULA DE GLOBO 	ROSCADO	ACERO	6.4	7	7.3	8.8	11.2	12.8	16.4	18.8	24	33.5									
		HIERRO									19.8	26.2									
	BRIDADA	ACERO		11.5	12.1	13.7	16.4	17.9	21.3	23.4	28.6	36.5	45.7	57.9	79.2	94.4	118					
		HIERRO									23.4	30.1		45.7	64	82.2	101					
VÁLVULA DE COMPUERTA 	ROSCADO	ACERO	0.09	0.17	0.2	0.25	0.33	0.36			0.45	0.51	0.57	0.76								
		HIERRO									0.48	0.6										
	BRIDADA	ACERO							0.79	0.82	0.85	0.88	0.94	0.97	0.97	0.97	0.97	0.97	0.97	0.97	0.97	0.97
		HIERRO									0.7	0.73		0.79	0.82	0.85	0.88	0.88	0.91	0.91	0.91	0.91
VÁLVULA ANGULAR 	ROSCADO	ACERO	3.9	4.5	4.5	5.1	5.4	5.4	5.4	5.4	5.4	5.4									
		HIERRO									4.5	4.5									
	BRIDADA	ACERO		4.5	4.5	5.1	5.4	5.4	5.4	6.7	8.5	11.5	15.2	19.2	27.4	36.5	42.6	48.7	57.9	64	79.2	91.4
		HIERRO									7	9.4		15.8	22.5	27.4	36.5	45.7	51.8	60.9	70.1	85.3
VÁLVULA DE PIE O PICHANCHA 	ROSCADA	BRONCE	6.4	7	7.3	8.8	11.2	12.8	16.4	18.8	24	26.2									
		HIERRO		11.5	12.1	13.7	16.4	17.9	21.3	23.4	28.6	36.5	45.7	57.9	79.2							
VÁLVULA CHECK 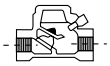	ROSCADA	ACERO	2.19	2.4	2.6	3.3	3.9	4.5	5.7	6.7	8.2	11.5									
		HIERRO								6.7	9.4										
	BRIDADA	ACERO		1.15	1.6	2.19	3	3.6	5.18	6.4	8.2	11.5	15.2	19.2	27.4	36.5	42.6					
		HIERRO							6.7	9.4		15.8	22.5	29.8	36.5							
COPLE O UNIÓN 	ROSCADO	ACERO	.04/.05	0.06	0.07	0.06	0.1	0.11	0.13	0.14	0.16	0.19									
		HIERRO							0.13	0.15												
	BOQUILLA ENTRADA CAMPANA	ACERO	.01/.02	0.03	0.03	0.05	0.07	0.09	0.13	0.15	0.2	0.28	0.39	0.48	0.7	0.88	1	1.2	1.4	1.6	1.8	2.3
	ENTRADA CON BORDES CUADRADOS	HIERRO								0.16	0.23		0.39	0.57	0.73	0.91	1	1.3	1.5	1.7	2.1	
		ACERO	.13/.20	0.29	0.39	5.4	0.79	0.94	1.3	1.5	2	2.8	3.9	4.8	7	8.8	10.6	12.1	14.3	16.1	18.5	23.1
		HIERRO								1.6	2.3		3.9	5.7	7.3	9.1	10.9	13.1	15.2	17.3	21.3	
	TUBO DE REENTRADA	ACERO	.26/.42	0.57	0.79	1	1.5	1.8	2.5	3	3.9	5.7	7.6	9.7	13.7	17.6	21.3	24.3	28.9	33.5	36.5	45.7
		HIERRO								3.3	4.5		7.9	11.2	14.9	18.5	22.2	26.2	32.3	33.5	42.6	
			¼	½	¾	1	1¼	1½	2	2½	3	4	5	6	8	10	12	14	16	18	20	24

CONVERSIONES DE UNIDADES DE FLUJO

1 Litro/segundo (l/s)	=15.85077 GPM	=0.035315 ft^3/s	=0.001 m^3/s	
1 Litro/minuto (l/min)	=0.26417 GPM	=0.000588 ft^3/s	=0.00001666 m^3/s	
1 Litro/hora (l/h)	=0.0044 GPM	=0.01666 l/min	=0.00000981 ft^3/s	
1 Galones por minuto (GPM)	=0.06309 l/s	=3.7854 l/min	=0.002228 ft^3/s	
1 Pie cúbico/segundo (ft^3/s)	=448.83 GPM	=28.316 l/s	=1698.99 l/min	=101939.6 l/h

CONVERSIONES DE UNIDADES DE VOLÚMEN

1 Galón (gal)	=3785 cm^3	=3.785 l	=0.1337 ft^3	
1 Litro (l)	=0.2642 gal	=0.001 m^3	=1000 cm^3	=61.02 $inch^3$
1 Centímetro cúbico (cm^3)	=0.001 l	=0.06102 $inch^3$		
1 Pie cúbico (ft^3)	=28.32 l	=28320 cm^3	=1728 $inch^3$	=7.48052 gal
1 Metro cúbico (m^3)	=35.31 ft^3	=264.2 gal	=1000 l	

EQUIVALENCIAS ENTRE UNIDADES DE PRESIÓN Y COLUMNAS DE AGUA

1 Libra/pulgada cuadrada (PSI)	= 2.31 ft/agua	= 0.704 m/agua	= 0.0703 kg/cm^2	= 2.04 inHg	
1 Metro/columna de agua (m/agua)	= 1.421 PSI	= 3.281 ft/agua	= 0.1 kg/cm^2	= 2.88 inHg	=0.0967 atm
1 Kilogramo/centimetro cuadrado (kg/cm^2)	= 14.22 PSI	= 10 m/agua	= 28.96 inHg		
1 Pulgada/mercurio (inHg)	= 0.491 $l/inch^2$	= 1.133 ft/agua	= 0.3456 m/agua	= 0.0334 atm	
1 Unidad de presión atmosférica (Bar)	= 10.21 m/agua	= 14.494 PSI	= 3.45 ft/agua	= 1.02 kg/cm^2	

UNIDADES DE POTENCIA

1 Caballo de fuerza (HP)	= 746 W	= 0.746 kW	= 42.42 BTU/min	
1 Watt (W)	= 0.001341 HP	= 0.0568 BTU/min		
1 Kilowatt (kW)	= 1.341 HP	= 1000 W	= 56.8 BTU/min	

EQUIVALENCIAS DE LONGITUD

1 Pulgada (inch)	= 0.0833 ft	= 0.0278 yd	= 25.4 mm	= 2.54 cm
1 Pie (ft)	= 12 inch	= 0.333 yd	= 30.48 cm	= 0.3048 m
1 Yarda (yd)	= 36 inch	= 3 ft	=91.4 cm	= 0.9144 m
1 Milla (mi)	= 5280 ft	= 1760 yd	= 1.609 km	= 1609 m
1 Metro (m)	= 3.281 ft	= 39.37 inch	= 0.000622 mi	= 0.001 km
1 Kilómetro (km)	= 1000 m	= 1093.61 yd	= 0.62137 mi	= 3281 ft

Nota: Para hacer la conversión de unidades, simplemente multiplique por la igualdad que desea. Ejem: si tiene 5 GPM y desea saber en l/min, haga la siguiente operación, (5 GPM x 3.7854 l/min = 18.927 l/min).





DEBIDO A LAS MEJORAS CONSTANTES, EL PRODUCTO PUEDE VARIAR EN SU APARIENCIA. ESPECIFICACIONES SUJETAS A CAMBIO SIN PREVIO AVISO.

COMPLEJO INDUSTRIAL EVANS
EVANS INDUSTRIAL COMPLEX

Camino a Cóndor km.11.4 No.399
El Salto, Jalisco, México

VENTAS MAYOREO
ventas@evans.com.mx

CENTROS DE DISTRIBUCIÓN EN MÉXICO
DISTRIBUTION CENTERS IN MEXICO

CDMX
Tel. 55·5566·4314 | 55·5705·6779

GUADALAJARA, JAL.
Tel. 33·3668·2500 | 33·3668·2551

MONTERREY, N.L.
Tel. 81·8351·6912 | 81·8351·8478

HERMOSILLO, SON.
Tel. 662·435·1543 | 662·435·1553

TORREÓN, COAH.
Tel. 87·1793·8774 | 87·1204·2162

CULIACÁN, SIN.
Tel. 66·7146·9329 | 30 | 31 | 32

PUEBLA, PUE.
Tel. 22·2240·1798 | 22·2240·1962

MÉRIDA, YUC.
Tel. 99·9212·0955 | 99·9212·0956

QUERÉTARO, QRO.
Tel. 44·2217·0601

EXPORTACIONES
Tel. (52) 33·3668·2560 | 33·3668·2557
exportaciones@evans.com.mx

EVANS FULFILLMENT CENTER
Calle 3 No. 1374 Bodega 3
Colón Industrial, 44940
Guadalajara, Jalisco

VENTAS EN LÍNEA MÉXICO
ONLINE SALES IN MEXICO

Tel: 33·1500·8897
800 00 EVANS
38267
contacto@evans.com.mx

LOCALIZA TU TIENDA
FIND YOUR STORE

Tel: 33·2101·5555
tiendaevans.com

INSTALADORES EVANS
club@evans.com.mx
evans.com.mx/clubevans
33 1943 0240

EVANS USA

Tel: (866) 260·4843
(346) 386·8830
sales@evansproducts.com
evansproducts.com

EVANS COLOMBIA

CENTRO DE DISTRIBUCIÓN YUMBO
Terminal Logístico Valle del Pacífico
C 15 No.22-207 Bodega D1
Tel. (57) 602·693·3470 | 602·693·3474

CENTRO DE DISTRIBUCIÓN BOGOTÁ
WAREHOUSE IN BOGOTA
Tel. (57) 601·370·7574 | 317·318·3820

TIENDA EVANS BOGOTÁ PALOQUEMAO
Tel. (57) 601·370·7574 | 300·742·1519
tiendabogota@evans.com.co

TIENDA EVANS BOGOTÁ NORTE
Tel. (57) 601·637·7693| 317·433·8174
tiendabogotanorte@evans.com.co

TIENDA EVANS CALI
Tel. (57) 602·485·4262 | 316·874·5641
tiendacali@evans.com.co

TIENDA EVANS BARRANQUILLA
Tel. (57) 605·370·4880 | 316·575·1591
tiendabarranquilla@evans.com.co

TIENDA EVANS MEDELLÍN
Tel. (57) 604·448·6019 | 350·476·8456
tiendamedellin@evans.com.co

VENTAS EN LÍNEA COLOMBIA
ONLINE SALES IN COLOMBIA

Tel. (57) 601·322·5032 | 311·480·9965
01 8000 118094
enlinea@evans.com.co

FRANQUICIAS
FRANCHISES

Tel: 33·3668·2500
33·2332·4654
franquicia@evans.com.mx
franquiciasevans.com

Síguenos:

@evansmexico
evans.com.mx

@evanscolombia
evans.com.co

@evansusa
evansproducts.com

Ver. 0825 Cód. AP-138